Монтажные системы

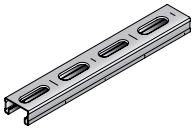

Монтажные системы MM и MQ Стр. 124-172

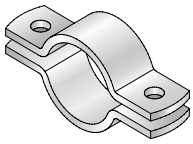

Хомуты Стр. 174-193

Фиксирующие и подвижные опоры Стр. 193-204

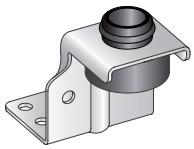

Крепёж для вентиляции Стр. 205-220

Соединители с базовым материалом Стр. 222-225

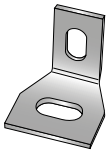

Монтажные элементы и аксессуары Стр. 225-229

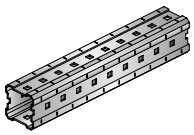

Монтажная система MI Стр. 230-270

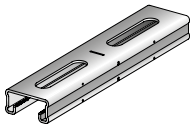

Горячеоцинкованные детали Стр. 271-315

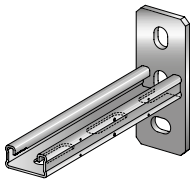

Детали из нержавеющей стали Стр. 316-346

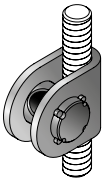

Монтаж сейсмостойких конструкций Стр. 347-350

Монтажный профиль MM-C

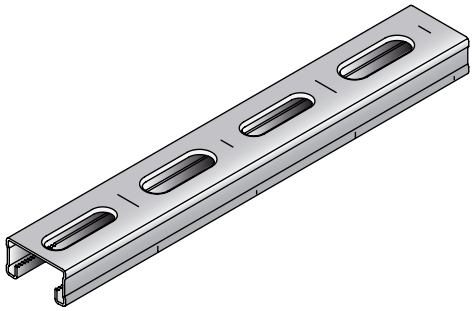

Области применения

- Монтажная система для трубопроводов с малыми и средними нагрузками
- Крепление вентиляционных коробов и кабельных лотков

Преимущества

- С-образный профиль с зубцами на внутренних гранях
- Усиленная кромка отверстий для обеспечения дополнительной функциональности
- Маркировочные риски облегчают установку

Технические данные

Состав материала	S250GD – DIN EN 10346
Покрытие	Цинкование по методу Сендзимира

Clean-Tec

product design award 2011 gold

RAL

MM-C-16

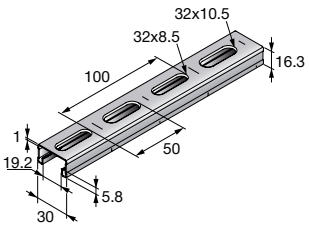

MM-C-30

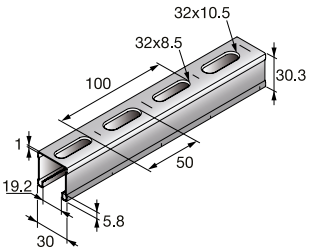

MM-C-36

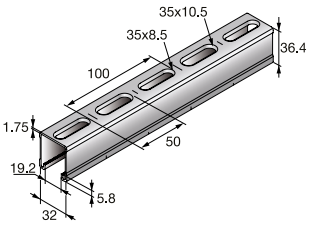

MM-C-45

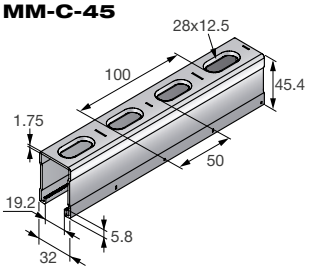

Наименование	Высота	Длина	Толщина материала	Вес на метр длины	Согласования	Упаковка	Номер артикула
MM-C-16 2m	16 мм	2 м	1 мм	565 г	RAL-GZ 655-C	16	**418748**
MM-C-30 2m	30 мм	2 м	1 мм	779 г	RAL-GZ 655-C	16	**418749**
MM-C-36 2m	36 мм	2 м	1,75 мм	1287 г	Испытание на огнестойкость IBMB 3074-068-12,RAL-GZ 655-C	16	**418750**
MM-C-45 3M	45 мм	3 м	1,75 мм	1875 г	Испытание на огнестойкость IBMB 3074-068-12,RAL-GZ 655-C	3	**2048104**

Технические характеристики монтажных профилей MM

Определение осей						
			MM-C-16	**MM-C-30**	**MM-C-36**	**MM-C-45**
Толщина стенки	t	[мм]	1,0	1,0	1.75 / 1.0	1,75
Площадь сечения	A	[мм²]	72,0	100,0	159,0	215,0
Масса профиля		[г/м]	565,0	779,0	1287,0	1762,0
Длина профиля		[м]	2	2	2	3
Материал						
Допустимое напряжение	δ_{Perm}	[Н/мм²]	188,0	188,0	188,0	188,0
Модуль упругости		[Н/мм²]	190000	190000	190000	190000
Поверхность						
Оцинкованное покрытие (метод Сендзимира)			•	•	•	•
Поперечное сечение: Ось Y						
Линия центров тяжести A	e_1	[мм]	9,26	16,58	19,77	23,78
Линия центров тяжести B	e_2	[мм]	7,08	13,75	16,74	21,62
Момент инерции	I_y	[см⁴]	0,25	1,20	3,01	5,33
Момент сопротивления сечения A	W_{y1}	[см³]	0,27	0,73	1,52	2,24
Момент сопротивления сечения B	W_{y2}	[см³]	0,35	0,88	1,71	2,47
Радиус инерции	i_y	[см]	0,59	1,10	1,38	1,57
Допустимый момент	M_y	[Нм]	50,8	137,2	285,8	421,7
Ось Z						
Момент инерции	I_z	[см⁴]	1,03	1,58	2,73	3,94
Момент сопротивления сечения	W_z	[см³]	0,69	1,05	1,71	2,46
Радиус инерции	i_z	[см]	1,20	1,25	1,31	1,35

• Допустимое напряжение $\sigma_D / y_{G/Q}$ где $K\sigma_D / y_{G/Q} = 1,4$. σ_D результат наивысшего предела текучести (в точке) после холодного прессования в соотв. с DAST-RILI 016, 1992 г.: $K\sigma_D = f_{yk} / y_M$ где $y_M = 1,1$.

Диаграмма выбора профиля:

• Однопролетная балка с одиночной нагрузкой приложенной в центре пролета, L/2 Все значения рассчитаны для допустимого напряжения стали $\sigma_{рек}$.

• При действии нескольких нагрузок на однопролетную балку они могут быть суммированы и рассматриваться как одна нагрузка, действующая посередине пролета.
Этот метод является безопасным.

• Допустимые напряжения стали и макс. отклонение L/200 не превышены при данных максимальных пролетах между профилями, L [мм].

• С учетом веса профиля.

Технические характеристики монтажных профилей MM (Максимальный пролет L [см] / прогиб под сосредоточенной нагрузкой f [мм]).

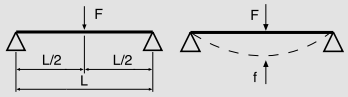

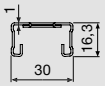

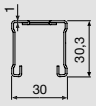

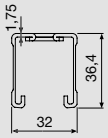

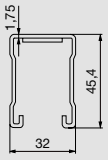

	Максимальный пролёт L [см] / прогиб f [мм], макс. L/200							
	MM-C-16		MM-C-30		MM-C-36		MM-C-45	
F [кН]	**L**	**f**	**L**	**f**	**L**	**f**	**L**	**f**
0,25	67	3	146	7	226	11	294	15
0,50	40	1	104	5	164	8	216	11
0,75	27	<1	72	3	134	7	178	9
1,00	20	<1	54	1	114	5	155	8
1,25	16	<1	43	<1	91	3	134	6
1,50	13	<1	36	<1	76	2	112	4
1,75	11	<1	31	<1	65	2	96	3
2,00	-	-	27	<1	57	1	84	2
2,25	-	-	24	<1	51	1	75	2
2,50	-	-	-	-	46	<1	67	2
2,75	-	-	-	-	41	<1	61	1
3,00	-	-	-	-	38	<1	56	1
3,50	-	-	-	-	32	<1	48	<1
4,00	-	-	-	-	28	<1	42	<1
4,50	-	-	-	-	25	<1	37	<1
5,00	-	-	-	-	22	<1	34	<1

Технические характеристики монтажных профилей MM (Максимальный пролет L [см] / прогиб от распределйнной нагрузки f [мм])

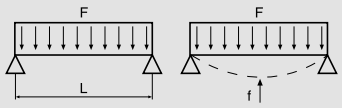

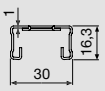

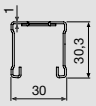

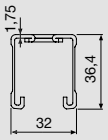

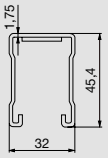

	Максимальный пролёт L [см] / прогиб f [мм], макс. L/200							
	MM-C-16		MM-C-30		MM-C-36		MM-C-45	
F [кН]	**L**	**f**	**L**	**f**	**L**	**f**	**L**	**f**
0,25	85	4	182	9	277	14	300	10
0,50	60	3	131	7	204	10	267	13
0,75	49	2	107	5	169	8	222	11
1,00	40	2	93	5	147	7	194	10
1,25	32	1	83	4	132	7	174	9
1,50	26	<1	72	3	120	6	160	8
1,75	22	<1	61	2	112	6	148	7
2,00	19	<1	53	2	104	5	139	7
2,25	16	<1	47	1	98	5	131	7
2,50	-	-	42	1	90	4	124	6
2,75	-	-	38	<1	81	3	118	6
3,00	-	-	35	<1	74	3	110	5
3,50	-	-	29	<1	63	2	94	4
4,00	-	-	25	<1	54	1	81	3
4,50	-	-	22	<1	48	1	72	2
5,00	-	-	-	-	42	<1	64	2

Технические характеристики монтажных профилей MM (Максимальная нагрузка F [кН] / прогиб от сосредоточенной нагрузки f [мм])

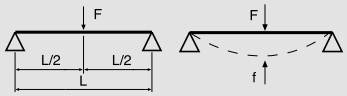

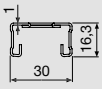

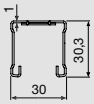

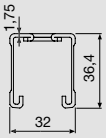

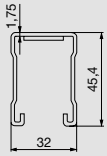

	Максимальная нагрузка F [кН] / прогиб f [мм], макс. L/200							
	MM-C-16		MM-C-30		MM-C-36		MM-C-45	
Длина пролета — L [см]	**F**	**f**	**F**	**f**	**F**	**f**	**F**	**f**
25	0,80	0,6	2,13	0,3	4,32	0,2	6,18	0,2
50	0,40	2,2	1,08	1,2	2,25	1,0	3,29	0,8
75	0,20	3,8	0,72	2,8	1,51	2,3	2,22	1,9
100	0,11	5,0	0,54	5,0	1,14	4,2	1,67	3,5
125	0,07	6,3	0,34	6,3	0,87	6,3	1,34	5,4
150	0,05	7,5	0,24	7,5	0,60	7,5	1,06	7,5
175	0,03	8,8	0,17	8,8	0,43	8,8	0,78	8,8
200	0,02	10,0	0,13	10,0	0,33	10,0	0,59	10,0
225	-	-	-	-	0,25	11,3	0,46	11,3
250	-	-	-	-	0,20	12,5	0,36	12,5
275	-	-	-	-	0,16	13,8	0,29	13,8
300	-	-	-	-	0,13	15,0	0,24	15,0

Технические характеристики монтажных профилей MM (Максимальная нагрузка F [кН] / прогиб от распределенной нагрузки f [мм])

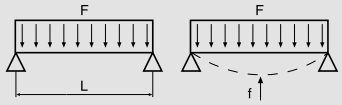

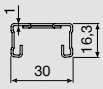

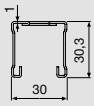

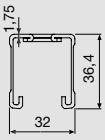

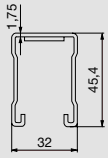

	Максимальная нагрузка F [кН] / прогиб f [мм], макс. L/200							
	MM-C-16		MM-C-30		MM-C-36		MM-C-45	
Длина пролета — L [см]	**F**	**f**	**F**	**f**	**F**	**f**	**F**	**f**
25	1,63	0,7	4,36	0,4	9,17	0,3	13,50	0,3
50	0,73	2,5	2,18	1,6	4,58	1,3	6,75	1,1
75	0,32	3,8	1,45	3,5	3,05	2,9	4,49	2,4
100	0,18	5,0	0,87	5,0	2,18	5,0	3,36	4,3
125	0,11	6,3	0,55	6,3	1,39	6,3	2,47	6,3
150	0,07	7,5	0,38	7,5	0,96	7,5	1,70	7,5
175	0,05	8,8	0,27	8,8	0,69	8,8	1,24	8,8
200	0,03	10,0	0,20	10,0	0,52	10,0	0,94	10,0
225	-	-	-	-	0,40	11,3	0,73	11,3
250	-	-	-	-	0,32	12,5	0,58	12,5
275	-	-	-	-	0,26	13,8	0,47	13,8
300	-	-	-	-	0,21	15,0	0,38	15,0

Таблица выбора ММ-профиля при осевом сжатии

• В соответствии с EN 1993-1-3: 2006 для С-образных профилей (нагрузка на всю поверхность)

	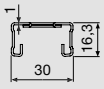	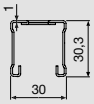	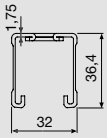	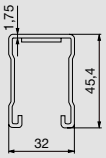
Длина изгиба Sk (см)	**ММ-С-16 Сжимающая нагрузка (кН)**	**ММ-С-30 Сжимающая нагрузка (кН)**	**ММ-С-36 Сжимающая нагрузка (кН)**	**ММ-С-45 Сжимающая нагрузка (кН)**
25	11,75	18,20	29,39	39,82
50	7,59	16,01	26,67	36,29
75	4,23	13,00	23,14	31,78
100	2,57	9,66	18,75	26,11
125	1,71	7,02	14,46	20,39
150	-	5,21	11,07	15,73
175	-	3,98	8,61	12,28
200	-	3,13	6,84	9,78
225	-	2,52	5,55	7,94
250	-	2,07	4,58	6,56
275	-	-	3,84	5,51
300	-	-	3,27	4,69
325	-	-	-	4,03
350	-	-	-	-
375	-	-	-	-
400	-	-	-	-

Определение длины изгиба:
Длина стержня l (см)
Коэффициент устойчивости β
Sk (см) длина продольного изгиба = l • β

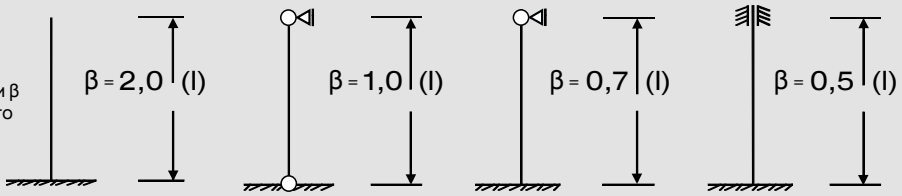

Схема 1 Схема 2 Схема 3 Схема 4

• $\gamma_{G/Q}$ = 1,4 → F_D* = значение допустимой сжимающей нагрузки 1,4 *(Расчётное значение)

• Таблица подходит для определения допустимых нагрузок только при центральном сжатии профилей. Таблица не учитывает Моменты возникающие от нагрузки приложенной с эксцентриситетом/ Наклоны профиля/ Боковое кручение при изгибе. При расчёте профилей данные факторы необходимо оценивать дополнительно.

Консоль MM-B-30

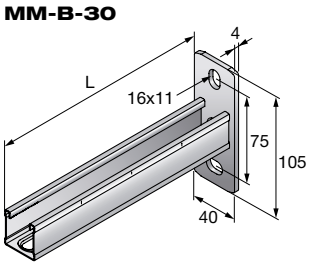

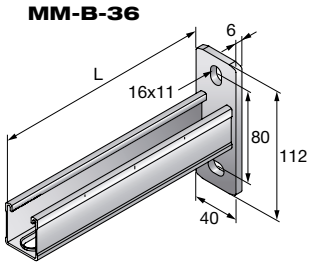

Области применения

- Установка опор для труб, воздуховодов и кабельных лотков
- Монтаж трубопроводов с малыми и средними нагрузками
- Для крепления вентиляционных коробов и кабельных лотков

Преимущества

- С-образный профиль с зубцами
- Усиленная кромка отверстий обеспечивает дополнительную функциональность и жесткость
- Соответствует несущей способности анкеров Hilti

Технические данные

Состав материала	Материал гнутого профиля: S235 JR – DIN EN 10025-2, Материал плиты: S355 MC - DIN EN 10149-2
Покрытие	Холодное цинкование

Clean-Tec

product design award 2011 gold

Наименование	Профиль	Длина - L	Толщина материала	Вес	Упаковка	Номер артикула
MM-B-30/200	MM-C-30	200 мм	Профиль: 1 мм, Основание: 4 мм	278 г	10	**418752**
MM-B-30/300	MM-C-30	300 мм	Профиль: 1 мм, Основание: 4 мм	356 г	10	**418753**
MM-B-36/300	MM-C-36	300 мм	Профиль: 1,75 мм, Основание: 6 мм	585 г	10	**418754**
MM-B-36/450	MM-C-36	450 мм	Профиль: 1,75 мм, Основание: 6 мм	778 г	10	**418755**
MM-B-36/600	MM-C-36	600 мм	Профиль: 1,75 мм, Основание: 6 мм	971 г	10	**418756**

Укосина для консолей MM-AB

Области применения

- Монтаж настенных консолей с укосинами различной длины

Преимущества

- Возможность простого изменения конструкций

Технические данные

Состав материала	Сталь S235JR - DIN EN 10025
Покрытие	Холодное цинкование

Clean-Tec

product design award 2011 gold

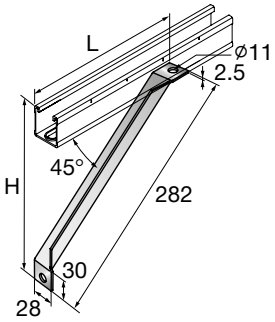

Наименование	Высота - H	Длина - L	Толщина материала	Вес	Упаковка	Номер артикула
MM-AB	202 мм	202 мм	2,5 мм	230 г	10	**418772**

Технические данные для консолей MM-B

Консоль	L [мм]	Вариант нагрузки 1: Равномерно распределенная нагрузка $F_1 = q \cdot i$	Вариант нагрузки 2: Сосредоточенная нагрузка F_1 ½ ½	Вариант нагрузки 3 F_1	Вариант нагрузки 4 F_2 F_2 ⅓ ⅓ ⅓	Вариант нагрузки 5 F_3 F_3 F_3 ¼ ¼ ¼ ¼
		F1 [N]	F1 [N]	F1 [N]	F2 [N]	F3 [N]
		HST M10 или HUS-H 8x80/5/20/30	HST M10 или HUS-H 8x80/5/20/30	HST M10 или HUS-H 8x80/5/20/30	HST M10 или HUS-H 8x80/5/20/30	HST M10 или HUS-H 8x80/5/20/30
MM-B-30/200	200	870	870	430	430	290
MM-B-30/300	300	580	580	290	290	190
MM-B-36/300	300	1230	1230	610	610	410
MM-B-36/450	450	810	810	400	400	270
MM-B-36/600	600	610	610	300	300	200

Технические данные для консолей MM-B с укосиной (открытая часть профиля смотрит вниз)

Консоль	L [мм]	Вариант нагрузки 1: Равномерно распределенная нагрузка $F_1 = q \cdot i$	Вариант нагрузки 2: Сосредоточенная нагрузка F_1 ½ ½	Вариант нагрузки 3 F_1	Вариант нагрузки 4 F_2 F_2 ⅓ ⅓ ⅓	Вариант нагрузки 5 F_3 F_3 F_3 ¼ ¼ ¼ ¼
		F1 [N]	F1 [N]	F1 [N]	F2 [N]	F3 [N]
		HST M10 или HUS-H 8x80/5/20/30	HST M10 или HUS-H 8x80/5/20/30	HST M10 или HUS-H 8x80/5/20/30	HST M10 или HUS-H 8x80/5/20/30	HST M10 или HUS-H 8x80/5/20/30
MM-B-30/200	200	2990	2730	1490	1490	990
MM-B-30/300	300	1990	1990	990	990	660
MM-B-36/300	300	1990	1990	990	990	660
MM-B-36/450	450	1320	1320	660	660	440
MM-B-36/600	600	990	990	470	490	330

Технические данные для консолей MM-B с укосиной (открытая часть профиля смотрит вниз)

Консоль	L [мм]	Вариант нагрузки 1: Равномерно распределенная нагрузка $F_1 = q \cdot i$	Вариант нагрузки 2: Сосредоточенная нагрузка F_1 ½ ½	Вариант нагрузки 3 F_1	Вариант нагрузки 4 F_2 F_2 ⅓ ⅓ ⅓	Вариант нагрузки 5 F_3 F_3 F_3 ¼ ¼ ¼ ¼
		F1 [N]	F1 [N]	F1 [N]	F2 [N]	F3 [N]
		HST M10 или HUS-H 8x80/5/20/30	HST M10 или HUS-H 8x80/5/20/30	HST M10 или HUS-H 8x80/5/20/30	HST M10 или HUS-H 8x80/5/20/30	HST M10 или HUS-H 8x80/5/20/30
MM-B-30/200	200	4590	2730	2290	2050	1360
MM-B-30/300	300	3060	3060	1360	1530	1020
MM-B-36/300	300	3060	3060	1530	1530	1020
MM-B-36/450	450	2030	2030	1010	1010	670
MM-B-36/600	600	1520	1520	470	760	500

- Данные для бетона класса B25 и выше.
- Собственный вес консоли учтён.
- Данные приведены при установке консоли на поверхность и не учитывает расстояния до кромки базового материала. Крепёж должен быть просчитан отдельно.
- Восприятие усилий базовым материалом следует проверить дополнительно.
- Следует соблюдать инструкции по применению анкеров.
- Величина максимального прогиба L/150 должна соблюдаться в точке приложения нагрузки.

Т-образный болт MM-ST

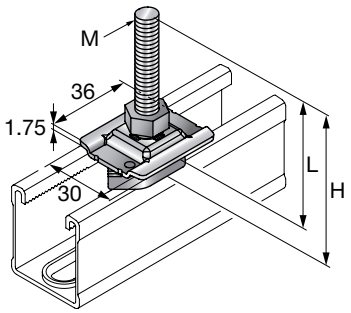

Области применения

- Монтаж трубопроводов с малыми и средними нагрузками

Преимущества

- Чрезвычайно быстрая установка благодаря уникальному механизму крепления
- Простая регулировка высоты в пределах монтажного профиля
- Большая функциональность благодаря использованию резьбовых шпилек разной длины

Технические данные

Состав материала	Плита: DD11 – DIN EN 10111, Гайка: DC04 - DIN EN 10130
Покрытие	Холодное цинкование
Согласования	Испытание на огнестойкость IBMB 3074-068-12,RAL-GZ 655-D

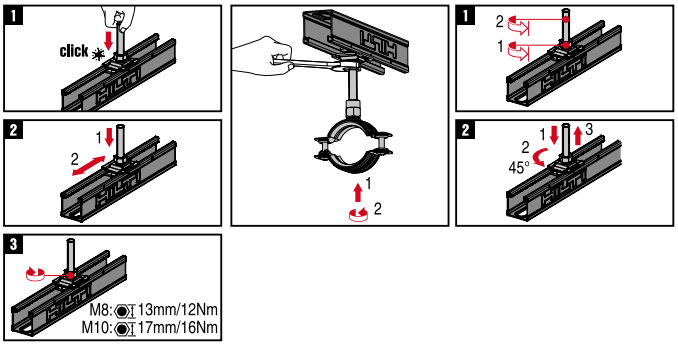

Наименование	Резьба - M	Длина - L	Размер гаечного ключа	Высота - H	Момент затяжки	Вес	Упаковка	Номер артикула
MM-ST M8x40	M8	30 мм	13 мм	40 мм	12 Нм	41 г	50	**418777**
MM-ST M8x60	M8	50 мм	13 мм	60 мм	12 Нм	47 г	50	**418778***
MM-ST M8x80	M8	70 мм	13 мм	80 мм	12 Нм	54 г	50	**418779***
MM-ST M8x100	M8	90 мм	13 мм	100 мм	12 Нм	61 г	50	**418780***
MM-ST M10x40	M10	30 мм	17 мм	40 мм	16 Нм	53 г	50	**418782**
MM-ST M10x60	M10	50 мм	17 мм	60 мм	16 Нм	63 г	50	**418791***
MM-ST M10x80	M10	70 мм	17 мм	80 мм	16 Нм	73 г	50	**418792***
MM-ST M10x100	M10	90 мм	17 мм	100 мм	16 Нм	82 г	50	**418793***

* Специальные сроки поставки. Для уточнения информации, пожалуйста, обратитесь к представителю Hilti.

Т-образный болт	Максимальная растягивающая нагрузка		Максимальная срезающая нагрузка		Момент затяжки	Максимально изгибающий момент при использовании резьбовой шпильки 4.6
	профиль 1	профиль 2	профиль 1	профиль 2		
MM-ST M8	1200 Н	1500 Н	1000 Н	1000 Н	12 Нм	6.4 Нм
MM-ST M10	1200 Н	1500 Н	1000 Н	1000 Н	16 Нм	12.8 Нм

Профили 1: MM-C-16, MM-C-30
Профили 2: MM-C-36, MM-C-4
Расчет максимального изгибающего момента произведен в соответствии с DIBt, с использованием шпильки класса прочности 4.6
Указанные значения нагрузок являются характеристическими. Коэффициент безопасности 1.4

Монтажная гайка для труб MM-S

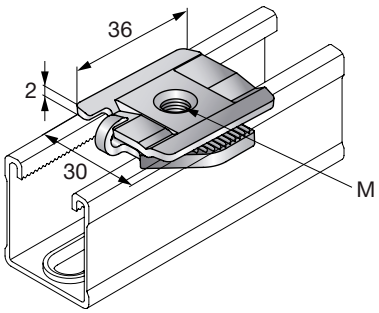

Области применения

- Установка резьбовых шпилек для подвесных трубопроводов и воздуховодов

Преимущества

- Подходит для всех типов профилей MM
- Возможность монтажа и демонтажа без использования инструментов
- Простота выравнивания и установки в нужное положение

Технические данные

Состав материала	S355 MC - DIN EN 10149-2
Покрытие	Холодное цинкование

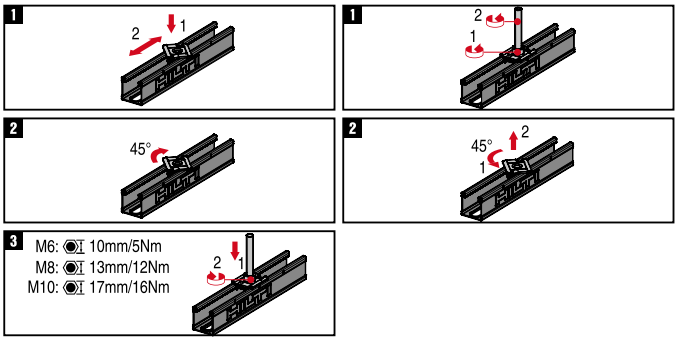

Наименование	Резьба - M	Согласования	Момент затяжки	Вес	Упаковка	Номер артикула
MM-S M6	M6	RAL-GZ 655-D	5 Нм	25 г	25	**418759***
MM-S M8	M8	Испытание на огнестойкость IBMB 3074-068-12,RAL-GZ 655-D	12 Нм	25 г	25	**418760**
MM-S M10	M10	Испытание на огнестойкость IBMB 3074-068-12,RAL-GZ 655-D	16 Нм	25 г	25	**418761**

* Специальные сроки поставки. Для уточнения информации, пожалуйста, обратитесь к представителю Hilti.

Монтажная гайка для труб	Максимальная растягивающая нагрузка		Максимальная срезающая нагрузка		Момент затяжки	Максимально изгибающий момент при использовании резьбовой шпильки 4.6
	профиль 1	профиль 2	профиль 1	профиль 2		
MM-S M6	1200 Н	1500 Н	800 Н	1000 Н	5 Нм	2.6 Нм
MM-S M8	1200 Н	1500 Н	800 Н	1000 Н	12 Нм	6.4 Нм
MM-S M10	1200 Н	1500 Н	800 Н	1000 Н	16 Нм	12.8 Нм

Профили 1: MM-C-16, MM-C-30
Профили 2: MM-C-36, MM-C-4
Расчет максимального изгибающего момента произведен в соответствии с DIBt, с использованием шпильки класса прочности 4.6
Указанные значения нагрузок являются характеристическими. Коэффициент безопасности 1.4

Потайная гайка для труб MM-WN

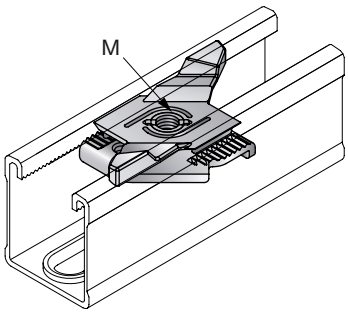

Области применения

- Соединитель для монтажных профилей системы MM

Преимущества

- Возможность крепления к профилям в одной плоскости
- Обеспечивает непосредственное крепление к профилям
- Неразборный компонент, удобный для использования

Clean-Tec

iF product design award 2011 gold

Технические данные

Состав материала	Гайка: DC04 - DIN EN 10130, Лапки: полиамид (ПА)
Покрытие	Холодное цинкование

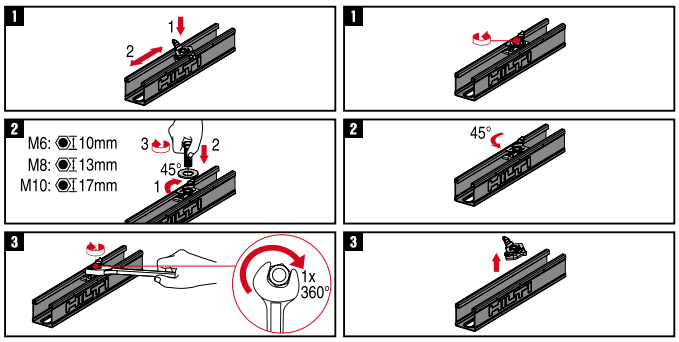

Наименование	Резьба - M	Момент затяжки	Вес	Упаковка	Номер артикула
MM-WN M6	M6	5 Нм	12 г	50	**418764***
MM-WN M8	M8	5 Нм	12 г	50	**418765**
MM-WN M10	M10	5 Нм	12 г	50	**418766**

* Специальные сроки поставки. Для уточнения информации, пожалуйста, обратитесь к представителю Hilti.

Потайная гайка	Максимальная растягивающая нагрузка		Максимальная срезающая нагрузка		Момент затяжки
	профиль 1	профиль 2	профиль 1	профиль 2	
MM-WN M6	1200 Н	1200 Н	700 Н	1000 Н	5 Нм
MM-WN M8	1200 Н	1500 Н	1000 Н	1000 Н	5 Нм
MM-WN M10	1200 Н	1500 Н	1000 Н	1000 Н	5 Нм

Профили 1: MM-C-16, MM-C-30
Профили 2: MM-C-36, MM-C-4
Указанные значения нагрузок являются характеристическими. Коэффициент безопасности 1.4

Уголок монтажный монтажный MM-A-90

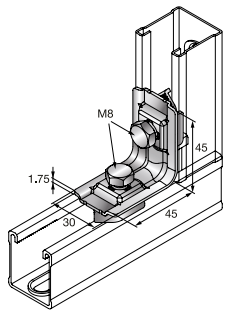

Области применения

- Сборка каркасов и несущих конструкций
- Соединение профиля под углом
- Рекомендуется для конструкций с П-образным каркасом

Преимущества

- Предварительная сборка для быстрого монтажа
- Возможность установки на профилях в различных положениях

Технические данные

Состав материала	DC04 - DIN EN 10130
Покрытие	Холодное цинкование
Согласования	RAL-GZ 655-D

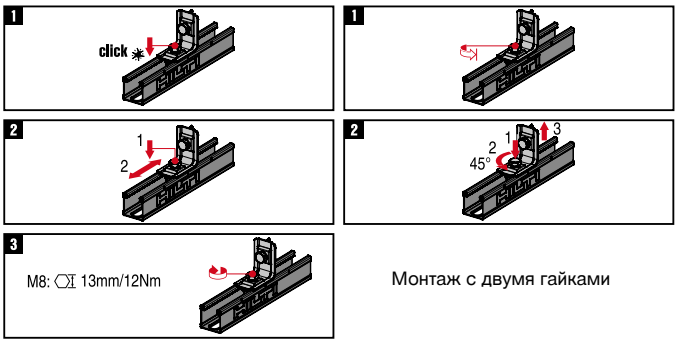

Монтаж с двумя гайками

Наименование	Для использования с	Резьба - M	Размер гаечного ключа	Момент затяжки	Вес	Упаковка	Номер артикула
MM-A-90	Предварительно собранные болты	M8	13 мм	12 Нм	75 г	20	**418757**

Уголок монтажный	Максимальная растягивающая нагрузка		Максимальная срезающая нагрузка		Момент затяжки
	профиль 1	профиль 2	профиль 1	профиль 2	
MM-A-90 M8	1000 H	1000 H	1000 H	1000 H	12 Нм

Профили 1: MM-C-16, MM-C-30
Профили 2: MM-C-36, MM-C-4
Консольное закрепление невозможно
Указанные значения нагрузок являются характеристическими. Коэффициент безопасности 1.4

Уголок монтажный MM-AH-90

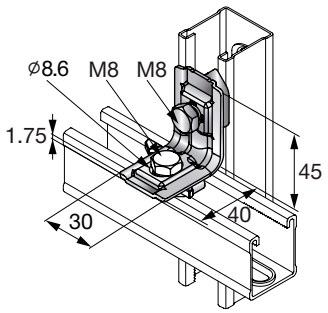

Области применения

- Сборка каркасов и несущих конструкций
- Соединение профилей под нужными углами
- Для установки конструкций

Преимущества

- Предварительная сборка для быстрого монтажа
- Возможность установки на профилях в различных положениях

Технические данные

Состав материала	DC04 - DIN EN 10130
Покрытие	Холодное цинкование
Согласования	RAL-GZ 655-D

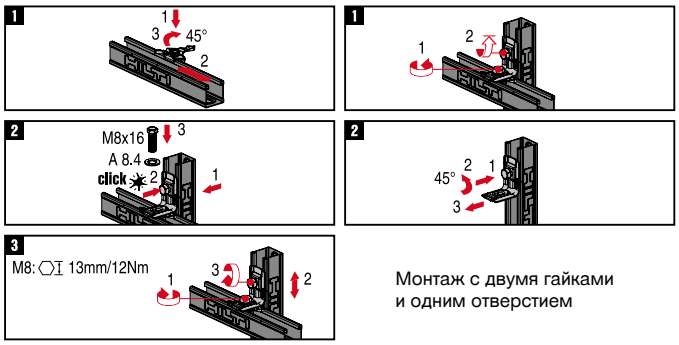

Монтаж с двумя гайками и одним отверстием

Наименование	Резьба - M	Размер гаечного ключа	Момент затяжки	Вес	Упаковка	Номер артикула
MM-AH-90	M8	13 мм	12 Нм	52 г	20	**418758**

Уголок монтажный	Максимальная растягивающая нагрузка		Максимальная срезающая нагрузка		Момент затяжки
	профиль 1	профиль 2	профиль 1	профиль 2	
MM-AH-90 M8	500 Н	500 Н	500 Н	500 Н	12 Нм

Профили 1: MM-C-16, MM-C-30
Профили 2: MM-C-36, MM-C-4
Консольное закрепление невозможно
Указанные значения нагрузок являются характеристическими. Коэффициент безопасности 1.4

Опорный элемент MM-R-16-36

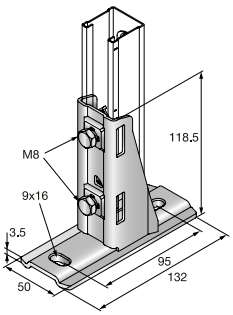

Области применения

- Для крепления системы монтажных профилей MM к любым материалам (примечание: консольное закрепление невозможно)

Преимущества

- Предварительная сборка для быстрого монтажа
- Надежность и простота использования
- Чрезвычайно простое выравнивание предварительно собранной системы

Clean-Tec

iF product design award 2011 gold

Технические данные

Состав материала	Материал: DC04 - DIN EN 10130, Плита: DD11 – DIN EN 10111
Покрытие	Холодное цинкование

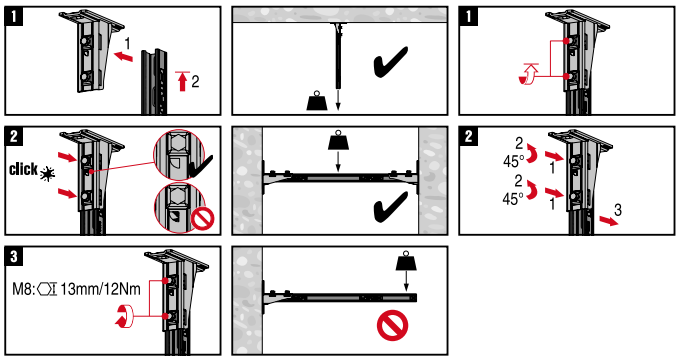

Наименование	Для использования с	Резьба - M	Размер гаечного ключа	Момент затяжки	Вес	Упаковка	Номер артикула
MM-R-16-36	MM-C-16,MM-C-30,MM-C-36	M8	13 мм	12 Нм	390 г	10	**418762**

Опорный элемент	Максимальная растягивающая нагрузка		Максимальная срезающая нагрузка		Момент затяжки
	профиль 1	профиль 2	профиль 1	профиль 2	
MM-R-16-36 M8	1200 H	1500 H	1000 H	1000 H	12 Нм

Профили 1: MM-C-16, MM-C-30
Профили 2: MM-C-36, MM-C-4
Указанные значения нагрузок являются характеристическими. Коэффициент безопасности 1.4

Монтажная струбцина MM-T-16-36

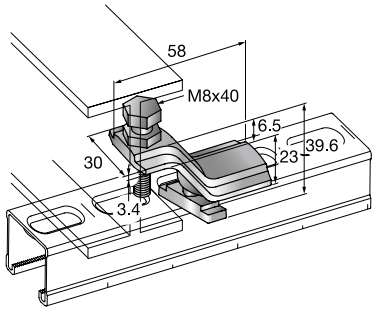

Области применения

- Набор монтажных струбцин подходит для всех распространенных балок таврового сечения (макс. толщина зажима = 23 мм)
- Крепление профилей MM к стальным балкам

Преимущества

- Простота выравнивания и установки в нужное положение
- Чрезвычайно быстрая установка системы профилей MM на стальные балки без сверления и сварки

Clean-Tec

iF product design award 2011 gold

Технические данные

Состав материала	EN-GJMB-550-4 - DIN EN 1562
Покрытие	Холодное цинкование

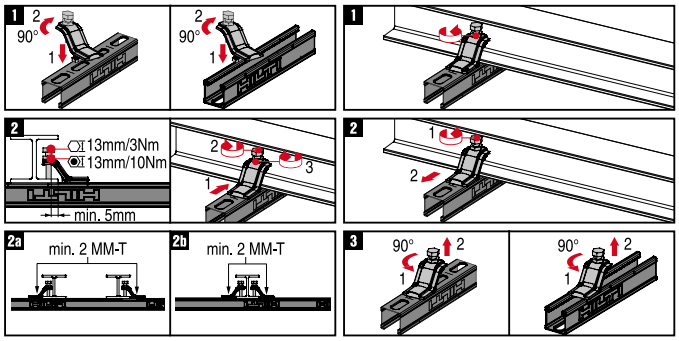

Наименование	Для использования с	Резьба - M	Размер гаечного ключа	Упаковка	Номер артикула
MM-T-16-36	MM-C-16,MM-C-30,MM-C-36,MM-C-45	M8	13 мм	20	**418763**

Монтажная струбцина	Максимальная растягивающая нагрузка	
	профиль 1	**профиль 2**
MM-T-16-36 M8	1200 H	2500 H

Профили 1: MM-C-16, MM-C-30
Профили 2: MM-C-36, MM-C-4
Указанные значения нагрузок являются характеристическими. Коэффициент безопасности 1.4

Шайба монтажная MM-CW

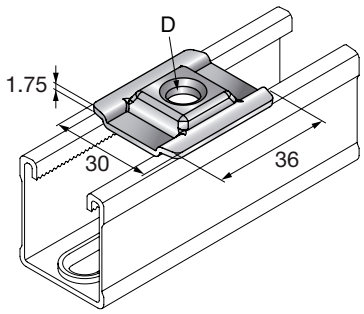

Области применения

- Для использования вместе с профилями MM, гайками-барашками и консолями
- Для поддержки подвесных систем профилей MM

Преимущества

- Отличная совместимость с системой монтажных профилей MM
- Точная подгонка устраняет возможность смещения в сторону

Технические данные

Состав материала	DD11 - DIN EN 10111
Покрытие	Холодное цинкование

Наименование	Диаметр отверстия - D	Согласования	Вес	Для использования с	Упаковка	Номер артикула
MM-CW M8	8.6 мм	Испытание на огнестойкость IBMB 3074-068-12	15 г	MM-C-16,MM-C-30,MM-C-36,MM-C-45	20	**418769**
MM-CW M10	10.6 мм	Испытание на огнестойкость IBMB 3074-068-12	15 г	MM-C-16,MM-C-30,MM-C-36,MM-C-45	20	**418770**

Резиновая изоляция MM-RI

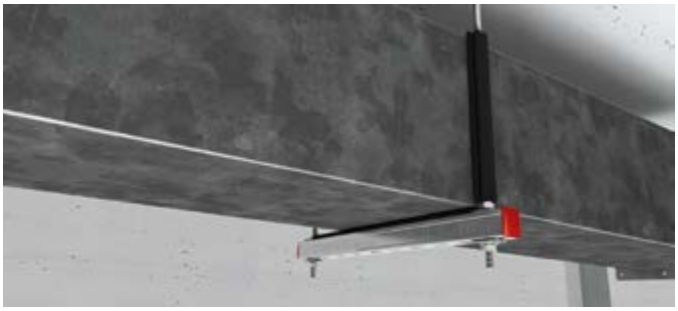

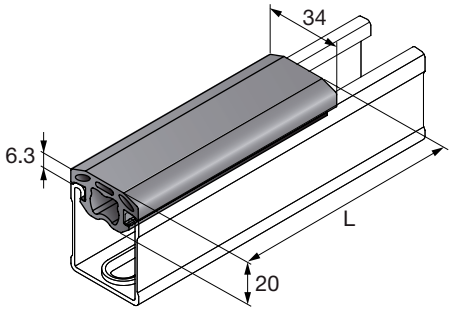

Области применения

- Звукоизоляция для профилей MM, используемых при монтаже воздуховодов
- Изолирующий слой между резьбовыми шпильками M8 и M10 и вентиляционным коробом

Преимущества

- Подходит для всех типов профилей MM и резьбовых шпилек M8/M10
- Предотвращает прямой контакт между вентиляционным коробом и профилем
- Большая площадь контакта между изоляционным компонентом профиля и вентиляционым коробом обеспечивает хорошее рассеивание или полное устранение вибрации и шумов, возникающих в венткоробе

Технические данные

Состав материала	Этилен-пропиленовый каучук
Сопротивляемость старению	Испытания согласно DIN 53508 и 53509
Диапазон температурных сопротивлений	-40 – 110° C
Сопротивляемость	УФ-свет, разбавленные кислоты и щелочи, спиртовые растворы, водяные растворы и растворы на водяной основе
Прочность изоляционного материала	Твердость по Шору 55°±5°, шкала A
Уменьшение шума	13 дБ (A)

Наименование	Длина - L	Вес	Для использования с	Упаковка	Номер артикула
MM-RI 10cm	0.1 м	333 г	MM-C-16,MM-C-30,MM-C-36,MM-C-45	100	**418768**
MM-RI 20m	20 м	6660 г	MM-C-16,MM-C-30,MM-C-36,MM-C-45	1	**418767**

Декоративная заглушка для профилей MM-E

Области применения

- Защита кромки для системы монтажных профилей MM

Преимущества

- Подходит для всех монтажных профилей MM

Технические данные

Состав материала	Полипропилен (ПП)

Clean-Tec

product design award 2011 gold

MM-E-16

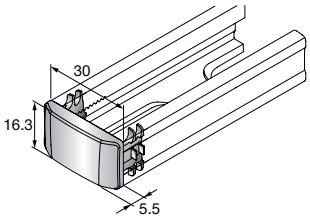

MM-E-30

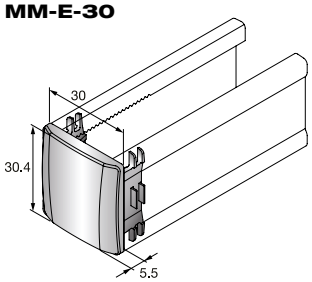

MM-E-36

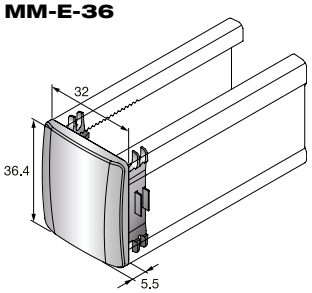

MM-E-45

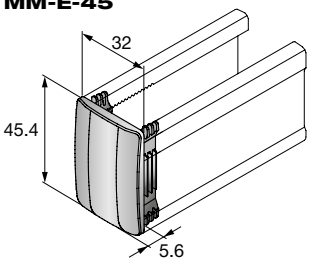

Наименование	Вес	Для использования с	Упаковка	Номер артикула
MM-E-16	2 г	MM-C-16	50	**418773**
MM-E-30	3 г	MM-C-30	50	**418774**
MM-E-36	5 г	MM-C-36	50	**418775**
MM-E-45	6 г	MM-C-45	25	**2048095**

Таблица подбора крепления для медных труб по DIN 1057
(водозаполненные, с изоляцией)

Диаметр условного прохода трубы, мм	Вес трубы, кг/м	Наружный диаметр трубы, мм	Длина профиля между точками крепления, мм	Количество труб в узле крепления, шт.	Расстояние между креплениями, м				Количество анкеров на один узел крепления, шт.**				
					1,5	2	2,5	3	HKD M8	HKD M10	HUS-I	HUS-P 6	HST M8
15	0,9	18,0	310	2	MM-C-16	x	x	x	2	2	2	2	2
			470	4	MM-C-16	x	x	x	2	2	2	2	2
			630	6	MM-C-16	x	x	x	2	2	2	2	2
20	1,1	22,0	330	2	MM-C-16	MM-C-16	x	x	2	2	2	2	2
			510	4	MM-C-16	MM-C-16	x	x	2	2	2	2	2
			690	6	MM-C-16	MM-C-16	x	x	2	2	2	2	2
25	2,0	28,0	350	2	MM-C-16	MM-C-16	x	x	2	2	2	2	2
			550	4	MM-C-16	MM-C-16	x	x	2	2	2	2	2
			750	6	MM-C-30	MM-C-30	x	x	2	2	2	2	2
32	2,7	35,0	378	2	MM-C-16	MM-C-16	MM-C-16	x	2	2	2	2	2
			606	4	MM-C-16	MM-C-16	MM-C-16	x	2	2	2	2	2
			834	6	MM-C-30	MM-C-30	MM-C-30	x	2	2	2	2	2
40	3,7	42,0	410	2	MM-C-16	MM-C-16	MM-C-16	MM-C-16	2	2	2	2	2
			670	4	MM-C-16	MM-C-30	MM-C-30	MM-C-30	2	2	2	2	2
			930	6	MM-C-30	MM-C-30	MM-C-36	MM-C-36	2	2	2	2	2
50	6,2	54,0	450	2	MM-C-16	MM-C-16	MM-C-16	MM-C-16	2	2	2	2	2
			750	4	MM-C-30	MM-C-30	MM-C-30	MM-C-30	2	2	2	2	2
			1050	6	MM-C-36	MM-C-36	MM-C-36	MM-C-36	3	3	3	3	3
65	10,9	76,1	510	2	MM-C-16	MM-C-16	MM-C-30	MM-C-30	2	2	2	2	2
			870	4	MM-C-36	MM-C-36	MM-C-36	MM-C-36	2	2	2	2	2
			1230	6	MM-C-36	MM-C-45	MM-C-45	MM-C-45	2	2	2	2	2
80	14,2	88,9	360	1	MM-C-16	MM-C-16	MM-C-16	MM-C-16	2	2	2	2	2
			570	2	MM-C-30	MM-C-30	MM-C-30	MM-C-30	2	2	2	2	2
			990	4	MM-C-36	MM-C-36	MM-C-36	MM-C-45	2	2	2	2	2
100	20,9	108,0	400	1	MM-C-16	MM-C-16	MM-C-16	MM-C-30	2	2	2	2	2
			650	2	MM-C-30	MM-C-30	MM-C-30	MM-C-30	2	2	2	2	2
			1150	4	MM-C-36	MM-C-45	MM-C-45	x	2	2	2	2	2

* Вес водозаполненной трубы с 100% покрытием изоляцией (по стандарту EnEV 2009, плотность 80 кг/м^3).
** Следует соблюдать инструкции по применению анкеров. Анкеры приняты на основании данных на октябрь 2013 года.

Таблица подбора крепления для металлопластиковых труб Geberit Mepla
(водозаполненные, с изоляцией)

Диаметр условного прохода трубы, мм	Вес трубы, кг/м	Наружный диаметр трубы, мм	Длина профиля между точками крепления, мм	Количество труб в узле крепления, шт.	Расстояние между креплениями, м				Количество анкеров на один узел крепления, шт.**				
					1,5	2	2,5	3	HKD M8	HKD M10	HUS-I	HUS-P 6	HST M8
15	0,6	20,0	310	2	MM-C-16	x	x	x	2	2	2	2	2
			470	4	MM-C-16	x	x	x	2	2	2	2	2
			630	6	MM-C-16	x	x	x	2	2	2	2	2
20	0,8	26,0	330	2	MM-C-16	x	x	x	2	2	2	2	2
			510	4	MM-C-16	x	x	x	2	2	2	2	2
			690	6	MM-C-16	x	x	x	2	2	2	2	2
25	1,4	32,0	350	2	MM-C-16	MM-C-16	x	x	2	2	2	2	2
			550	4	MM-C-16	MM-C-16	x	x	2	2	2	2	2
			750	6	MM-C-16	MM-C-30	x	x	2	2	2	2	2
32	2,0	40,0	378	2	MM-C-16	MM-C-16	x	x	2	2	2	2	2
			606	4	MM-C-16	MM-C-16	x	x	2	2	2	2	2
			834	6	MM-C-30	MM-C-30	x	x	2	2	2	2	2
40	3,2	50,0	410	2	MM-C-16	MM-C-16	MM-C-16	x	2	2	2	2	2
			670	4	MM-C-16	MM-C-30	MM-C-30	x	2	2	2	2	2
			930	6	MM-C-30	MM-C-30	MM-C-30	x	2	2	2	2	2
50	5,0	63,0	450	2	MM-C-16	MM-C-16	MM-C-16	x	2	2	2	2	2
			750	4	MM-C-30	MM-C-30	MM-C-30	x	2	2	2	2	2
			1050	6	MM-C-36	MM-C-36	MM-C-36	x	2	2	2	2	2
65	7,2	75,0	510	2	MM-C-16	MM-C-16	MM-C-16	MM-C-16	2	2	2	2	2
			870	4	MM-C-30	MM-C-30	MM-C-36	MM-C-36	2	2	2	2	2
			1230	6	MM-C-36	MM-C-36	MM-C-36	MM-C-45	2	2	2	2	2

* Вес водозаполненной трубы с 100% покрытием изоляцией (по стандарту EnEV 2009, плотность 80 кг/м^3).
** Следует соблюдать инструкции по применению анкеров. Анкеры приняты на основании данных на октябрь 2013 года.

Таблица подбора крепления для труб из нержавеющей стали лGeberit Mapress 1.4401 (водозаполненные, с изоляцией)

Диаметр условного прохода трубы, мм	Вес трубы, кг/м	Наружный диаметр трубы, мм	Длина профиля между точками крепления, мм	Количество труб в узле крепления, шт.	Расстояние между креплениями, м				Количество анкеров на один узел крепления, шт.**				
					1,5	2	2,5	3	HKD M8	HKD M10	HUS-I	HUS-P 6	HST M8
15	0,8	18,0	310	2	MM-C-16	MM-C-16	MM-C-16	x	2	2	2	2	2
			470	4	MM-C-16	MM-C-16	MM-C-16	x	2	2	2	2	2
			630	6	MM-C-16	MM-C-16	MM-C-16	x	2	2	2	2	2
20	1,1	22,0	330	2	MM-C-16	MM-C-16	MM-C-16	MM-C-16	2	2	2	2	2
			510	4	MM-C-16	MM-C-16	MM-C-16	MM-C-16	2	2	2	2	2
			690	6	MM-C-16	MM-C-16	MM-C-16	MM-C-16	2	2	2	2	2
25	1,8	28,0	350	2	MM-C-16	MM-C-16	MM-C-16	MM-C-16	2	2	2	2	2
			550	4	MM-C-16	MM-C-16	MM-C-16	MM-C-16	2	2	2	2	2
			750	6	MM-C-30	MM-C-30	MM-C-30	MM-C-30	2	2	2	2	2
32	2,6	35,0	378	2	MM-C-16	MM-C-16	MM-C-16	MM-C-16	2	2	2	2	2
			606	4	MM-C-16	MM-C-16	MM-C-16	MM-C-16	2	2	2	2	2
			834	6	MM-C-30	MM-C-30	MM-C-30	MM-C-30	2	2	2	2	2
40	3,5	42,0	410	2	MM-C-16	MM-C-16	MM-C-16	MM-C-16	2	2	2	2	2
			670	4	MM-C-16	MM-C-30	MM-C-30	MM-C-30	2	2	2	2	2
			930	6	MM-C-30	MM-C-30	MM-C-30	MM-C-36	2	2	2	2	2
50	5,4	54,0	450	2	MM-C-16	MM-C-16	MM-C-16	MM-C-16	2	2	2	2	2
			750	4	MM-C-30	MM-C-30	MM-C-30	MM-C-30	2	2	2	2	2
			1050	6	MM-C-36	MM-C-36	MM-C-36	MM-C-36	2	2	2	2	2
65	10,5	76,1	510	2	MM-C-16	MM-C-16	MM-C-16	MM-C-30	2	2	2	2	2
			870	4	MM-C-36	MM-C-36	MM-C-36	MM-C-36	2	2	2	2	2
			1230	6	MM-C-36	MM-C-45	MM-C-45	MM-C-45	2	2	2	2	2
80	13,7	88,9	360	1	MM-C-16	MM-C-16	MM-C-16	MM-C-16	2	2	2	2	2
			570	2	MM-C-30	MM-C-30	MM-C-30	MM-C-30	2	2	2	2	2
			990	4	MM-C-36	MM-C-36	MM-C-36	MM-C-45	2	2	2	2	2
100	19,0	108,0	400	1	MM-C-16	MM-C-16	MM-C-16	MM-C-16	2	2	2	2	2
			650	2	MM-C-30	MM-C-30	MM-C-30	MM-C-30	2	2	2	2	2
			1150	4	MM-C-36	MM-C-45	MM-C-45	MM-C-45	2	2	2	2	2

* Вес водозаполненной трубы с 100% покрытием изоляцией (по стандарту EnEV 2009, плотность 80 кг/м^3).
** Следует соблюдать инструкции по применению анкеров. Анкеры приняты на основании данных на октябрь 2013 года.

Таблица подбора крепления для стальных труб (малые и средние трубопроводы) по DIN EN 10255 (водозаполненные, с изоляцией)

Диаметр условного прохода трубы, мм	Вес трубы, кг/м	Наружный диаметр трубы, мм	Длина профиля между точками крепления, мм	Количество труб в узле крепления, шт.	Расстояние между креплениями, м				Количество анкеров на один узел крепления, шт.**				
					1,5	2	2,5	3	HKD M8	HKD M10	HUS-I	HUS-P 6	HST M8
15 / ½"	1,6	21,3	310	2	MM-C-16	MM-C-16	x	x	2	2	2	2	2
			470	4	MM-C-16	MM-C-16	x	x	2	2	2	2	2
			630	6	MM-C-16	MM-C-16	x	x	2	2	2	2	2
20 / ¾"	2,2	26,9	330	2	MM-C-16	MM-C-16	x	x	2	2	2	2	2
			510	4	MM-C-16	MM-C-16	x	x	2	2	2	2	2
			690	6	MM-C-16	MM-C-30	x	x	2	2	2	2	2
25 / 1"	3,5	33,7	350	2	MM-C-16	MM-C-16	MM-C-16	x	2	2	2	2	2
			550	4	MM-C-16	MM-C-16	MM-C-30	x	2	2	2	2	2
			750	6	MM-C-30	MM-C-30	MM-C-30	x	2	2	2	2	2
32 / 1 ¼"	4,8	42,4	378	2	MM-C-16	MM-C-16	MM-C-16	MM-C-16	2	2	2	2	2
			606	4	MM-C-30	MM-C-30	MM-C-30	MM-C-30	2	2	2	2	2
			834	6	MM-C-30	MM-C-36	MM-C-36	MM-C-36	2	2	2	2	2
40 / 1 ½"	5,9	48,3	410	2	MM-C-16	MM-C-16	MM-C-16	MM-C-16	2	2	2	2	2
			670	4	MM-C-30	MM-C-30	MM-C-30	MM-C-30	2	2	2	2	2
			930	6	MM-C-36	MM-C-36	MM-C-36	MM-C-36	2	2	2	2	2
50 / 2"	8,8	60,3	450	2	MM-C-16	MM-C-16	MM-C-16	MM-C-16	2	2	2	2	2
			750	4	MM-C-30	MM-C-30	MM-C-36	MM-C-36	2	2	2	2	2
			1050	6	MM-C-36	MM-C-36	MM-C-36	MM-C-45	2	2	2	2	2
65 / 2 ½"	12,7	76,1	510	2	MM-C-16	MM-C-16	MM-C-30	MM-C-30	2	2	2	2	2
			870	4	MM-C-36	MM-C-36	MM-C-36	MM-C-36	2	2	2	2	2
			1230	6	MM-C-36	MM-C-36	MM-C-36	MM-C-36	3	3	3	3	3
80 / 3"	17,0	88,9	360	1	MM-C-16	MM-C-16	MM-C-16	MM-C-16	2	2	2	2	2
			570	2	MM-C-30	MM-C-30	MM-C-30	MM-C-30	2	2	2	2	2
			990	4	MM-C-36	MM-C-36	MM-C-36	MM-C-45	2	2	2	2	2
100 / 4"	26,3	114,3	400	1	MM-C-16	MM-C-16	MM-C-30	MM-C-30	2	2	2	2	2
			650	2	MM-C-30	MM-C-30	MM-C-36	MM-C-36	2	2	2	2	2
			1150	4	MM-C-45	MM-C-45	x	x	2	2	2	2	2

* Вес водозаполненной трубы с 100% покрытием изоляцией (по стандарту EnEV 2009, плотность 80 кг/м^3).
** Следует соблюдать инструкции по применению анкеров. Анкеры приняты на основании данных на октябрь 2013 года.

Монтажный профиль MQ

Области применения

- Рекомендуется для установки внутри сухих помещений
- Трубопроводы
- Воздуховоды

Преимущества

- С-образный профиль с зубцами на внутренних гранях
- Эстетический внешний вид
- Предварительно нанесенные маркировочные риски упрощают сборку, обрезку и установку

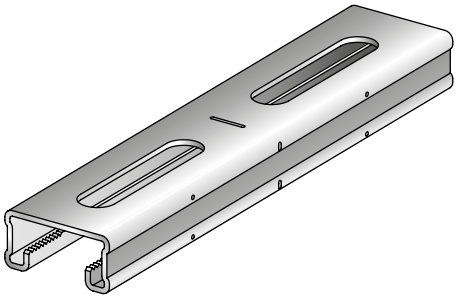

Технические данные

Состав материала	Сталь S250GD - DIN EN 10326
Покрытие	Цинкование по методу Сендзимира

MQ 21

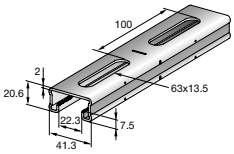

MQ-41

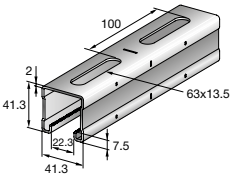

MQ-41/3

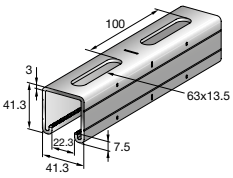

MQ-52

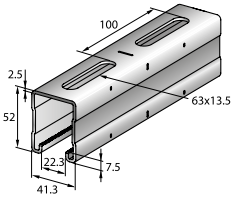

MQ-72

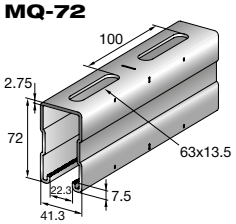

Наименование	Высота	Длина	Толщина материала	Вес на метр длины	Согласования	Упаковка	Номер артикула
MQ-21 3M	21 мм	3 м	2 мм	1438 г	RAL-GZ 655-C, Согласовано GL (19375-11HH)	3	**2007529**
MQ-21 6M	21 мм	6 м	2 мм	1438 г	RAL-GZ 655-C, Согласовано Российским морским регистром судоходства (08030000), Согласовано GL (19375-11HH)	6	**2007610**
MQ-41 3M	41 мм	3 м	2 мм	2080 г	RAL-GZ 655-C, Согласовано Российским морским регистром судоходства (08030000), Согласовано GL (19375-11HH), Сертификат о сейсмоустойчивости (LS-S-06-904)	3	**2007611**
MQ-41 6M	41 мм	6 м	2 мм	2080 г	RAL-GZ 655-C, Согласовано Российским морским регистром судоходства (08030000), Согласовано GL (19375-11HH), Сертификат о сейсмоустойчивости (LS-S-06-904)	3	**2007612**
MQ-41/3 3M	41 мм	3 м	3 мм	2910 г	Испытание на огнестойкость IBMB 3022-9626,RAL-GZ 655-C	3	**369596**
MQ-41/3 6M	41 мм	6 м	3 мм	2910 г	Испытание на огнестойкость IBMB 3022-9626,RAL-GZ 655-C	6	**369597**
MQ-52 3M	52 мм	3 м	2,5 мм	2942 г	RAL-GZ 655-C	3	**373795**
MQ-52 6M	52 мм	6 м	2,5 мм	2942 г	RAL-GZ 655-C	6	**369598**
MQ-72 3M	72 мм	3 м	2,75 мм	4101 г	RAL-GZ 655-C	3	**373797**
MQ-72 6M	72 мм	6 м	2,75 мм	4101 г	RAL-GZ 655-C	6	**369599**

Двойной монтажный профиль MQ-D

Области применения

- Рекомендуется для установки внутри сухих помещений
- Трубопроводы
- Воздуховоды

Преимущества

- С-образный профиль с зубцами на внутренних гранях
- Эстетический внешний вид
- Предварительно нанесенные маркировочные риски упрощают сборку, обрезку и установку

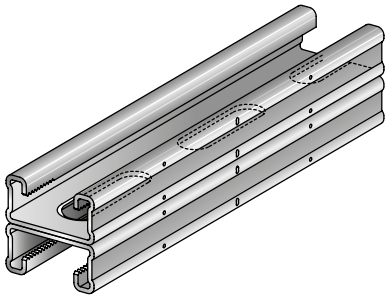

Технические данные	
Состав материала	Сталь S250GD - DIN EN 10326
Покрытие	Цинкование по методу Сендзимира

MQ-21 D

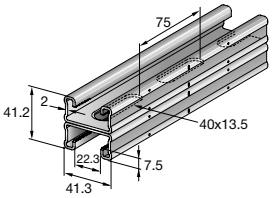

MQ-41 D

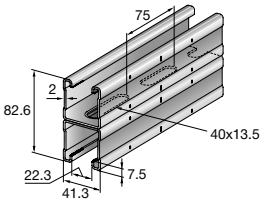

MQ-52-72 D

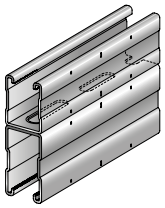

MQ-124X D

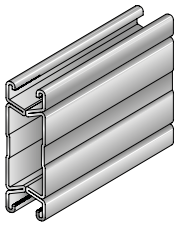

Наименование	Высота	Длина	Толщина материала	Вес на метр длины	Согласования	Упаковка	Номер артикула
MQ-21 D 3M	41 мм	3 м	2 мм	2904 г	RAL-GZ 655-C,Сертификат о сейсмоустойчивости (LS-S-06-904), Согласовано Российским морским регистром судоходства08030000), Согласовано GL (19375-11HH)	3	**369601**
MQ-21 D 6M	41 мм	6 м	2 мм	2904 г	RAL-GZ 655-C, Сертификат о сейсмоустойчивости (LS-S-06-904), Согласовано Российским морским регистром судоходства (08030000), Согласовано GL (19375-11HH)	6	**369602**
MQ-41 D 3M	83 мм	3 м	2 мм	4188 г	Испытание на огнестойкость IBMB 3022-9626,RAL-GZ 655-C	3	**369603**
MQ-41 D 6M	83 мм	6 м	2 мм	4188 г	Испытание на огнестойкость IBMB 3022-9626,RAL-GZ 655-C	6	**369604**
MQ-52-72 D 3M	124 мм	3 м	2,5 мм, 2,75 мм	7078 г	RAL-GZ 655-C	3	**373799***
MQ-52-72 D 6M	124 мм	6 м	2,5 мм, 2,75 мм	7078 г	RAL-GZ 655-C	6	**369605**
MQ-124X D 6M	124 мм	6 м	3 мм	9841 г	RAL-GZ 655-C	6	**369606**

* Специальные сроки поставки. Уточняйте информацию у представителя Hilti или по телефону 8 800 700 52 52

Технические данные MQ профилей (оцинкованная сталь)

Определение осей

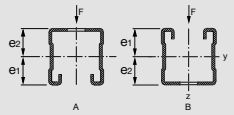

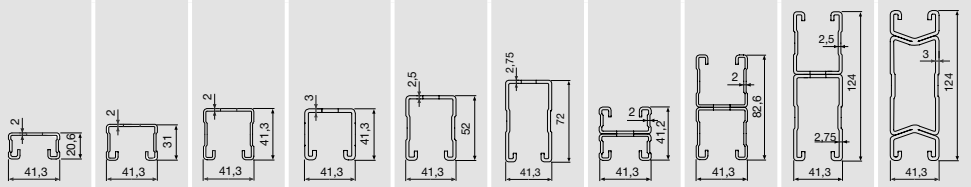

			MQ-21	MQ-31	MQ-41	MQ-41/3	MQ-52	MQ-72	MQ-21 D	MQ-41 D	MQ-52-72 D	MQ-124X D
Толщина стенки	t	[мм]	2,0	2,0	2,0	3,0	2,5	2,75	2,0	2,0	2,5/2,75	3,0
Площадь сечения	A	[мм²]	165,3	204,9	245,1	348,4	352,1	492,8	330,6	490,3	844,9	1237,2
Масса профиля		[кг/м]	1,44	1,76	2,08	2,91	2,94	4,10	2,90	4,19	7,08	9,84
Длина профиля		[м]	3/6	3/6	3/6	3/6	6	6	3/6	3/6	6	6
Материал												
S 250 GD (DIN EN 10346)			•	•	•	•	•	•	•	•	•	•
Допустимое напряжение	δ_{perm}	[Н/мм²]	188,3	181,8	175,3	188,3	181,8	175,3	188,3	175,3	175,3	162,3
Модуль упругости		[Н/мм²]	210000	210000	210000	210000	210000	210000	210000	210000	210000	210000
Поверхность												
Оцинкованное покрытие (метод Сендзимира) (DIN EN ISO 1401)			•	•	•	•	•	•	•	•	•	•
Поперечное сечение: Ось Y												
Линия центров тяжести A [1)]	e_1	[мм]	10,84	16,01	21,13	21,52	26,67	36,79	20,60	41,30	62,02	62,00
Линия центров тяжести B	e_2	[мм]	9,76	14,99	20,17	19,78	25,33	35,22	20,60	41,30	61,99	62,00
Момент инерции	I_y	[см⁴]	0,92	2,60	5,37	7,02	11,41	28,70	4,98	30,69	115,41	188.04
Момент сопротивления сечения A	W_{y1}	[см³]	0,85	1,62	2,54	3,26	4,28	7,80	2,42	7,43	18,61	30,33
Момент сопротивления сечения B	W_{y2}	[см³]	0,94	1,73	2,66	3,55	4,50	8,15	2,42	7,43	18,62	30,33
Радиус инерции	i_y	[см]	0,74	1,13	1,48	1,42	1,80	2,41	1,23	2,50	3,70	3,90
Допустимый момент [2)]	M_y	[Нм]	159	295	446	614	778	1368	455	1303	3263	4923
Ось Z												
Момент инерции	I_z	[см⁴]	4,39	5,83	7,33	10,44	10,79	15,40	8,78	14,67	26,13	31,62
Момент сопротивления сечения	W_z	[см³]	2,13	2,82	3,55	5,06	5,23	7,46	4,25	7,10	12,65	15,31
Радиус инерции	i_z	[см]	1,63	1,69	1,73	1,73	1,75	1,77	1,63	1,73	1,76	1,60

• Допустимое напряжение σ_D / $y_{G/Q}$ где $K\sigma_D$ / $y_{G/Q}$ = 1,4. σ_D результат наивысшего предела текучести (в точке) после холодного прессования в соотв. с DAST-RILI 016, 1992 г.: $K\sigma_D = f_{yk} / y_M$ где y_M = 1,1.

Диаграмма выбора профиля:

- Однопролетная балка с одиночной нагрузкой приложенной в центре пролета, L/2 Все значения рассчитаны для допустимого напряжения стали $\sigma_{рек}$.
- При действии нескольких нагрузок на однопролетную балку они могут быть суммированы и рассматриваться как одна нагрузка, действующая посередине пролета. Этот метод является безопасным.
- Допустимые напряжения стали и макс. отклонение L/200 не превышены при данных максимальных пролетах между профилями, L [мм].
- С учетом веса профиля.

Технические данные MQ профилей (макс. Пролёт/Прогиб от сосредоточенной нагрузки)

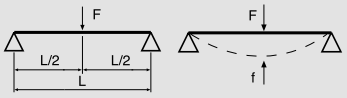

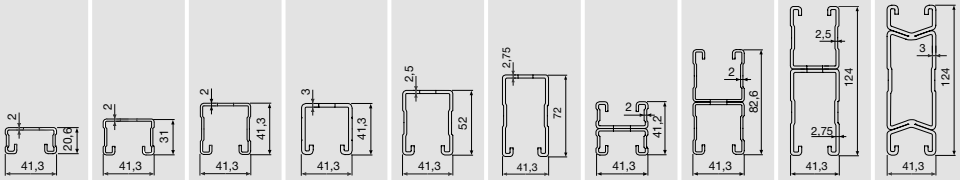

	Максимальный пролёт L [см] / прогиб f [мм], макс. L/200																			
	MQ-21		MQ-31		MQ-41		MQ-41/3		MQ-52		MQ-72		MQ-21D		MQ-41D		MQ-52-72D		MQ-124XD	
F [кН]	L	f	L	f	L	f	L	f	L	f	L	f	L	f	L	f	L	f	L	f
0,25	133	7	218	11	306	15	337	17	419	21	599	30	288	14	600	28	600	10	600	7
0,50	95	5	159	8	226	11	254	13	321	16	482	24	216	11	496	25	600	14	600	10
0,75	78	4	131	7	187	9	212	11	268	13	411	21	179	9	424	21	600	19	600	13
1,00	63	3	114	6	163	8	185	9	235	12	364	18	156	8	375	19	600	23	600	16
1,25	51	2	94	4	141	7	166	8	211	11	329	16	140	7	340	17	600	28	600	18
1,50	42	1	78	3	118	5	152	8	193	10	303	15	120	5	313	16	576	29	600	21
1,75	36	<1	67	2	101	3	139	7	175	8	282	14	103	4	288	14	541	27	600	24
2,00	32	<1	59	2	89	3	122	5	154	6	264	13	90	3	254	11	511	26	600	27
2,25	28	<1	52	1	79	2	108	4	137	5	238	11	80	2	227	9	486	24	600	30
2,50	25	<1	47	1	71	2	98	3	124	4	215	9	72	2	205	7	464	23	576	29
2,75	23	<1	43	<1	65	1	89	3	112	3	196	7	66	2	187	6	444	22	554	28
3,00	21	<1	39	<1	59	1	82	2	103	3	180	6	60	1	172	5	415	20	534	27
3,50	18	<1	34	<1	51	<1	70	2	89	2	155	5	52	<1	148	4	360	15	499	25
4,00	16	<1	29	<1	44	<1	61	1	78	2	136	4	45	<1	129	3	317	12	466	23
4,50	14	<1	26	<1	39	<1	54	1	69	1	121	3	-	-	115	2	284	9	418	19
5,00	12	<1	23	<1	36	<1	49	<1	62	1	109	2	-	-	104	2	256	8	380	15
6,00	10	<1	19	<1	30	<1	41	<1	52	<1	91	2	-	-	87	1	220	6	338	13
7,00	9	<1	17	<1	25	<1	35	<1	44	<1	78	1	-	-	75	<1	188	4	287	9
8,00	7	<1	14	<1	22	<1	31	<1	39	<1	68	<1	-	-	65	<1	162	3	243	6

Пример:

- На профиль с интервалом L=100 см действует сила 1,0 кН (~ 100 кг), профиль с одним пролетом.

Решение:

- Выберите строчку для нагрузки F = 1,0 кН.
- Можно использовать профили от MQ-31 до MQ-124X D допустимый пролет (значения в таблице) равен или превышает требуемый пролет L = 100 см.

Технические данные MQ профилей (макс. Пролет/Прогиб от равномерно-распределенной нагрузки)

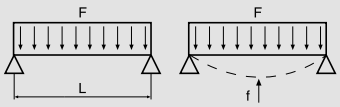

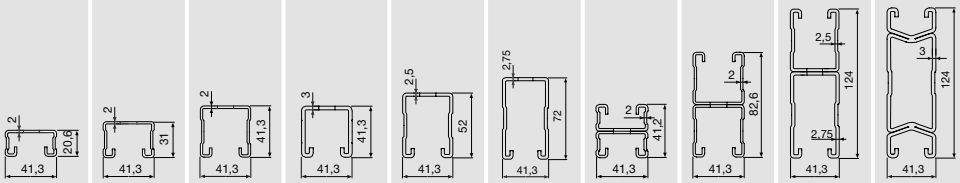

	Максимальный пролёт L [см] / прогиб f [мм], макс. L/200																			
	MQ-21		MQ-31		MQ-41		MQ-41/3		MQ-52		MQ-72		MQ-21D		MQ-41D		MQ-52-72D		MQ-124XD	
F [кН]	L	f	L	f	L	f	L	f	L	f	L	f	L	f	L	f	L	f	L	f
0,25	164	8	266	13	365	18	394	20	484	24	600	23	340	17	600	22	600	8	600	6
0,50	120	6	198	10	279	14	310	15	387	19	563	28	264	13	578	29	600	11	600	8
0,75	98	5	164	8	233	12	262	13	329	16	493	25	222	11	507	25	600	14	600	10
1,00	86	4	143	7	204	10	230	12	291	15	442	22	195	10	456	23	600	17	600	11
1,25	77	4	128	6	183	9	208	10	263	13	404	20	176	9	417	21	600	19	600	13
1,50	70	4	117	6	168	8	191	10	242	12	374	19	161	8	386	19	600	22	600	15
1,75	65	3	109	5	156	8	177	9	225	11	350	17	150	7	361	18	600	25	600	17
2,00	61	3	102	5	146	7	166	8	211	11	329	16	140	7	340	17	600	28	600	18
2,25	56	3	96	5	138	7	157	8	200	10	312	16	133	7	322	16	591	30	600	20
2,50	51	2	91	5	131	7	149	7	190	9	297	15	126	6	307	15	566	28	600	22
2,75	46	2	85	4	125	6	142	7	181	9	284	14	120	6	293	15	545	27	600	24
3,00	42	2	78	3	118	6	136	7	174	9	273	14	115	6	282	14	525	26	600	26
3,50	36	1	67	3	101	4	126	6	161	8	253	13	103	5	262	13	492	25	600	29
4,00	31	<1	59	2	89	3	118	6	151	8	238	12	90	4	245	12	464	23	576	29
4,50	28	<1	52	2	79	3	108	5	137	6	224	11	-	-	227	11	440	22	548	27
5,00	25	<1	47	1	71	2	98	4	123	5	213	11	-	-	205	9	419	21	524	26
6,00	21	<1	39	<1	59	1	81	3	103	4	180	8	-	-	172	6	385	19	484	24
7,00	17	<1	33	<1	51	1	70	2	88	3	155	6	-	-	147	5	358	18	451	23
8,00	15	<1	29	<1	44	<1	61	2	77	2	136	4	-	-	129	4	317	14	424	21

Технические данные MQ профилей (макс. пролет/прогиб от сосредоточенной нагрузки)

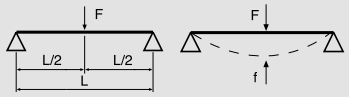

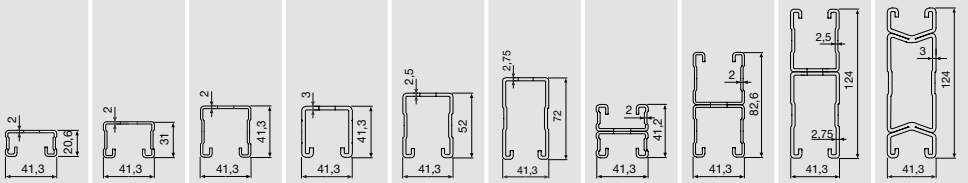

	Максимальный пролёт L [см] / прогиб f [мм], макс. L/200																			
	MQ-21		MQ-31		MQ-41		MQ-41/3		MQ-52		MQ-72		MQ-21D		MQ-41D		MQ-52-72D		MQ-124XD	
Пролет L [см]	F	f	F	f	F	f	F	f	F	f	F	f	F	f	F	f	F	f	F	f
25	2,53	0,4	4,68	0,3	7,08	0,2	9,78	0,2	12,36	0,2	21,75	0,1	4,29	0,1	8,43	<0,1	15,14	<0,1	50,00	<0,1
50	1,27	1,7	2,35	1,1	3,56	0,8	4,90	0,9	6,20	0,7	10,92	0,5	3,63	0,9	8,43	0,3	15,14	0,2	39,31	0,3
75	0,82	3,8	1,56	2,5	2,37	1,9	3,26	2,0	4,13	1,5	7,27	1,1	2,42	2,0	6,93	0,9	15,14	0,6	26,21	0,6
100	0,45	5,0	1,17	4,5	1,77	3,3	2,44	3,5	3,09	2,7	5,45	1,9	1,81	3,6	5,19	1,7	13,01	1,1	19,64	1,0
125	0,28	6,3	0,82	6,3	1,41	5,2	1,95	5,4	2,47	4,2	4,35	3,0	1,44	5,7	4,14	2,6	10,39	1,8	15,69	1,6
150	0,19	7,5	0,57	7,5	1,17	7,4	1,54	7,5	2,05	6,1	3,62	4,3	1,09	7,5	3,44	3,8	8,65	2,5	13,05	2,3
175	0,14	8,8	0,41	8,8	0,86	8,8	1,12	8,8	1,75	8,3	3,09	5,8	0,79	8,8	2,94	5,2	7,39	3,4	11,17	3,2
200	0,10	10,0	0,31	10,0	0,65	10,0	0,85	10,0	1,40	10,0	2,69	7,6	0,59	10,0	2,56	6,8	6,45	4,5	9,75	4,2
225	0,07	11,3	0,23	11,3	0,51	11,3	0,66	11,3	1,09	11,3	2,39	9,6	0,46	11,3	2,27	8,6	5,72	5,7	8,64	5,3
250	0,05	12,5	0,18	12,5	0,40	12,5	0,52	12,5	0,87	12,5	2,14	11,9	0,36	12,5	2,03	10,6	5,13	7,0	7,75	6,5
275	0,04	13,8	0,14	13,8	0,32	13,8	0,42	13,8	0,71	13,8	1,84	13,8	0,28	13,8	1,84	12,8	4,65	8,5	7,03	7,9
300	0,02	15,0	0,11	15,0	0,26	15,0	0,34	15,0	0,58	15,0	1,53	15,0	0,22	15,0	1,64	15,0	4,24	10,2	6,42	9,4
325	-	-	-	-	0,21	16,3	0,28	16,3	0,48	16,3	1,29	16,3	0,18	16,3	1,38	16,3	3,90	11,9	5,90	11,0
350	-	-	-	-	0,18	17,5	0,23	17,5	0,40	17,5	1,09	17,5	0,14	17,5	1,17	17,5	3,60	13,9	5,45	12,8
375	-	-	-	-	0,14	18,8	0,18	18,8	0,34	18,8	0,93	18,8	0,11	18,8	1,00	18,8	3,35	15,9	5,07	14,7
400	-	-	-	-	0,12	20,0	0,15	20,0	0,29	20,0	0,80	20,0	0,08	20,0	0,86	20,0	3,12	18,1	4,73	16,8
425	-	-	-	-	0,09	21,3	0,12	21,3	0,24	21,3	0,69	21,3	0,06	21,3	0,75	21,3	2,92	20,5	4,42	19,0
450	-	-	-	-	0,08	22,5	0,09	22,5	0,20	22,5	0,60	22,5	0,04	22,5	0,65	22,5	2,67	22,5	4,15	21,3
475	-	-	-	-	0,06	23,8	0,07	23,8	0,17	23,8	0,52	23,8	0,03	23,8	0,56	23,8	2,37	23,8	3,91	23,8
500	-	-	-	-	0,04	25,0	0,05	25,0	0,14	25,0	0,45	25,0	0,29	95,2	0,49	25,0	2,11	25,0	3,48	25,0

Технические данные MQ профилей (макс. пролет/прогиб от равномерно-распределённой нагрузки)

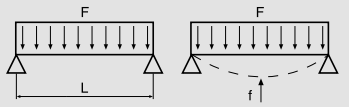

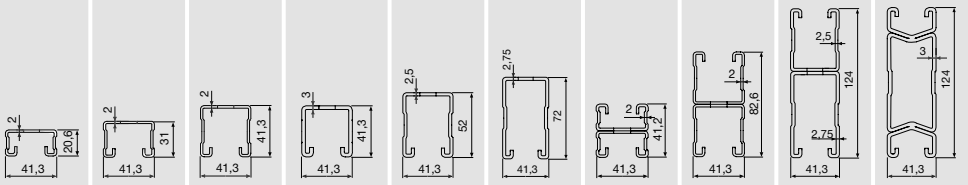

	Максимальный пролёт L [см] / прогиб f [мм], макс. L/200																			
	MQ-21		MQ-31		MQ-41		MQ-41/3		MQ-52		MQ-72		MQ-21D		MQ-41D		MQ-52-72D		MQ-124XD	
Пролет L [см]	F	f	F	f	F	f	F	f	F	f	F	f	F	f	F	f	F	f	F	f
25	5,10	0,5	9,43	0,4	14,26	0,3	19,64	0,3	24,88	0,2	43,75	0,1	4,29	<0,1	8,43	<0,1	15,14	<0,1	50,00	<0,1
50	2,54	2,2	4,71	1,4	7,12	1,0	9,81	1,1	12,43	0,8	21,86	0,6	4,29	0,7	8,43	0,2	15,14	0,1	50,00	0,2
75	1,30	3,8	3,13	3,2	4,74	2,3	6,53	2,4	8,27	1,9	14,56	1,3	4,29	2,3	8,43	0,7	15,14	0,3	50,00	0,7
100	0,73	5,0	2,08	5,0	3,55	4,1	4,88	4,3	6,19	3,4	10,90	2,4	3,61	4,5	8,43	1,7	15,14	0,8	39,29	1,3
125	0,46	6,3	1,32	6,3	2,75	6,3	3,59	6,3	4,94	5,3	8,70	3,7	2,53	6,3	8,29	3,3	15,14	1,6	31,39	2,0
150	0,31	7,5	0,90	7,5	1,89	7,5	2,47	7,5	4,04	7,5	7,23	5,3	1,74	7,5	6,89	4,7	15,14	2,8	26,11	2,9
175	0,22	8,8	0,65	8,8	1,38	8,8	1,80	8,8	2,95	8,8	6,18	7,2	1,26	8,8	5,88	6,4	14,79	4,3	22,34	4,0
200	0,16	10,0	0,49	10,0	1,04	10,0	1,36	10,0	2,24	10,0	5,39	9,5	0,95	10,0	5,13	8,4	12,91	5,6	19,50	5,2
225	0,11	11,3	0,37	11,3	0,81	11,3	1,05	11,3	1,75	11,3	4,48	11,3	0,73	11,3	4,54	10,7	11,44	7,1	17,28	6,6
250	0,08	12,5	0,29	12,5	0,64	12,5	0,83	12,5	1,40	12,5	3,60	12,5	0,57	12,5	3,85	12,5	10,26	8,8	15,51	8,1
275	0,06	13,8	0,23	13,8	0,52	13,8	0,67	13,8	1,14	13,8	2,95	13,8	0,45	13,8	3,16	13,8	9,30	10,6	14,05	9,8
300	0,04	15,0	0,18	15,0	0,42	15,0	0,54	15,0	0,93	15,0	2,45	15,0	0,36	15,0	2,62	15,0	8,49	12,6	12,83	11,7
325	-	-	-	-	0,34	16,3	0,44	16,3	0,78	16,3	2,06	16,3	0,29	16,3	2,21	16,3	7,80	14,8	11,80	13,7
350	-	-	-	-	0,28	17,5	0,36	17,5	0,65	17,5	1,75	17,5	0,23	17,5	1,87	17,5	7,21	17,2	10,91	15,9
375	-	-	-	-	0,23	18,8	0,29	18,8	0,54	18,8	1,49	18,8	0,18	18,8	1,60	18,8	6,35	18,8	10,13	18,3
400	-	-	-	-	0,19	20,0	0,24	20,0	0,46	20,0	1,28	20,0	0,13	20,0	1,38	20,0	5,53	20,0	9,08	20,0
425	-	-	-	-	0,15	21,3	0,19	21,3	0,38	21,3	1,11	21,3	0,10	21,3	1,19	21,3	4,85	21,3	7,98	21,3
450	-	-	-	-	0,12	22,5	0,15	22,5	0,32	22,5	0,96	22,5	0,07	22,5	1,03	22,5	4,28	22,5	7,05	22,5
475	-	-	-	-	0,09	23,8	0,11	23,8	0,27	23,8	0,83	23,8	0,04	23,8	0,90	23,8	3,79	23,8	6,25	23,8
500	-	-	-	-	0,07	25,0	0,08	25,0	0,22	25,0	0,72	25,0	0,02	25,0	0,78	25,0	3,37	25,0	5,57	25,0

Допустимая продольная сжимающая нагрузка для профилей MQ

• В соответсвии с DIN 18 800 и DASt-Rili 016 для C-образных профилей (нагрузка на всю площадь сечения)

Длина продольного изгиба Sk [см]	MQ-21 [кН]	MQ-31 [кН]	MQ-41 [кН]	MQ-41/3 [кН]	MQ-52 [кН]	MQ-72 [кН]	MQ-21 D [кН]	MQ-41 D [кН]	MQ-52-72 D [кН]	MQ-124X D [кН]
25	28,65	36,26	42,69	64,99	63,61	85,84	60,97	85,41	147,18	199,55
50	22,42	32,49	39,78	59,94	60,57	82,05	55,21	81,40	140,57	189,18
75	14,81	27,46	36,19	53,74	56,29	76,52	47,72	75,71	131,02	175,12
100	9,54	21,43	31,68	45,88	51,11	69,87	38,44	68,83	119,50	157,91
125	6,49	16,06	26,47	37,23	44,88	61,87	29,50	60,56	105,65	137,30
150	4,67	12,10	21,44	29,46	38,12	53,04	22,53	51,55	90,42	115,41
175	3,51	9,33	17,24	23,35	31,74	44,50	17,50	42,99	75,75	95,28
200	-	7,37	13,97	18,76	26,30	37,07	13,88	35,67	63,04	78,50
225	-	5,96	11,46	15,31	21,90	30,98	11,25	29,72	52,65	65,13
250	-	4,91	9,54	12,70	18,41	26,10	9,28	24,99	44,33	54,60
275	-	4,11	8,05	10,69	15,63	22,20	7,79	21,23	37,70	46,29
300	-	-	6,88	9,11	13,41	19,07	6,62	18,22	32,38	39,67
325	-	-	5,94	7,85	11,62	16,54	-	15,79	28,07	34,34
350	-	-	5,17	6,84	10,16	14,46	-	13,80	24,54	29,99
375	-	-	-	-	8,95	12,75	-	12,16	21,63	26,41
400	-	-	-	-	7,94	11,32	-	10,79	19,20	23,42

Определение длины изгиба:
Длина стержня l (см)
Коэффициент устойчивости β
Sk (см) длина продольного изгиба = l • β

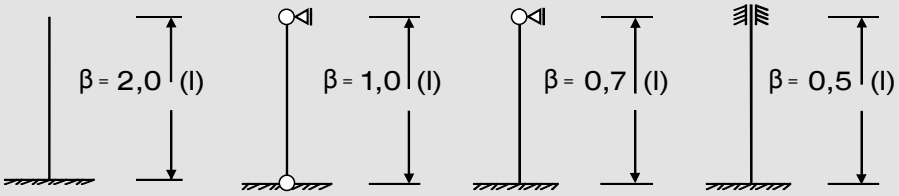

Схема 1 Схема 2 Схема 3 Схема 4

• $\gamma_{G/Q}$ = 1,4 → F_D* = значение допустимой сжимающей нагрузки 1,4 *(Расчётное значение)

• Таблица подходит для определения допустимых нагрузок только при центральном сжатии профилей. Таблица не учитывает Моменты возникающие от нагрузки приложенной с эксцентриситетом/ Наклоны профиля/ Боковое кручение при изгибе. При расчёте профилей данные факторы необходимо оценивать дополнительно.

Консоль MQK

Области применения

- Установка на перекрытия, стены и полы отдельно или вместе с монтажными системами
- Рекомендуется для установки внутри сухих помещений
- Установка кабельных лотков, воздуховодов и опор для труб

Преимущества

- С-образный профиль с зубцами на внутренних гранях
- Простота сборки и высокая нагрузка на срез
- Маркировочные риски

Технические данные

Состав материала	Гнутый профиль: S250GD – DIN EN 10326, Основание: Сталь S235JR - DIN EN 10025
Покрытие	Электролитическое цинкование – только для внутреннего применения

MQK-21

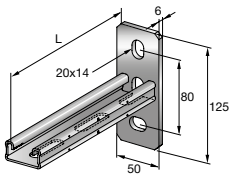

MQK-41

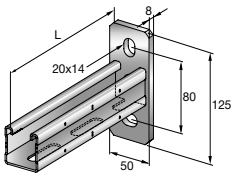

MQ-41/3

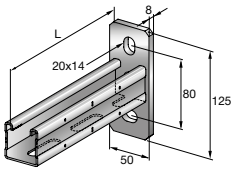

MQK-41/4

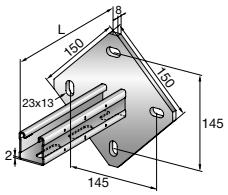

MQK-72

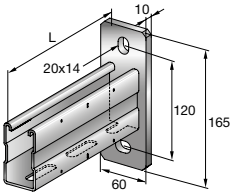

Наименование	Профиль	Длина - L	Толщина материала	Вес	Упаковка	Номер артикула
MQK-21/300	MQ-21	300 мм	Профиль: 2 мм, Основание: 6 мм	750 г	10	**369607**
MQK-21/450	MQ-21	450 мм	Профиль: 2 мм, Основание: 6 мм	970 г	10	**369608***
MQK-41/300	MQ-41	300 мм	Профиль: 2 мм, Основание: 8 мм	1030 г	10	**369609**
MQK-41/450	MQ-41	450 мм	Профиль: 2 мм, Основание: 8 мм	1340 г	10	**369610**
MQK-41/600	MQ-41	600 мм	Профиль: 2 мм, Основание: 8 мм	1700 г	10	**369611**
MQK-41/1000	MQ-41	1000 мм	Профиль: 2 мм, Основание: 8 мм	2610 г	10	**369612**
MQK-41/3/300	MQ-41/3	300 мм	Профиль: 3 мм, Основание: 8 мм	1270 г	10	**370595***
MQK-41/3/450	MQ-41/3	450 мм	Профиль: 3 мм, Основание: 8 мм	1730 г	10	**370596***
MQK-41/3/600	MQ-41/3	600 мм	Профиль: 3 мм, Основание: 8 мм	2190 г	10	**370597***
MQK-41/4/600	MQ-41	600 мм	Профиль: 2 мм, Основание: 8 мм	2890 г	6	**369613***
MQK-41/4/1000	MQ-41	1000 мм	Профиль: 2 мм, Основание: 8 мм	3900 г	6	**369614***
MQK-72/450	MQ-72	450 мм	Профиль: 2,75 мм, Основание: 10 мм	2670 г	6	**369615***
MQK-72/600	MQ-72	600 мм	Профиль: 2,75 мм, Основание: 10 мм	3170 г	6	**369616***

* Специальные сроки поставки. Для уточнения информации, пожалуйста, обратитесь к представителю Hilti.

Двойная консоль MQK-D

Области применения

- Установка на перекрытия, стены и полы отдельно или вместе с монтажными системами
- Рекомендуется для установки внутри сухих помещений
- Установка кабельных лотков, воздуховодов и опор для труб

Преимущества

- С-образный профиль с зубцами на внутренних гранях
- Простота сборки и высокая нагрузка на срез
- Маркировочные риски

Технические данные

Состав материала	Гнутый профиль: S250GD – DIN EN 10326, Основание: Сталь S235JR - DIN EN 10025
Покрытие	Электролитическое цинкование – только для внутреннего применения

MQK-21 D

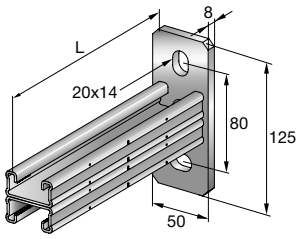

MQK-41 D

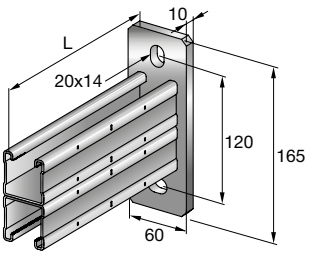

Наименование	Профиль	Длина - L	Толщина материала	Вес	Упаковка	Номер артикула
MQK-21 D/300	MQ-21-D	300 мм	Профиль: 2 мм, Основание: 8 мм	1330 г	10	**369617**
MQK-21 D/450	MQ-21-D	450 мм	Профиль: 2 мм, Основание: 8 мм	1830 г	10	**369618**
MQK-21 D/600	MQ-21-D	600 мм	Профиль: 2 мм, Основание: 8 мм	2320 г	10	**369619***
MQK-41 D/1000	MQ-41-D	1000 мм	Профиль: 2 мм, Основание: 10 мм	5430 г	6	**369620***

* Специальные сроки поставки. Для уточнения информации, пожалуйста, обратитесь к представителю Hilti.

Укосина для консолей MQK-S

Области применения

- Рекомендуется для сборки настенных консолей нестандартной длины
- Увеличение несущей способности консолей

Преимущества

- Для сборки настенных консолей
- Простое создание отдельных опор
- Укосина для консолей с 2 отверстиями для фиксирующих монтажных гаек MQN

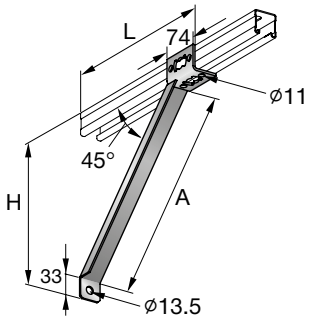

Технические данные

Состав материала	Сталь S235JR - DIN EN 10025
Покрытие	Электролитическое цинкование – только для внутреннего применения

Наименование	Высота - H	Длина - L	A	Толщина материала	Вес	Упаковка	Номер артикула
MQK-SK коротк.	328 мм	324 мм	355 мм	3 мм	650 г	10	**369622**
MQK-SL длинн.	528 мм	524 мм	635 мм	3 мм	1060 г	10	**369621**

Технические характеристики для консолей

Консоль	L (мм)	Вариант нагрузки 1: Равномерно распределенная нагрузка $F_1 = q \cdot i$ F1 [N]	Вариант нагрузки 2: Сосредоточенная нагрузка F_1 ½ ½ F1 [N]	Вариант нагрузки 3 F_1 F1 [N]	Вариант нагрузки 4 F_2 F_2 ⅓ ⅓ ⅓ F2 [N]	Вариант нагрузки 5 F_3 F_3 F_3 ¼ ¼ ¼ ¼ F3 [N]
Гальваническая оцинковка опор		**HST M12 HUS-H 10x100/15/30/40***	**HST M12 HUS-H 10x100/15/30/40***	**HST M12 HUS-H 10x100/15/30/40***	**HST M12 HUS-H 10x100/15/30/40***	**HST M12 HUS-H 10x100/15/30/40***
MQK-21/300	300	570	570	280	280	190
MQK-21/450	450	380	380	180	190	120
MQK-41/300	300	1700	1700	850	850	560
MQK-41/450	450	1130	1130	560	560	370
MQK-41/600	600	840	840	420	420	280
MQK-41/1000	1000	490	490	210	240	160
MQK-41/3/300	300	1700	1700	850	850	560
MQK-41/3/450	450	1120	1120	560	560	370
MQK-41/3/600	600	830	830	410	410	270
MQK-41/600/4	600	920	920	460	460	300
MQK-41/1000/4	1000	540	540	210	270	180
MQK-72/450	450	2710	2710	1350	1350	900
MQK-72/600	600	2020	2020	1010	1010	670
MQK-21 D/300	300	1580	1580	790	790	520
MQK-21 D/450	450	1050	1050	520	520	350
MQK-21 D/600	600	780	780	390	390	260
MQK-41 D/1000	1000	1180	1180	590	590	390

- Несущая способность консоли при применении анкеров HST M12 либо HUS-H 10x100 с глубиной посадки мин. 67 мм
- Бетон класса прочности ≥ B25
- Собственный вес консоли учтен
- Нагрузки не действительны при малых краевых расстояниях. Необходим перерасчет при малых краевых расстояниях.
- Приведенные значения нагрузок не учитывают малые межосевые расстояния
- При монтаже необходимо следовать инструкции по установке
- Максимальный прогиб в точке приложения силы не должен превышать L/150

Техические характеристики для консолей с укосиной

		Вариант нагрузки 1: Равномерно распределенная нагрузка	Вариант нагрузки 2: Сосредоточенная нагрузка	Вариант нагрузки 3	Вариант нагрузки 4	Вариант нагрузки 5
		$F_1 = q \cdot i$	F_1 ½ ½	F_1	F_2 F_2 ⅓ ⅓ ⅓	F_3 F_3 F_3 ¼ ¼ ¼ ¼
Консоль	**L (мм)**	**F1 [N]**	**F1 [N]**	**F1 [N]**	**F2 [N]**	**F3 [N]**
Гальваническая оцинковка опор		**HST M12 HUS-H 10x100/15/30/40***	**HST M12 HUS-H 10x100/15/30/40***	**HST M12 HUS-H 10x100/15/30/40***	**HST M12 HUS-H 10x100/15/30/40***	**HST M12 HUS-H 10x100/15/30/40***
MQK-21/450 k	450	4420	1140	520	1970	1750
MQK-41/450 k	450	6390	3450	2390	3190	2130
MQK-41/600 l	600	5540	2580	2840	2510	1890
MQK-41/1000 l	1000	2250	3400	430	1700	1130
MQK-41/3/450 k	450	6380	4420	3070	3190	2120
MQK-41/3/600 l	600	5680	3310	2840	2840	1890
MQK-41/600/4 l	600	5540	2580	2840	2510	1890
MQK-41/1000/4 l	1000	2250	3400	430	1700	1130
MQK-72/450 k	450	6380	6380	3190	3190	2120
MQK-72/600 l	600	5680	5680	2840	2840	1890
MQK-21 D/450 k	450	6380	3280	2270	3190	2120
MQK-21 D/600 l	600	5260	2450	2840	2390	1870
MQK-41 D/1000 l	1000	3380	3380	1690	1690	1120

k = MQK-SK; l = MQK-SL

- Несущая способность консоли при применении анкеров HST M12 либо HUS-H 10x100 с глубиной посадки мин. 67 мм
- Бетон класса прочности ≥ B25
- Собственный вес консоли учтен
- Нагрузки не действительны при малых краевых расстояниях. Необходим перерасчет при малых краевых расстояниях.
- Приведенные значения нагрузок не учитывают малые межосевые расстояния
- При монтаже необходимо следовать инструкции по установке
- Максимальный прогиб в точке приложения силы не должен превышать L/150

Монтажная гайка для профилей MQN

Области применения

- Соединение профилей и элементов конструкции

Преимущества

- Простая и компактная конструкция, быстрая установка
- Универсальность: один тип гайки для всех профилей MQ

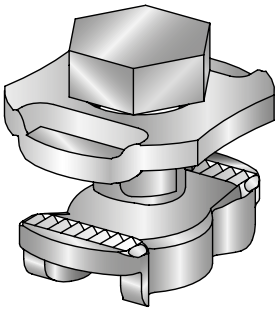

Технические данные

Состав материала	Болт: сталь, класс 8.8 - DIN EN ISO 898, Гайка: QStE 380 TM, SEW 92, Плита: DD11 – DIN EN 10111
Покрытие	Электролитическое цинкование – только для внутреннего применения
Согласования	Испытание на огнестойкость IBMB 3022-9626,Сертификат о сейсмоустойчивости (LS-S-06-904),Согласовано Российским морским регистром судоходства (08030000),Согласовано GL (19375-11HH)

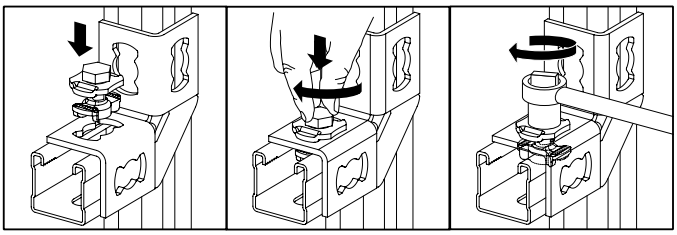

Наименование	Резьба - M	Размер гаечного ключа	Момент затяжки	Вес	Упаковка	Номер артикула
MQN	M10	17 мм	40 Нм	66 г	50	**369623**

Монтажная гайка для профилей	Максимальная растягивающая нагрузка		Максимальная срезающая нагрузка		Момент затяжки
	профиль 1	профиль 2	профиль 1	профиль 2	
MQN M10	5000 H	8000 H	5000 H	5000 H	40 Нм

Профиль 1: MQ-21, MQ-31, MQ-41, MQ-21D, MQ-41D
Профиль 2: MQ-41/3, MQ-52, MQ-72, MQ-52-72D, MQ-124X
Срезающая нагрузка применима для одиночного закрепления. Для двух точек крепления срезающая нагрузка: 9.0 кН
Указанные значения нагрузок являются характеристическими. Коэффициент безопасности 1.4

Монтажная гайка для труб MQA

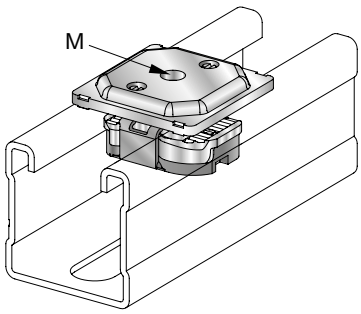

Области применения

- Различные подвесные конструкции с использованием резьбовых шпилек
- Монтажная гайка для крепления труб

Преимущества

- Поставляется одним элементом
- Простота использования, экономия времени
- Один тип монтажной гайки для всех профилей MQ

Технические данные

Состав материала	Гайка: QStE 380 TM, SEW 92, Плита: DD11 – DIN 10111, Пластик: PA 6.6
Покрытие	Электролитическое цинкование – только для внутреннего применения

Наименование	Для использования с	Резьба - M	Момент затяжки	Вес	Упаковка	Номер артикула
MQA-M6	Система MQ	M6	4 Нм	57 г	50	**369628***
MQA-M8	Система MQ	M8	9 Нм	56 г	50	**369629**
MQA-M10	Система MQ	M10	18 Нм	56 г	50	**369630**

* Специальные сроки поставки. Для уточнения информации, пожалуйста, обратитесь к представителю Hilti.

Монтажная гайка для труб	Максимальная растягивающая нагрузка		Момент затяжки	Максимальный изгибающий момент при использовании резьбовой шпильки 4.6
	профиль 1	профиль 2		
MQA M6	2000 Н	2000 Н	4 Нм	2.6 Нм
MQA M8	3000 Н	3000 Н	9 Нм	6.4 Нм
MQA M10	4000 Н	4000 Н	18 Нм	12.8 Нм

Профиль 1: MQ-21, MQ-31, MQ-41, MQ-21D, MQ-41D
Профиль 2: MQ-41/3, MQ-52, MQ-72, MQ-52-72D, MQ-124X
Расчет максимального изгибающего момента произведен в соответствии с DIBt, с использованием шпильки класса прочности 4.6
Указанные значения нагрузок являются характеристическими. Коэффициент безопасности 1.4

Монтажная гайка для труб MQA-B

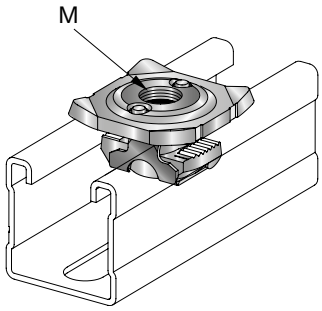

Области применения

- Различные подвесные конструкции с использованием резьбовых шпилек
- Монтаж труб
- Соответствует противопожарным требованиям

Преимущества

- Поставляется одним элементом
- Простота использования, экономия времени
- Один тип монтажной гайки для всех профилей MQ

Технические данные

Состав материала	Гайка: GTW45, DIN 1692, Плита: S 235 JRG2 - DIN 10025, Пластик: PBT
Покрытие	Электролитическое цинкование – только для внутреннего применения

Наименование	Для использования с	Резьба - M	Согласования	Момент затяжки	Вес	Упаковка	Номер артикула
MQA-M10-B	Система MQ	M10	Согласовано Российским морским регистром судоходства (08030000),Согласовано GL (19375-11HH)	18 Нм	87 г	50	**372471**
MQA-M12-B	Система MQ	M12	Сертификат о сейсмоустойчивости (LS-S-06-904),Согласовано Российским морским регистром судоходства (08030000),Согласовано GL (19375-11HH)	31 Нм	83 г	50	**369631**
MQA-M16-B	Система MQ	M16	Согласовано Российским морским регистром судоходства (08030000),Согласовано GL (19375-11HH)	40 Нм	84 г	50	**369632**

Монтажная гайка для труб	Максимальная растягивающая нагрузка		Момент затяжки	Максимальный изгибающий момент при использовании резьбовой шпильки 4.6
	профиль 1	профиль 2		
MQA-B M10	5000 Н	8000 Н	18 Нм	12.8 Нм
MQA-B M12	5000 Н	8000 Н	31 Нм	22.4 Нм
MQA-B M16	5000 Н	8000 Н	40 Нм	56.9 Нм

Профиль 1: MQ-21, MQ-31, MQ-41, MQ-21D, MQ-41D
Профиль 2: MQ-41/3, MQ-52, MQ-72, MQ-52-72D, MQ-124X
Расчет максимального изгибающего момента произведен в соответствии с DIBt, с использованием шпильки класса прочности 4.6
Указанные значения нагрузок являются характеристическими. Коэффициент безопасности 1.4

Потайная гайка MQM

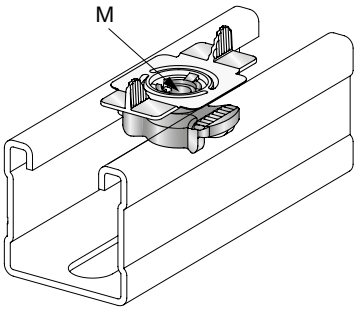

Области применения

- Простой элемент для крепления профилей

Преимущества

- Элемент для крепления непосредственно к профилям
- Монтажная гайка с пластиковым элементом
- Возможность крепления к профилю в одной плоскости

Технические данные

Состав материала	Крылья: пластик PA, Гайка: J355MC - DIN EN 10149-2
Покрытие	Электролитическое цинкование – только для внутреннего применения

Наименование	Для использования с	Резьба - M	Момент затяжки	Вес	Упаковка	Номер артикула
MQM-M6	Система MQ	M6	10 Нм	23 г	50	**369624***
MQM-M8	Система MQ	M8	20 Нм	23 г	50	**369698**
MQM-M10	Система MQ	M10	40 Нм	22 г	50	**369626**

* Специальные сроки поставки. Для уточнения информации, пожалуйста, обратитесь к представителю Hilti.

Потайная гайка	Максимальная растягивающая нагрузка		Максимальная срезающая нагрузка		Момент затяжки
	профиль 1	профиль 2	профиль 1	профиль 2	
MQM M6	3000 Н	3000 Н	1500 Н	1500 Н	10 Нм
MQM M8	5000 Н	5000 Н	3500 Н	3500 Н	20 Нм
MQM M10	5000 Н	8000 Н	5000 Н	5000 Н	40 Нм

Профиль 1: MQ-21, MQ-31, MQ-41, MQ-21D, MQ-41D
Профиль 2: MQ-41/3, MQ-52, MQ-72, MQ-52-72D, MQ-124X
Значения нагрузок действительны только при использовании болтов класса 8.8
Указанные значения нагрузок являются характеристическими. Коэффициент безопасности 1.4

Потайная гайка MQM M12

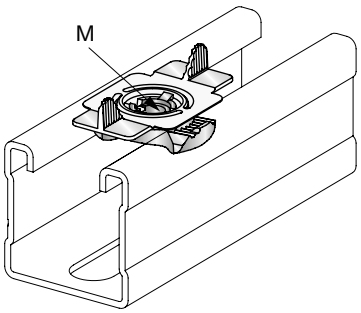

Области применения

- Простой элемент для крепления профилей

Преимущества

- Элемент для крепления непосредственно к профилям
- Монтажная гайка с пластиковым элементом
- Возможность крепления к профилю в одной плоскости

Технические данные

Состав материала	Крылья: пластик PA, Гайка: C4C - DIN EN 10263
Покрытие	Электролитическое цинкование – только для внутреннего применения
Согласования	Сертификат о сейсмоустойчивости (LS-S-06-904)

Наименование	Для использования с	Резьба - M	Момент затяжки	Вес	Упаковка	Номер артикула
MQM-M12	Система MQ	M12	40 Нм	33 г	50	**369627**

Твердая потайная гайка	Максимальная растягивающая нагрузка		Максимальная срезающая нагрузка		Момент затяжки
	профиль 1	профиль 2	профиль 1	профиль 2	
MQM M12	5000 Н	8000 Н	5000 Н	5000 Н	40 Нм

Профиль 1: MQ-21, MQ-31, MQ-41, MQ-21D, MQ-41D
Профиль 2: MQ-41/3, MQ-52, MQ-72, MQ-52-72D, MQ-124X
Значения нагрузок действительны только при использовании болтов класса 8.8
Указанные значения нагрузок являются характеристическими. Коэффициент безопасности 1.4

Уголок монтажный MQW-Q2

Области применения

- Сборка конструкций
- Соединение профилей

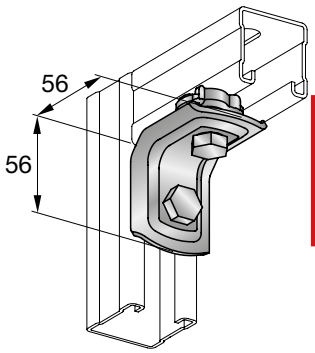

Преимущества

- Предварительная сборка для быстрой установки
- Повышенная прочность

Технические данные

Состав материала	Уголок: DD11 - DIN EN 10111, Болт: M10 класс 8.8 - DIN ISO 898
Покрытие	Электролитическое цинкование – только для внутреннего применения
Толщина материала	3 мм
Согласования	Согласовано Российским морским регистром судоходства (08030000),Согласовано GL (19375-11HH)

Наименование	Уголок	Размер гаечного ключа	Момент затяжки	Вес	Упаковка	Номер артикула
MQW-Q2	90°	17 мм	40 Нм	200 г	20	**369655**

Приложение нагрузки	Наименование	F1	F2
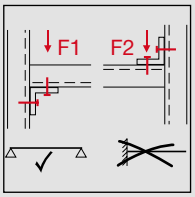	MQW-Q2	4 кН	3 кН

Указанные значения нагрузок являются характеристическими. Коэффициент безопасности 1.4

Уголок монтажный MQW 90°

Области применения

- Сборка каркасов и других конструкций

Преимущества

- Быстрая установка
- Универсальность: всего несколько элементов для всех задач
- Удобство в использовании

Технические данные

Состав материала	Сталь S235JR - DIN EN 10025
Покрытие	Электролитическое цинкование – только для внутреннего применения
Толщина материала	4 мм

MQW-3

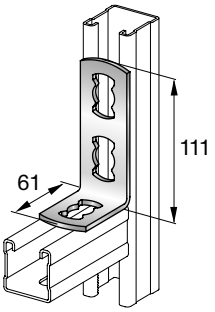

MQW-P2

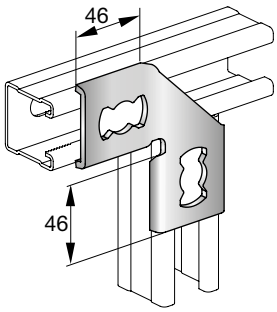

MQW-4

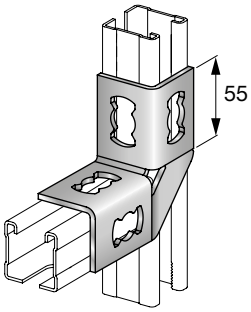

MQW-8/90

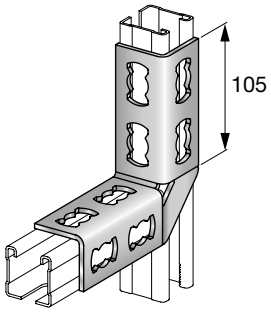

Наименование	Уголок	Вес	Согласования	Упаковка	Номер артикула
MQW-3	90°	160 г	Согласовано Российским морским регистром судоходства (08030000),Согласовано GL (19375-11HH)	20	**369656**
MQW-P2	90°	160 г	Согласовано Российским морским регистром судоходства (08030000),Согласовано GL (19375-11HH)	10	**369661**
MQW-4	90°	220 г	Сертификат о сейсмоустойчивости (LS-S-06-904),Согласовано Российским морским регистром судоходства (08030000),Согласовано GL (19375-11HH)	10	**369658**
MQW-8/90	90°	420 г		10	**369659**

Приложение нагрузки	Наименование	F1	F2
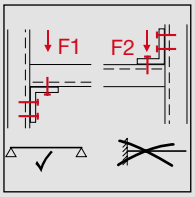	MQW-3	6.8 кН	2.5 кН
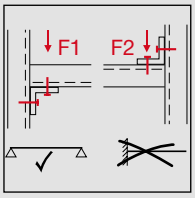	MQW-4	5 кН	3.7 кН
Указанные значения нагрузок являются характеристическими. Коэффициент безопасности 1.4			

Приложение нагрузки	Наименование	F1	F2
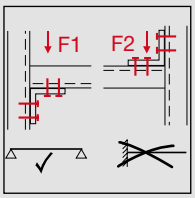	MQW-8/90	9 кН	5 кН
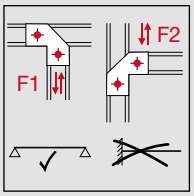	MQW-P2	0.64 кН	0.64 кН
Указанные значения нагрузок являются характеристическими. Коэффициент безопасности 1.4			

Угловая консоль MQW-S

Области применения

- Сборка каркасов
- Крепление к стенам, перекрытиям, полам
- Соединение профилей

Преимущества

- Быстрая установка
- Универсальность: всего несколько элементов для всех задач
- Удобство в использовании

Технические данные

Состав материала	Сталь S235JR - DIN EN 10025
Покрытие	Электролитическое цинкование – только для внутреннего применения
Толщина материала	4 мм

MQW-S/1

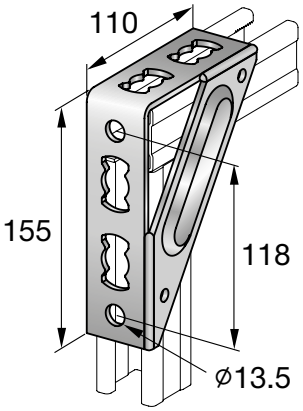

MQW-S/2

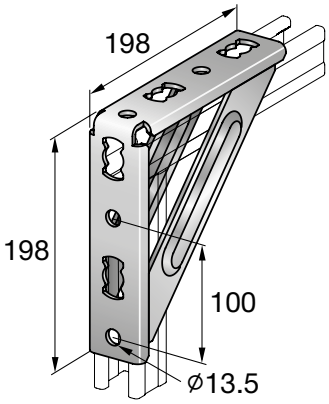

Наименование	Уголок	Вес	Согласования	Упаковка	Номер артикула
MQW-S/1	90°	460 г		10	**369664**
MQW-S/2	90°	1180 г	Испытание на огнестойкость IBMB 3022-9626,Согласование VDS G4960058,Согласовано Российским морским регистром судоходства (08030000),Согласовано GL (19375-11HH)	10	**369665**

Приложение нагрузки	Наименование	F1	F2	F3	F4	M1	M2
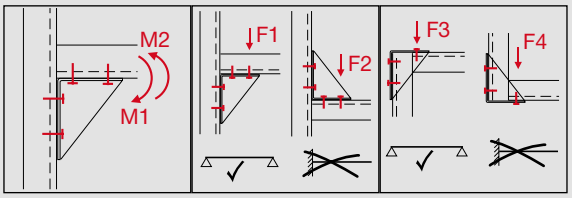	MQW-S/1	8 кН	5 кН	2 кН	3 кН	190 Нм	190 Нм
	MQW-S/2	9 кН	6 кН	4 кН	6 кН	560 Нм	560 Нм
Указанные значения нагрузок являются характеристическими. Коэффициент безопасности 1.4							

Уголок монтажный MQW 45°/135°

Области применения

- Сборка каркасов и других сборных конструкций
- Соединение профилей

Преимущества

- Быстрая установка
- Надежная и точная фиксация
- Допустимо изменение угла

Технические данные

Состав материала	Сталь S235JR - DIN EN 10025
Покрытие	Электролитическое цинкование – только для внутреннего применения
Толщина материала	4 мм

MQW-3/45

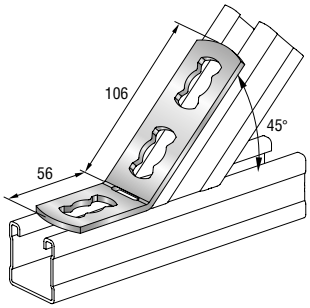

MQW-3/135

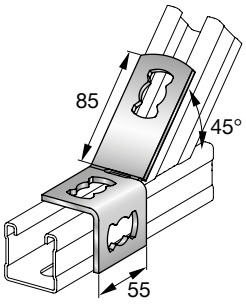

MQW-2/45

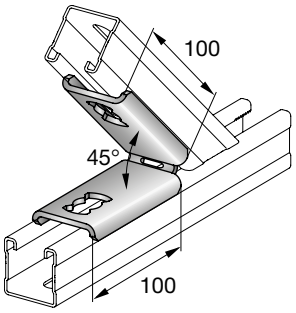

MQW-8/45

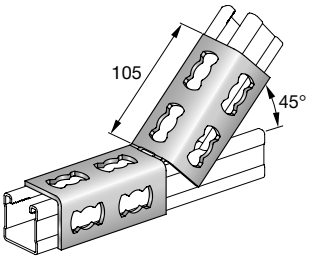

Наименование	Уголок	Вес	Согласования	Упаковка	Номер артикула
MQW-3/45	45°	155 г	Сертификат о сейсмоустойчивости (LS-S-06-904),Согласовано Российским морским регистром судоходства (08030000),Согласовано GL (19375-11HH)	20	**369657***
MQW-3/135	45°	210 г		10	**369663***
MQW-2/45	45°	354 г		10	**369662***
MQW-8/45	45°	410 г		10	**369660***

* Специальные сроки поставки. Для уточнения информации, пожалуйста, обратитесь к представителю Hilti.

Приложение нагрузки	Наименование	F1	F2
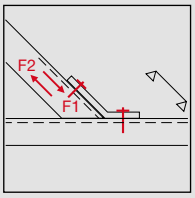	MQW-3/135	4.5 кН	3 кН
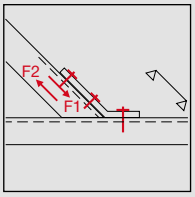	MQW-3/45	7 кН	2.5 кН
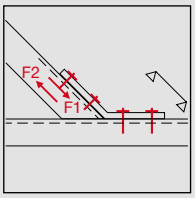	MQW-8/45	9 кН	5 кН

Указанные значения нагрузок являются характеристическими. Коэффициент безопасности 1.4

Приложение нагрузки	Наименование	F1	F2
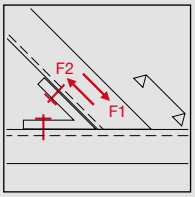	MQW-2/45	3 кН	1.1 кН

Указанные значения нагрузок являются характеристическими. Коэффициент безопасности 1.4

Опора MQP-1

Области применения

- Крепление профилей к любому базовому материалу

Преимущества

- Высокая универсальность применения
- Надежность и простота использования

Технические данные

Состав материала	Сталь S235JR - DIN EN 10025
Покрытие	Электролитическое цинкование – только для внутреннего применения
Толщина материала	4 мм

MQP-1/1

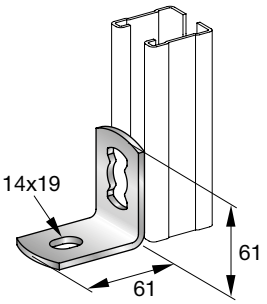

MQP-1/3

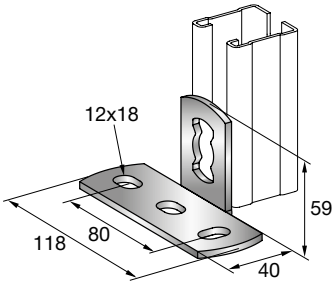

Наименование	Вес	Для использования с	Упаковка	Номер артикула
MQP-1/1	110 г	MQ-21,MQ-31,MQ-41,MQ-41/3	20	**369646**
MQP-1/3	190 г	MQ-21,MQ-31,MQ-41,MQ-41/3	20	**369647***

* Специальные сроки поставки. Для уточнения информации, пожалуйста, обратитесь к представителю Hilti.

Приложение нагрузки	Наименование	F1	F2	F3	F4
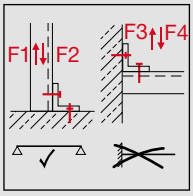	MQP-1/1	2 кН	3 кН	3 кН	2.14 кН
	MQP-1/3	0.79 кН	3 кН	0.79 кН	0.79 кН

Указанные значения нагрузок являются характеристическими. Коэффициент безопасности 1.4

Опора MQP-2

Области применения

- Крепление профилей к любому базовому материалу

Преимущества

- Высокая универсальность применения
- Надежность и простота использования
- Простое и безопасное крепление

Технические данные

Состав материала	Сталь S235JR - DIN EN 10025
Покрытие	Электролитическое цинкование – только для внутреннего применения
Толщина материала	4 мм

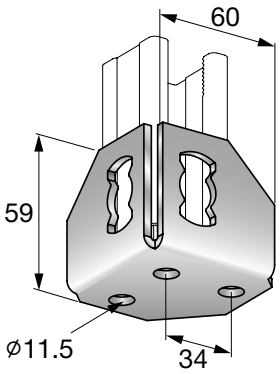

Наименование	Вес	Для использования с	Упаковка	Номер артикула
MQP-2/3	290 г	MQ-21,MQ-31,MQ-41,MQ-41/3	10	**369648**[1)]

* Специальные сроки поставки. Для уточнения информации, пожалуйста, обратитесь к представителю Hilti.

Приложение нагрузки	Наименование	F1	F2	F3	F4
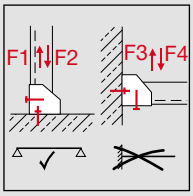	MQP-2/3	1.29 кН	3 кН	0.89 кН	0.89 кН

Указанные значения нагрузок являются характеристическими. Коэффициент безопасности 1.4

Опора MQP-45

Области применения

- Крепление профилей к любому базовому материалу

Преимущества

- Высокая универсальность применения
- Надежность и простота использования
- Простое и безопасное крепление под углом 45°

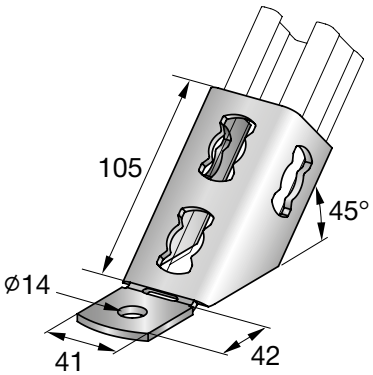

Технические данные

Состав материала	Сталь S235JR - DIN EN 10025
Покрытие	Электролитическое цинкование – только для внутреннего применения
Толщина материала	4 мм

Наименование	Вес	Для использования с	Упаковка	Номер артикула
MQP-45	350 г	MQ-21,MQ-31,MQ-41,MQ-41/3	10	**369649**

Приложение нагрузки	Наименование	F1	F2
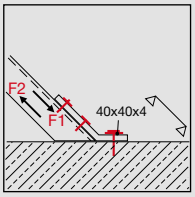	MQP-45	7 кН	5 кН

Указанные значения нагрузок являются характеристическими. Коэффициент безопасности 1.4

Опора MQP

Области применения

- Крепление профилей к бетону

Преимущества

- Высокая универсальность применения
- Надежность и простота использования
- Звукоизоляция с использованием изолирующей пластины MVI-P для MQP-21-72

Технические данные

Состав материала	Сталь S235JR - DIN EN 10025
Покрытие	Электролитическое цинкование – только для внутреннего применения

MQP-21-72

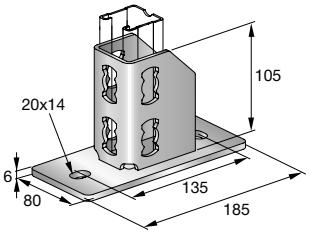

MQP-82

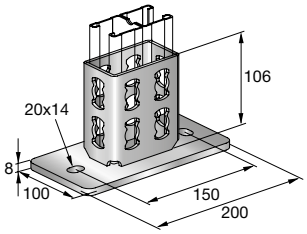

MQP-124

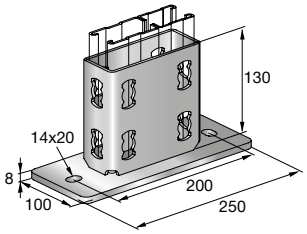

Наименование	Вес	Для использования с	Согласования	Упаковка	Номер артикула
MQP-21-72	1150 г	MQ-21,MQ-21D,MQ-31,MQ-41,MQ-41/3,MQ-41D,MQ-52,MQ-72	Испытание на огнестойкость IBMB 3022-9626, Сертификат о сейсмоустойчивости (LS-S-06-904), Согласовано Российским морским регистром судоходства (08030000), Согласовано GL (19375-11HH)	12	**369651**
MQP-82	1880 г	MQ-41D		8	**369652**
MQP-124	2730 г	MQ-124XD,MQ-52-72 D		6	**369653***

* Специальные сроки поставки. Для уточнения информации, пожалуйста, обратитесь к представителю Hilti.

Приложение нагрузки	Наименование	F1
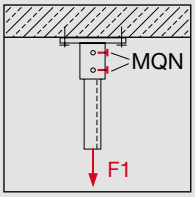	MQP-21-72	9 кН
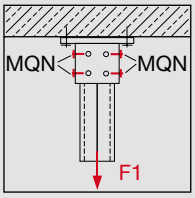	MQP-82	12.6 кН
	MQP-124	12.6 кН
Указанные значения нагрузок являются характеристическими. Коэффициент безопасности 1.4		

Опорный элемент MQP

Области применения

- Крепление профилей к любому базовому материалу

Преимущества

- Высокая универсальность применения
- Надежность и простота использования

Технические данные

Состав материала	Сталь S235JR - DIN EN 10025
Покрытие	Электролитическое цинкование – только для внутреннего применения
Толщина материала	4 мм

MQP-G

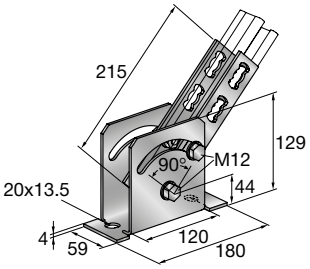

MQP-FG

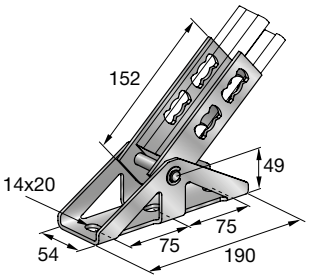

Наименование	Вес	Для использования с	Упаковка	Номер артикула
MQP-G	1055 г	MQ-21,MQ-21D,MQ-31,MQ-41,MQ-41/3	10	**369654***
MQP-FG	2070 г	MQ-21,MQ-21D,MQ-31,MQ-41,MQ-41/3	1	**284240***

* Специальные сроки поставки. Для уточнения информации, пожалуйста, обратитесь к представителю Hilti.

Приложение нагрузки	Наименование	F1	F2	M1
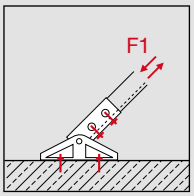	MQP-G	6 кН		
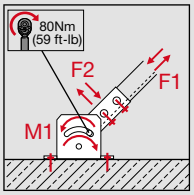	MQP-FG	2.64 кН	1.36 кН	140 Нм
Указанные значения нагрузок являются характеристическими. Коэффициент безопасности 1.4				

Универсальное соединение MQP-U

Области применения

- Крепление непосредственно к строительным конструкциям и монтажным профилям, особенно подходит для опор с растяжками распорок
- Универсальное применение на наклонных строительных конструкциях

Преимущества

- Гибкое решение, широкий спектр применения
- Бесступенчатая регулировка угла до 90°
- Простота использования, простая регулировка высоты резьбовой шпильки

Технические данные	
Состав материала	Сталь S235JR - DIN EN 10025
Покрытие	Электролитическое цинкование – только для внутреннего применения
Толщина материала	5 мм
Дополнительная информация о продуктах	Для использования с резьбовой шпилькой мин. 4.8 (DIN 976), болтом 8.8 (DIN 933), гайкой класса 8 (DIN 934) и шайбой 13/24 для M12 или 17/30 для M16 (DIN 125) - в комплект поставки не входят

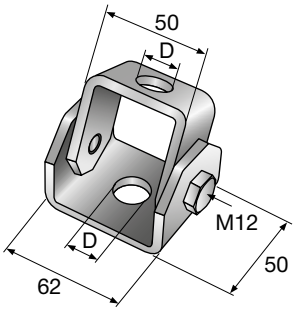

Наименование	Диаметр отверстия - D	Вес	Упаковка	Номер артикула
MQP-U M12	12.5 мм	390 г	10	**284248**
MQP-U M16	16.5 мм	390 г	10	**284249***

* Специальные сроки поставки. Для уточнения информации, пожалуйста, обратитесь к представителю Hilti.

Приложение нагрузки	Угол α	0°	10°	30°	45°	60°	80°	90°
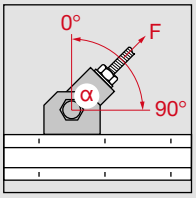	Сила F для MQP-U M12 и M16 с учетом угла α	5,0 кН	5,0 кН	3,79 кН	3,29 кН	2,93 кН	2,86 кН	2,86 кН
	Применима линейная интерполяция нагрузки. Представленная нагрузка - соответствует характерной. Коэффициент надежности по нагрузке 1,4							

Монтажная струбцина MQT

Области применения

- Простое крепление профилей к стальным балкам
- Крепление профилей к стальным балкам без сверления или сварки
- Максимальный размер полки двутавровой балки 23 мм

Преимущества

- Сверление или сварка не требуется
- Полная предварительная сборка, потеря отдельных деталей исключена
- Гибкое решение

Технические данные	
Состав материала	Скоба: Сталь S235JR - DIN EN 10025, U-образный болт: S235JRG2 - DIN EN 10025, Гайка: DIN 50961
Покрытие	Электролитическое цинкование – только для внутреннего применения
Дополнительная информация о продуктах	Монтажные струбцины должны всегда использоваться попарно

MQT-21-72

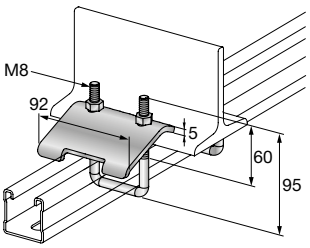

MQT-82

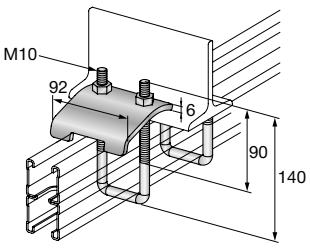

MQT-124

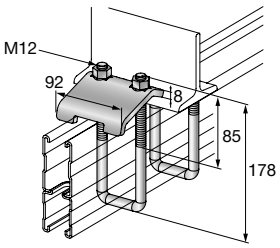

Наименование	Резьба - M	Размер гаечного ключа	Момент затяжки	Вес	Для использования с	Упаковка	Номер артикула
MQT-21-41	M8	13 мм	10 Нм	500 г	MQ-21,MQ-21D,MQ-31,MQ-41	10	**369675**
MQT-41-82	M10	17 мм	20 Нм	650 г	MQ-41,MQ-41/3,MQ-41D,MQ-52,MQ-72	10	**369676**
MQT-82-124	M12	19 мм	30 Нм	860 г	MQ-124XD,MQ-41D,MQ-52-72 D	10	**369677**

Приложение нагрузки	Наименование	F1	F2	F3
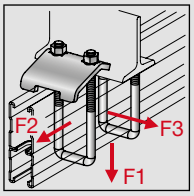	MQT-82-124	10 кН	1.15 кН	1.15 кН
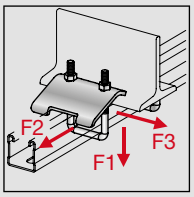	MQT-21-41	6 кН	0.54 кН	0.54 кН
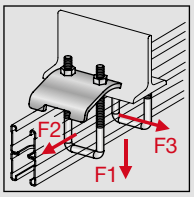	MQT-41-82	8 кН	0.9 кН	0.9 кН

Значения нагрузок действительны при парном использовании
При одновременном действии нагрузок в разных направлениях несущая способность определяется с помощью Hilti PROFIS Installation
Указанные значения нагрузок являются характеристическими. Коэффициент безопасности 1.4

Зажим для металлических балок MQT

Области применения

- Крепление профилей к стальным балкам без сверления или сварки

Преимущества

- Подходит для всех балок двутаврового сечения (макс. толщина зажима = 23 мм)
- Быстрая установка
- Простая регулировка

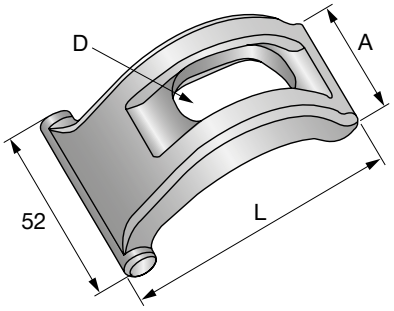

Технические данные

Состав материала	GJMW400-5 - EN 1562
Покрытие	Электролитическое цинкование – только для внутреннего применения
Дополнительная информация о продуктах	Монтажные струбцины должны всегда использоваться попарно, Для использования с болтом 8.8 (DIN 933), гайкой класса 8 (DIN 934) и шайбой (DIN 125) - в комплект поставки не входят

Наименование	Момент затяжки	Длина - L	A	Размеры паза - D	Вес	Упаковка	Номер артикула
MQT-M10	40 Нм	68 мм	30 мм	23 x 11 мм	160 г	20	**284242**
MQT-M12	40 Нм	74 мм	32 мм	29 x 13 мм	190 г	20	**284243**
MQT-M16	120 Нм	75 мм	36 мм	32 x 17 мм	215 г	10	**284244***

* Специальные сроки поставки. Для уточнения информации, пожалуйста, обратитесь к представителю Hilti.

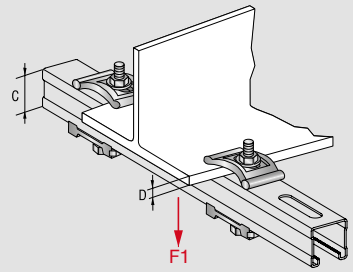

1-й вариант применения

Подходит для (профилей): MQ-21, MQ-31, MQ-41, MQ-41/3, MQ-52, MQ-72, MQ-21D, MQ-41D, MQ-52-72D

Наименование	F1 Профиль I	F1 Профиль II	Момент затяжки M_d	Необходимая Длина болта L [мм]
MQT-M10	10,0 кН	10,0 кН	18 Nm	L = 60 мм + D + C
MQT-M12	10,0 кН	15,0 кН	30 Nm	

Профиль I: MQ-21, MQ-31, MQ-41, MQ-21D, MQ-41D
Профиль II: MQ-41/3, MQ-52, MQ-72, MQ-52-72D

Значение нагрузок применимы только при использонии элементов в паре. Значение нагрузок не применимы для консольного монтажа профиля к балке.
Значение нагрузок для закрепляемых профилей должны соответствовать. Коэффициент надежности составляет 1,4.

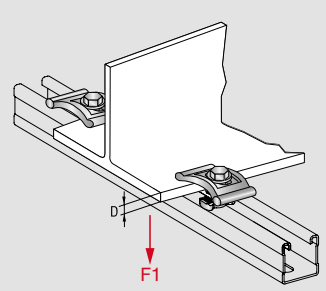

2-й вариант применения

Подходит для (профилей): MQ-21, MQ-31, MQ-41, MQ-41/3, MQ-52, MQ-72, MQ-21D, MQ-41D, MQ-52-72D, MQ-124XD

Наименование	F1 Профиль I	F1 Профиль II	Момент затяжки M_d	Необходимая Длина болта L [мм]
MQT-M10	5,70 кН	9,10 кН	18 Nm	L = 41 мм + 0,6 x D
MQT-M12	5,70 кН	9,10 кН	30 Nm	

Профиль I: MQ-21, MQ-31, MQ-41, MQ-21D, MQ-41D
Профиль II: MQ-41/3, MQ-52, MQ-72, MQ-52-72D, MQ-124XD

Значение нагрузок применимы только при использонии элементов в паре. Значение нагрузок не применимы для консольного монтажа профиля к балке.
Значение нагрузок для закрепляемых профилей должны соответствовать. Коэффициент надежности составляет 1,4.

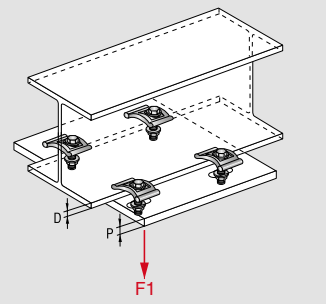

3-й вариант применения

Подходит для: монтажа металлических пластин.

Наименование	F1	Момент затяжки M_d	Необходимая Длина болта L [мм]
MQT-M10	20,0 кН	18 Nm	L = 60 мм + D + P
MQT-M12	30,0 кН	30 Nm	
MQT-M16	40,0 кН	76 Nm	

Значение нагрузок применимы только при использонии элементов в паре. Значение нагрузок не применимы для консольного монтажа профиля к балке.
Коэффициент надежности составляет 1,4.

Монтажная струбцина MQT

Области применения

- Для крепления монтажных профилей к стальным балкам без сверления или сварки
- Максимальный размер полки двутавровой балки 40 мм

Преимущества

- Монтажная струбцина совместима со всеми стандартными балками таврового сечения
- Надёжное соединение
- Возможна нагрузка на срез

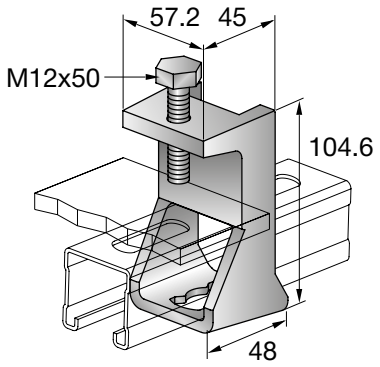

Технические данные

Состав материала	EN-GJMB-350-10 - DIN EN 1562
Покрытие	Электролитическое цинкование – только для внутреннего применения
Дополнительная информация о продуктах	Монтажные струбцины должны всегда использоваться попарно

Наименование	Момент затяжки	Вес	Для использования с	Упаковка	Номер артикула
MQT-41	20 Нм	716 г	MQ-21D,MQ-41,MQ-41/3	16	**286107***

* Специальные сроки поставки. Для уточнения информации, пожалуйста, обратитесь к представителю Hilti.

Приложение нагрузки	Наименование	F1	F2
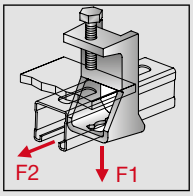	MQT-41	20 кН	9 кН

Значения нагрузок действительны при парном использовании
Консольный закрепление невозможно
Указанные значения нагрузок являются характеристическими. Коэффициент безопасности 1.4

Держатель фиксирующий MQT-K

Области применения

- Для крепления монтажных профилей к стальным балкам без сверления или сварки

Преимущества

- Набор зажимов совместим со всеми стандартными двойными балками таврового сечения и П-образными балками

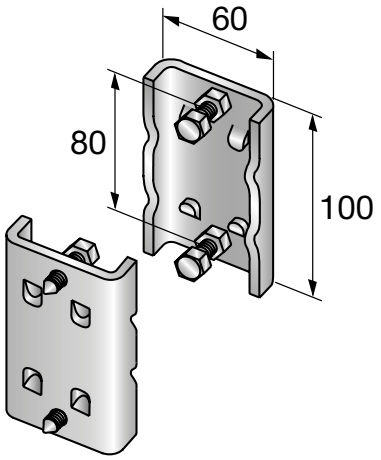

Технические данные

Состав материала	S235JRG2 - DIN EN 10025
Покрытие	Электролитическое цинкование – только для внутреннего применения
Толщина материала	5 мм
Дополнительная информация о продуктах	Фиксирующие держатели должны всегда использоваться попарно

Наименование	Момент затяжки	Вес	Для использования с	Упаковка	Номер артикула
MQT-K	30 Нм	720 г	MQ-21D,MQ-41,MQ-41/3	5	**284241***

* Специальные сроки поставки. Для уточнения информации, пожалуйста, обратитесь к представителю Hilti.

Приложение нагрузки	Наименование
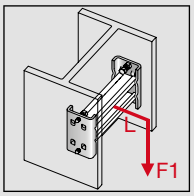	MQT-K

Указанные значения нагрузок являются характеристическими. Коэффициент безопасности 1.4

Приложение нагрузки	Наименование	F1 в зависимости от длины консоли L								
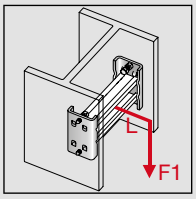	MQT-K	**L**	0 мм	50 мм	100 мм	150 мм	200 мм	250 мм	300 мм	350 мм
		F1	1,12 кН	1,12 кН	0,71 кН	0,52 кН	0,40 кН	0,33 кН	0,28 кН	0,24 кН

Наклонная полка балки может уменьшить нагрузки
Расстояние между полками 100 - 400 мм.
Представленные значения нагрузок соответствуют характерному сопротивлению. Коэффициент надежности по нагрузке 1,4

Опорный элемент MQV-2/2 D

Области применения

- Крепление профилей к любому базовому материалу

Преимущества

- Высокая универсальность применения
- Надежность и простота использования

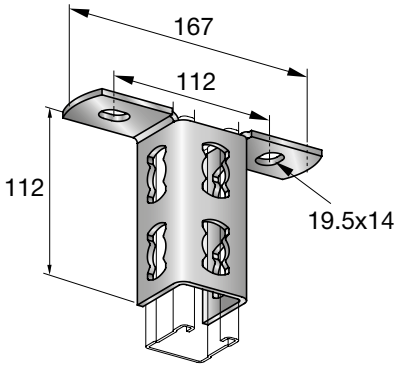

Технические данные

Состав материала	Сталь S235JR - DIN EN 10025
Покрытие	Электролитическое цинкование – только для внутреннего применения
Толщина материала	4 мм

Наименование	Вес	Для использования с	Упаковка	Номер артикула
MQV-2/2 D-14	438 г	MQ-21D,MQ-41,	10	**369639**

Приложение нагрузки	Наименование	F1	F2
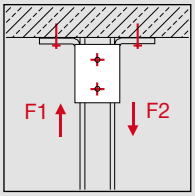	MQV-2/2 D-14	9 кН	5 кН

Указанные значения нагрузок являются характеристическими. Коэффициент безопасности 1.4

Соединитель MQV-2D

Области применения

- Для сложных конструкций из профилей

Преимущества

- Универсальность: всего несколько элементов для различных задач
- Простота установки

Технические данные

Состав материала	Сталь S235JR - DIN EN 10025
Покрытие	Электролитическое цинкование – только для внутреннего применения
Толщина материала	4 мм

MQV-2/2 D

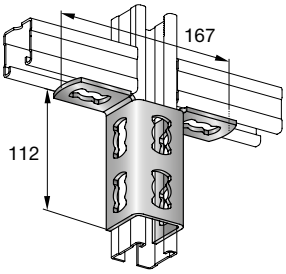

MQV-3/2 D

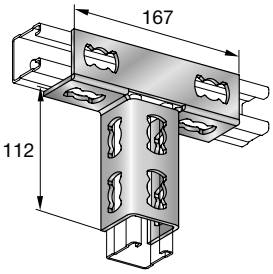

MV 3/2 D-X

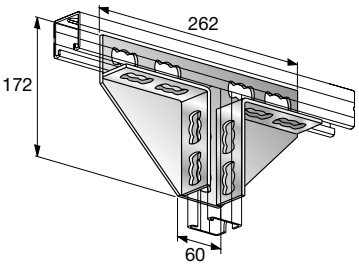

Наименование	Вес	Упаковка	Номер артикула
MQV-2/2 D	438 г	10	**369638**
MQV-3/2 D	615 г	10	**369640**
MV 3/2 D-X	1472 г	10	**339590***

* Специальные сроки поставки. Для уточнения информации, пожалуйста, обратитесь к представителю Hilti.

Приложение нагрузки	Наименование	F1	F2
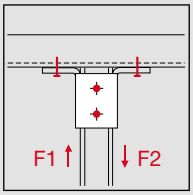	MQV-2/2 D	9 кН	5 кН
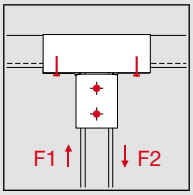	MQV-3/2 D	9 кН	5 кН
Указанные значения нагрузок являются характеристическими. Коэффициент безопасности 1.4			

Приложение нагрузки	Наименование	F1	F2
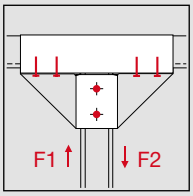	MV 3/2 D-X	9 кН	9 кН
Указанные значения нагрузок являются характеристическими. Коэффициент безопасности 1.4			

Соединитель MQV-3D

Области применения

- Создание конструкций с использованием 3D-элементов

Преимущества

- Универсальность: всего несколько элементов для различных задач
- Простота установки
- Трехмерный элемент

MQV-3/3 D

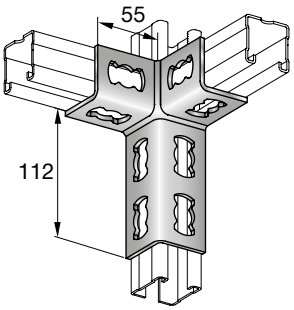

MQV-4/3 D

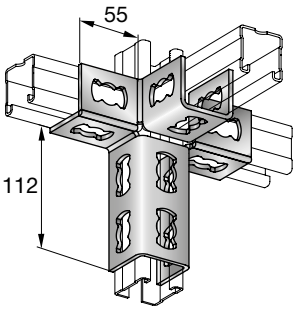

Технические данные

Состав материала	Сталь S235JR - DIN EN 10025
Покрытие	Электролитическое цинкование – только для внутреннего применения
Толщина материала	4 мм

Наименование	Вес	Упаковка	Номер артикула
MQV-3/3 D	451 г	10	**369641**
MQV-4/3 D	770 г	10	**369642**

Приложение нагрузки	Наименование	F1	F2
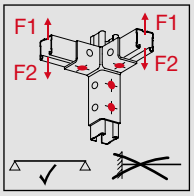	MQV-3/3 D	1.2 кН	2.5 кН
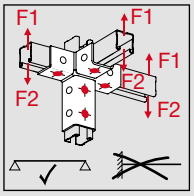	MQV-4/3 D	1.2 кН	2.5 кН

Указанные значения нагрузок являются характеристическими. Коэффициент безопасности 1.4

Соединитель MQV

Области применения

- Соединение вместе двух профилей

Преимущества

- Простое увеличение длины профилей
- Соединения между профилями MQ-41 D и MQ-52/72 с использованием 2 соединителей имеют полный момент сопротивления сечения
- Универсальность: требуется меньшее количество элементов для всех задач

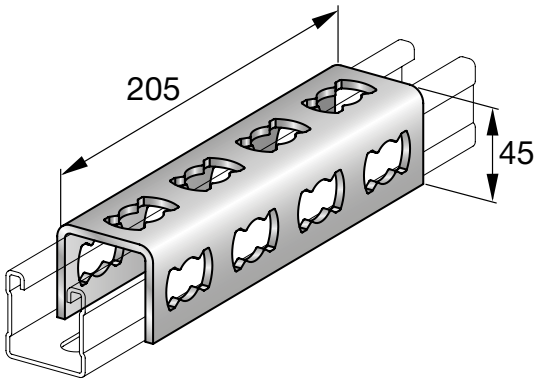

Технические данные

Состав материала	S235JRG2 - DIN EN 10025
Покрытие	Электролитическое цинкование – только для внутреннего применения
Толщина материала	4 мм

Наименование	Вес	Упаковка	Номер артикула
MQV-12	555 г	10	**369643**

Приложение нагрузки	Наименование	F1	M1
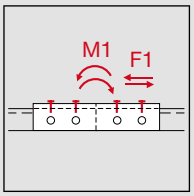	MQV-12	5.4 кН	290 Нм

Указанные значения нагрузок являются характеристическими. Коэффициент безопасности 1.4

Соединитель плоский MQV

Области применения

- Сложные конструкции из профилей

Преимущества

- Универсальность: несколько элементов для различных задач

Технические данные

Состав материала	Сталь S235JR - DIN EN 10025
Покрытие	Электролитическое цинкование – только для внутреннего применения
Толщина материала	4 мм

MQV-P4

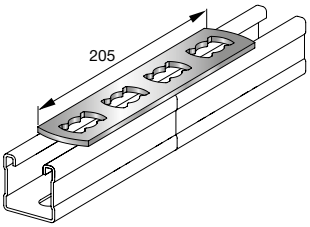

MQV-T

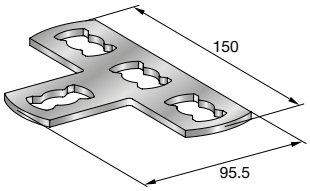

Наименование	Вес	Упаковка	Номер артикула
MQV-P4	188 г	10	**369644***
MQV-T	196 г	10	**369645***

* Специальные сроки поставки. Для уточнения информации, пожалуйста, обратитесь к представителю Hilti.

Приложение нагрузки	Наименование	F1	F2
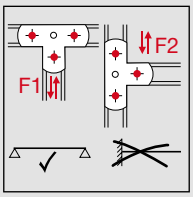	MQV-T	0.5 кН	0.36 кН
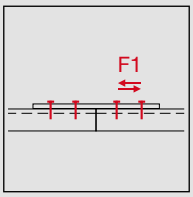	MQV-P4	2.5 кН	

Указанные значения нагрузок являются характеристическими. Коэффициент безопасности 1.4

Соединитель MQV

Области применения

- Соединение профилей без потери несущей способности
- Для соединения вместе двух профилей MQ

Преимущества

- Соединения между профилями MQ-41 D и MQ-52/72 с использованием 2 соединителей
- Возможность соединения резьбовых шпилек через отверстия удлиненной формы в MQV 72

MQV-41

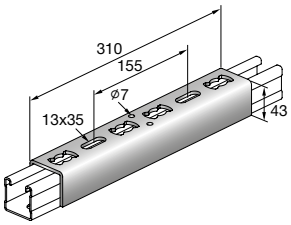

MQV-72

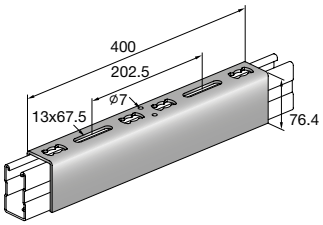

Технические данные

Состав материала	Сталь S235JR - DIN EN 10025
Покрытие	Электролитическое цинкование
Толщина материала	4 мм

Наименование	Вес	Для использования с	Упаковка	Номер артикула
MQV-41	1120 г	MQ-124XD,MQ-41,MQ-41/3,MQ-41D,MQ-52,MQ-52-72 D	4	**286101**
MQV-72	2300 г	MQ-124XD,MQ-52-72 D,MQ-72	4	**286102***

* Специальные сроки поставки. Для уточнения информации, пожалуйста, обратитесь к представителю Hilti.

Направление нагрузки	Соединяемые типы профилей	Снижение нагрузки для соединяемых профилей (%) ось Z	ось Y	Соединитель
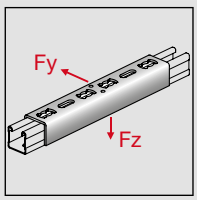	MQ-41	0	80	1 x MQV-41
	MQ-41/3	24	86	1 x MQV-41
	MQ-52	40	87	1 x MQV-41
	MQ-72	50	87	1 x MQV-72
	MQ-41D	43	80	2 x MQV-41
	MQ-52/72	66	84	1 x MQV-41 + 1x MQV-72
	MQ-124XD	77	86	1 x MQV-41 + 1x MQV-72

Основное снижение несущей способности в соединении происходит на длине свыше 3,5 м.

Значение нагрузок приведены для соединителей установленных на 4 MQN монтажные гайки.

Зажим для Т-образного соединения MQB

Области применения

- Поперечное соединение профилей

Преимущества

- Различные размеры зажима
- Универсальность: всего несколько элементов для всех задач
- Простота установки

Технические данные

Состав материала	Сталь S235JR - DIN EN 10025
Покрытие	Электролитическое цинкование – только для внутреннего применения
Толщина материала	4 мм

MQB-21

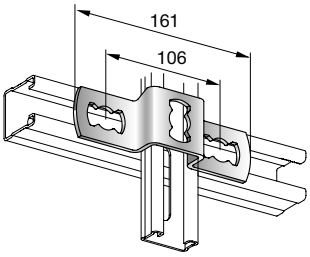

MQB-41

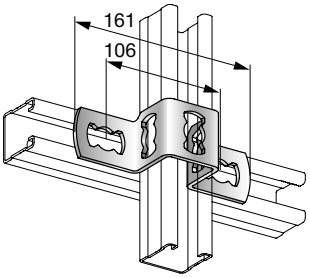

MQB-41X2

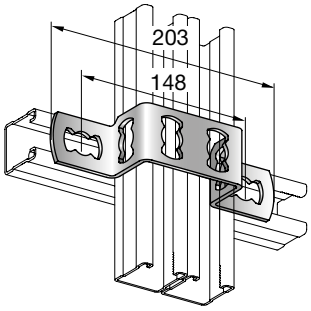

MQB-52

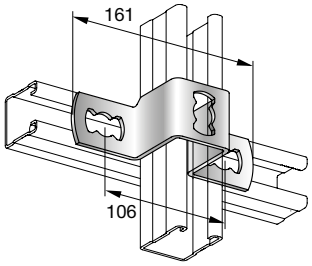

MQB-72

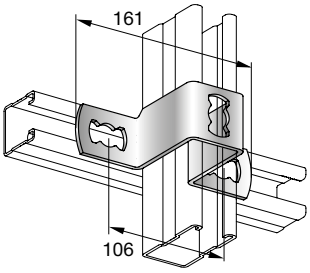

MQB-82

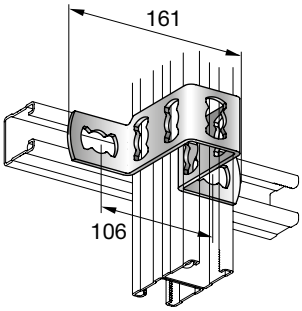

MQB-124

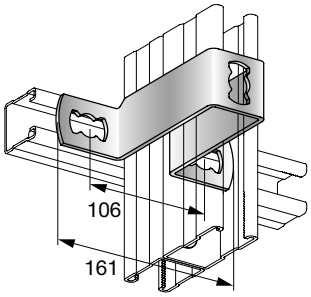

Наименование	Вес	Для использования с	Согласования	Упаковка	Номер артикула
MQB-21	211 г	MQ-21	Согласовано Российским морским регистром судоходства (08030000),Согласовано GL (19375-11HH)	10	**369666***
MQB-41	243 г	MQ-21D,MQ-41,MQ-41/3	Согласовано Российским морским регистром судоходства (08030000),Согласовано GL (19375-11HH)	10	**369668**
MQB-41X2	295 г	MQ-21D,MQ-41,MQ-41/3,MQ-41D		10	**369673***
MQB-52	338 г	MQ-52		10	**369669***
MQB-72	340 г	MQ-72		10	**369670***
MQB-82	345 г	MQ-41D		10	**369671***
MQB-124	553 г	MQ-124XD,MQ-52-72 D		10	**369672***

* Специальные сроки поставки. Для уточнения информации, пожалуйста, обратитесь к представителю Hilti.

Приложение нагрузки	Наименование	F1	F2
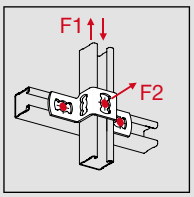	MQB-21	1.79 кН	2.5 кН
	MQB-41	1.79 кН	2.5 кН
	MQB-52	1.79 кН	2.5 кН
	MQB-72	1.54 кН	2.5 кН
	MQB-82	1.36 кН	2.5 кН
	MQB-124	0.94 кН	2.5 кН
	MQB-41X2	1.79 кН	1.08 кН

Указанные значения нагрузок являются характеристическими. Коэффициент безопасности 1.4

Зажим (крепление профиля к бетону) MQB

Области применения

- Поперечное соединение профилей

Преимущества

- Соединитель с зафиксированной монтажной гайкой воспринимает нагрузки на срез и растяжение
- Универсальность: всего несколько элементов для всех задач
- Простота установки

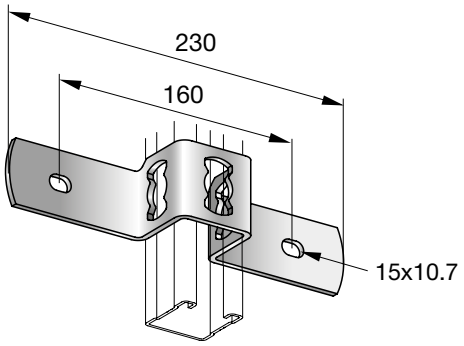

Технические данные

Состав материала	Сталь S235JR - DIN EN 10025
Покрытие	Электролитическое цинкование – только для внутреннего применения
Толщина материала	4 мм

Наименование	Вес	Для использования с	Упаковка	Номер артикула
MQB-G41	366 г	MQ-21D,MQ-41,MQ-41/3	10	**369674**

Приложение нагрузки	Наименование	F1	F2
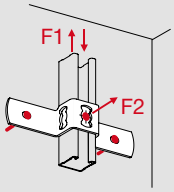	MQB-G41	1.43 кН	0.61 кН

Указанные значения нагрузок являются характеристическими. Коэффициент безопасности 1.4

3D-система MQ3D

Области применения

- Сборка 3D-конструкций на месте
- Для монтажа распорок в любом направлении

Преимущества

- Универсальность: всего несколько элементов для всех задач
- Быстрота и легкость использования
- Элемент имеет предустановленный угол 45

Технические данные

Состав материала	MQ3D-B, MQ3D-W45: QStE 380 TM - SEW 092; MQ3D-W90, MQ3D-A: DD11 - DIN EN 10111; болт: сталь, класс 8.8
Покрытие	Электролитическое цинкование – только для внутреннего применения
Толщина материала	3 мм

MQ3D-B

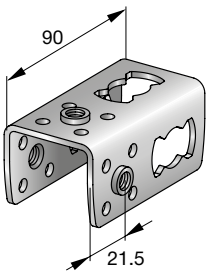

MQ3D-W45

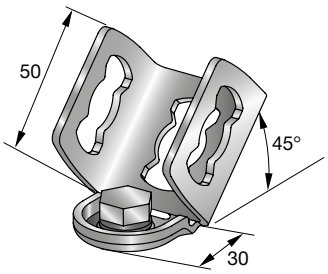

MQ3D-A

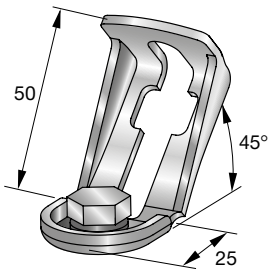

MQ3D-W90

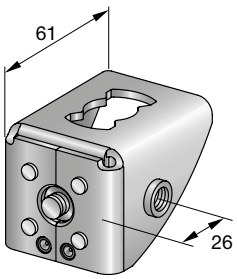

Наименование	Уголок	Резьба - M	Размер гаечного ключа	Момент затяжки	Вес	Упаковка	Номер артикула
MQ3D-B	0°	M10	17 мм	40 Нм	206 г	20	**369694**
MQ3D-W45	45°	M10	17 мм	40 Нм	153 г	16	**369696***
MQ3D-A	45°	M10	17 мм	40 Нм	95 г	20	**369697**
MQ3D-W90	90°	M10	17 мм	40 Нм	212 г	20	**369695***

* Специальные сроки поставки. Для уточнения информации, пожалуйста, обратитесь к представителю Hilti.

Приложение нагрузки	Наименование	F1	F2	F3	F4
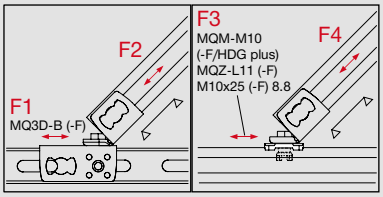	MQ3D-W45	1.77 кН	2.5 кН	1.77 кН	2.5 кН
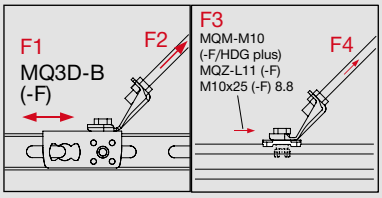	MQ3D-A	1.77 кН	2.5 кН	1.77 кН	2.5 кН
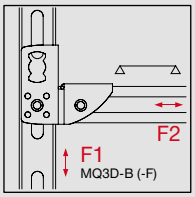	MQ3D-B	2.5 кН	2.5 кН		
	MQ3D-W90	2.5 кН	2.5 кН		

Указанные значения нагрузок являются характеристическими. Коэффициент безопасности 1.4

Соединитель MQI-LV

Области применения

- Для универсальной установки различных компонентов, например, осветительного оборудования, кабельных лотков и трубопроводов для воды, газа, вентиляции, сжатого воздуха, вывесок или мостиков для технического обслуживания

Преимущества

- Универсальное крепление благодаря большому количеству отверстий и их удлиненной форме
- Крепление профилей параллельно стенам

Технические данные

Состав материала	S235JRG2 - DIN EN 10025
Покрытие	Электролитическое цинкование – только для внутреннего применения
Толщина материала	4 мм
Согласования	Согласовано Российским морским регистром судоходства (08030000),Согласовано GL (19375-11HH)

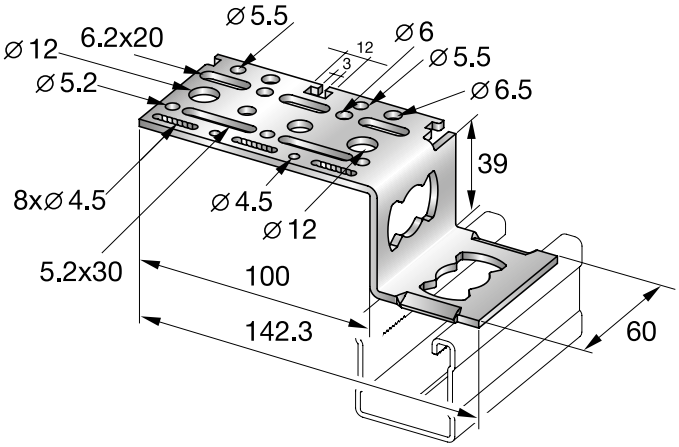

Наименование	Вес	Упаковка	Согласования	Номер артикула
MQI-LV150	253 г	24	Согласовано Российским морским регистром судоходства (08030000), согласовано GL (19375-11HH	**286103***

* Специальные сроки поставки. Для уточнения информации, пожалуйста, обратитесь к представителю Hilti.

Приложение нагрузки	Наименование	F1	F2
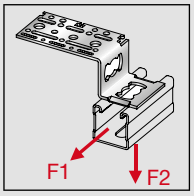	MQI-LV150	0.5 кН	0.1 кН

Указанные значения нагрузок являются характеристическими. Коэффициент безопасности 1.4

Винтовая стяжная муфта MQI-AS

Области применения

- Для продольного соединения резьбовых штоков M12
- Для создания растяжек между монтажными профилями

Преимущества

- Надежное соединение
- Простая регулировка

Технические данные

Состав материала	S235JRG2 - DIN EN 10025
Покрытие	Электролитическое цинкование – только для внутреннего применения
Дополнительная информация о продуктах	Для использования с резьбовой шпилькой M12 мин. 4.8 (DIN 976) и гайкой M12 класса 8 (DIN 934) - в комплект поставки не входят

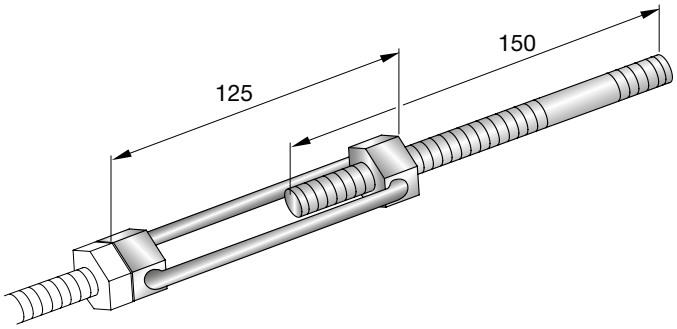

Наименование	Вес	Упаковка	Номер артикула
MQI-AS/M12	300 г	5	**286105**[1)]

* Специальные сроки поставки. Для уточнения информации, пожалуйста, обратитесь к представителю Hilti.

Приложение нагрузки	Наименование	F1
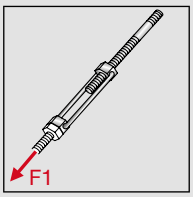	MQI-AS/M12	12 кН

Указанные значения нагрузок являются характеристическими. Коэффициент безопасности 1.4

Шайба монтажная MQZ-L

Области применения

- Для крепления уголков, соединителей или консолей на стенах, перекрытиях или полах
- Для крепления компонентов с метрической резьбой к профилям MQ

Преимущества

- Совмещение элементов в рамках программы
- Отличная совместимость с системой профилей MQ

Технические данные

Состав материала	Сталь S235JR - DIN EN 10025
Покрытие	Электролитическое цинкование – только для внутреннего применения

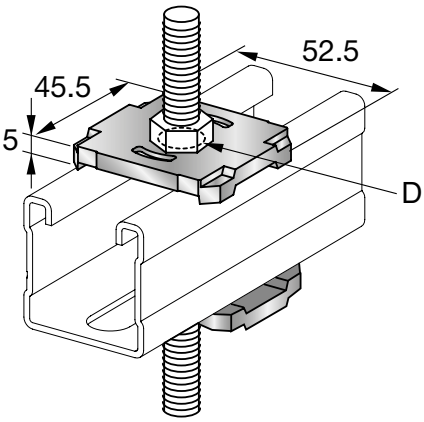

Наименование	Диаметр отверстия - D	Согласования	Вес	Упаковка	Номер артикула
MQZ-L9	9.5 мм	Согласование VDS G4970048	92 г	20	**369678**
MQZ-L11	11.5 мм	Согласование VDS G4970048,Согласовано Российским морским регистром судоходства (08030000),Согласовано GL (19375-11HH)	88 г	20	**369679**
MQZ-L13	13.5 мм	Согласование VDS G4970048,Сертификат о сейсмоустойчивости (LS-S-06-904),Согласовано Российским морским регистром судоходства (08030000),Согласовано GL (19375-11HH)	84 г	20	**369680**
MQZ-L17	17.5 мм	Согласовано Российским морским регистром судоходства (08030000),Согласовано GL (19375-11HH)	80 г	20	**369681***

* Специальные сроки поставки. Для уточнения информации, пожалуйста, обратитесь к представителю Hilti.

Опорная пластина MQG-2

Области применения

- Усиленной шайба-пластина для профилей MQ
- Монтаж трубопроводов
- Для универсального использования с метрическими резьбовыми соединениями и трубами

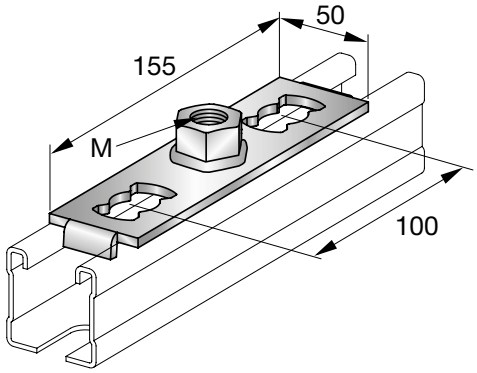

Преимущества

- Для профилей MQ всех типов
- Используется как усиленная шайба-пластина для профилей

Технические данные

Состав материала	Сталь S235JR - DIN EN 10025
Покрытие	Электролитическое цинкование – только для внутреннего применения

Наименование	Резьба - M	Толщина материала	Момент затяжки	Вес	Упаковка	Номер артикула
MQG-2-M16	M16	4 мм	40 Нм	235 г	20	**369682***

* Специальные сроки поставки. Для уточнения информации, пожалуйста, обратитесь к представителю Hilti.

Опорная пластина	Максимальная растягивающая нагрузка	Максимальная срезающая нагрузка	Момент затяжки	Максимальный изгибающий момент при использовании резьбовой шпильки 4.6
	профиль 1 (MQ-21, MQ-31, MQ-41, MQ-21D, MQ-41D)	профиль 2 (MQ-41/3, MQ-52, MQ-72, MQ-52-72D, MQ-124XD)		
MQG-2 M16	6000 Н	9000 Н	40 Нм	56.9 Нм
Указанные значения нагрузок являются характеристическими. Коэффициент безопасности 1.4				

Монтажный гаечный ключ MQZ-SVS

Технические данные

Состав материала	Сталь
Покрытие	Холодное цинкование

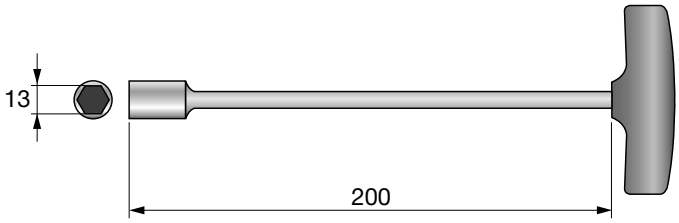

Наименование	Упаковка	Номер артикула
MQZ-SVS	1	**369693**[1)]

* Специальные сроки поставки. Для уточнения информации, пожалуйста, обратитесь к представителю Hilti.

Соединитель, фиксирующее приспособление MQZ

Области применения

- Для надежных двойных профилей, собираемых пользователем
- Для соединения монтажных профилей с противоположных сторон

MQZ-SV

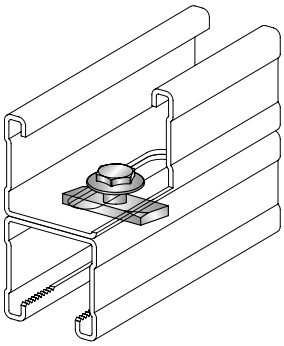

MQZ-SS

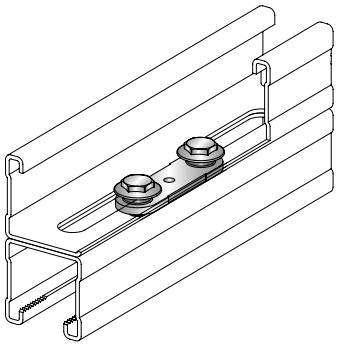

Преимущества

- Простота установки в отверстия удлиненной формы в профиле
- Возможность использования монтажником для сборки двойных профилей

Технические данные

Состав материала	Сталь S235JR - DIN EN 10025
Покрытие	Электролитическое цинкование – только для внутреннего применения

Наименование	Резьба - M	Размер гаечного ключа	Толщина материала	Момент затяжки	Вес	Упаковка	Номер артикула
MQZ-SV	M8	13 мм	4 мм	6 Нм	26 г	40	**369690***
MQZ-SS	M10	13 мм	3,5 мм	20 Нм	62 г	40	**369691***

* Специальные сроки поставки. Для уточнения информации, пожалуйста, обратитесь к представителю Hilti.

Соединитель, фиксирующее приспособление	Максимальная растягивающая нагрузка	Максимальная срезающая нагрузка	Момент затяжки
	профиль 1	профиль 2	
MQZ-SV	1000 Н	0 Н	6 Нм
MQZ-SS	3000 Н	5000 Н	20 Нм
Указанные значения нагрузок являются характеристическими. Коэффициент безопасности 1.4			

Шайба монтажная MQZ-U

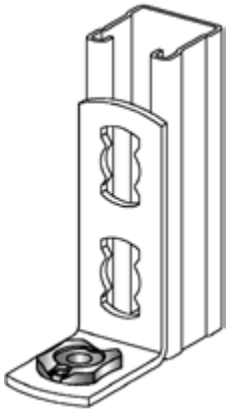

Области применения

- Для крепления уголков к базовому материалу с помощью анкеров
- Два типа отверстий для анкера M10 и шурупа

Преимущества

- Совмещение элементов в рамках программы
- Возможность установки всех соединительных элементов стандарта M10

Технические данные

Состав материала	Сталь S235JR - DIN EN 10025
Покрытие	Электролитическое цинкование – только для внутреннего применения

Наименование	Вес	Упаковка	Номер артикула
MQZ-U	30 г	40	**369692**

Резиновая изоляция MQZ-RI

Области применения

- Звукоизоляция для профилей MQ, используемых при монтаже воздуховодов
- Изолирующий слой между резьбовыми шпильками M8 и M10 и вентиляционным коробом
- Идеальная звукоизоляция для профилей MQ шириной 41 мм

Преимущества

- Возможность установки внутрь профиля, предотвращая прямой контакт между венткоробом и профилем
- Большая площадь контакта между изоляционным компонентом профиля и воздуховодом обеспечивает хорошее рассеивание или полное устранение вибрации и шумов, возникающих в венткоробе
- Используется для предотвращения контакта между резьбовой шпилькой и коробом, благодаря сквозному отверстию 8/M10 в изолирующем профиле

Технические данные

Состав материала	Этилен-пропиленовый каучук
Сопротивляемость старению	Испытания согласно DIN 53508 и 53509
Диапазон температурных сопротивлений	-40 – 110° C
Сопротивляемость	УФ-свет, разбавленные кислоты и щелочи, спиртовые растворы, водяные растворы и растворы на водяной основе
Прочность изоляционного материала	Твердость по Шору 45°±5°, шкала A
Уменьшение шума	18 дБ (A)

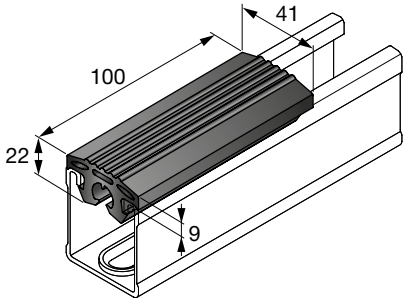

Наименование	Длина - L	Согласования	Вес	Для использования с	Упаковка	Номер артикула
MQZ-RI 10cm	0.1 м	Звукоизоляция соответствует DIN 4109	55 г	Профили MQ и резьбовые шпильки M8-M10	100	**2047317**
MQZ-RI 20m	20 м	Звукоизоляция соответствует DIN 4109	11054 г	Профили MQ и резьбовые шпильки M8-M10	1	**2047316**

Декоративная заглушка для профилей MQZ-E

Области применения

- Изоляция острых кромок во время работы с профилями

Преимущества

- Аккуратный внешний вид
- Дополнительная защита при работе с монтажными профилями с острыми обрезанными кромками

Технические данные

Состав материала	Полипропилен (ПП)

MQZ-E21

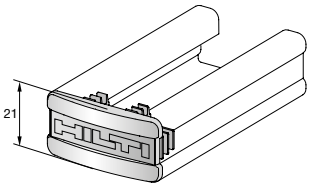

MQZ-E31

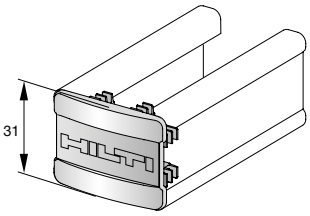

MQZ-E41

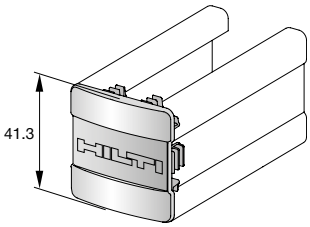

Наименование	Согласования	Вес	Для использования с	Упаковка	Номер артикула
MQZ-E21	Согласовано Российским морским регистром судоходства (08030000),Согласовано GL (19375-11HH),Сертификат о сейсмоустойчивости (LS-S-06-904)	3 г	MQ-21,MQ-21D,MQ-52,MQ-52-72 D	50	**370598**
MQZ-E31	Согласовано Российским морским регистром судоходства (08030000),Согласовано GL (19375-11HH)	4 г	MQ-31,MQ-52-72 D,MQ-72	50	**369686**
MQZ-E41	Согласовано Российским морским регистром судоходства (08030000),Согласовано GL (19375-11HH),Сертификат о сейсмоустойчивости (LS-S-06-904)	5 г	MQ-41,MQ-41/3,MQ-41D,MQ-52-72 D,MQ-72	50	**369685**

Трубный хомут с изоляцией MP-HI

Области применения

- Установка труб до 6” с малой нагрузкой
- Трубы систем отопления
- Газопроводные трубы

Преимущества

- Надежная фиксация каучуковой прокладки к металлу — предотвращение потери изоляции
- Двухболтовой хомут с поворотным механизмом
- Надежное защелкивание для простого и быстрого предварительного монтажа

Технические данные

Состав материала	DC01 – DIN EN 10130
Покрытие	Холодное цинкование
Диапазон раб. температур	-40 – 110° C
Прочность изоляционного материала	Твердость по Шору 40°±5°, шкала A
Уменьшение шума	17 дБ (A)
Согласования	RAL-GZ 655-B

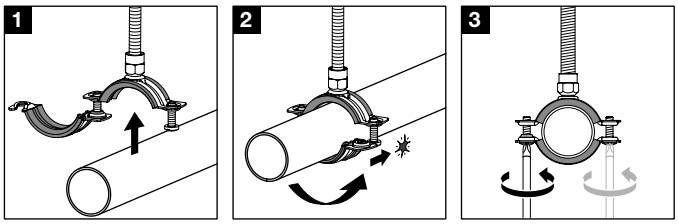

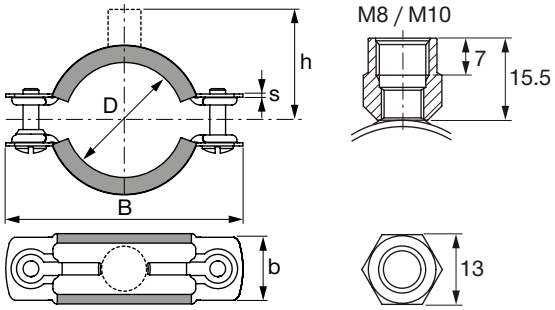

Наименование	Диапазон диаметров - D	Номинальный размер трубы (брит.)	Ширина - B	Ширина и толщина поперечного сечения (b x s)	Расстояния от центра трубы до верха гайки - h	Максимальная нагрузка - F	Зажимной винт	Упаковка	Номер артикула
MP-HI 8-12 M8/M10	8 – 12 мм	-	52 мм	20 x 1 мм	30 мм	600 Н	M5	25	**386402**
MP-HI 12-16 M8/M10	12 – 16 мм	1/4 дюйм	52 мм	20 x 1 мм	30 мм	600 Н	M5	25	**386403**
MP-HI 16-20 M8/M10	16 – 20 мм	3/8 дюйм	57 мм	20 x 1 мм	32 мм	600 Н	M5	25	**386404**
MP-HI 20-25 M8/M10	20 – 25 мм	1/2 дюйм	62 мм	20 x 1 мм	35 мм	600 Н	M5	25	**386405**
MP-HI 25-31 M8/M10	25 – 31 мм	3/4 дюйм	69 мм	20 x 1 мм	38 мм	600 Н	M5	25	**386406**
MP-HI 31-38 M8/10	31 – 38 мм	1 дюйм	76 мм	20 x 1 мм	41 мм	600 Н	M5	25	**386407**
MP-HI 38-45 M8/M10	38 – 45 мм	1-1/4 дюйм	86 мм	20 x 1.2 мм	46 мм	750 Н	M5	25	**386408**
MP-HI 45-52 M8/M10	45 – 52 мм	1-1/2 дюйм	93 мм	20 x 1.2 мм	49 мм	750 Н	M5	25	**386409**
MP-HI 52-59 M8/M10	52 – 59 мм	-	100 мм	20 x 1.2 мм	53 мм	750 Н	M5	25	**386410**
MP-HI 59-66 M8/M10	59 – 66 мм	2 дюйм	108 мм	20 x 1.2 мм	57 мм	750 Н	M5	10	**386411**
MP-HI 66-75 M8/M10	66 – 75 мм	-	128 мм	25 x 1.8 мм	63 мм	1200 Н	M6	10	**386412***
MP-HI 75-84 M8/M10	75 – 84 мм	2-1/2 дюйм	137 мм	25 x 1.8 мм	67 мм	1200 Н	M6	10	**386413**
MP-HI 84-93 M8/M10	84 – 93 мм	3 дюйм	146 мм	25 x 1.8 мм	72 мм	1200 Н	M6	10	**386414**
MP-HI93-101 M8/M10	93 – 101 мм	-	155 мм	25 x 1.8 мм	76 мм	1200 Н	M6	10	**386415***
MP-HI101-110M8/M10	101 – 110 мм	-	164 мм	25 x 1.8 мм	81 мм	1200 Н	M6	10	**386416**
MP-HI110-119M8/10	110 – 119 мм	4 дюйм	175 мм	25 x 2.2 мм	86 мм	1500 Н	M6	10	**386417**
MP-HI119-129M8/M10	119 – 129 мм	-	185 мм	25 x 2.2 мм	91 мм	1500 Н	M6	10	**386418***
MP-HI129-137M8/M10	129 – 137 мм	-	193 мм	25 x 2.2 мм	95 мм	1500 Н	M6	10	**386419**
MP-HI137-145M8/M10	137 – 145 мм	5 дюйм	203 мм	25 x 2.2 мм	100 мм	1500 Н	M6	10	**386420***
MP-HI145-155M8/M10	145 – 155 мм	-	211 мм	25 x 2.2 мм	104 мм	1500 Н	M6	10	**386421***
MP-HI155-163M8/10	155 – 163 мм	-	220 мм	25 x 2.2 мм	109 мм	1500 Н	M6	10	**386422**
MP-HI163-172M8/M10	163 – 172 мм	6 дюйм	228 мм	25 x 2.2 мм	113 мм	1500 Н	M6	10	**386423***

* Специальные сроки поставки. Для уточнения информации, пожалуйста, обратитесь к представителю Hilti.

Диапазон диаметров - D	Ширина и толщина поперечного сечения (b x s)	Соединительная резьба	Зажимной винт	Момент затяжки	Максимальная нагрузка - F	Максимальная нагрузка при пожаре			Максимальная деформация при пожаре δt	
						F (30 мин.)	F (60 мин.)	F (90 мин.)	30 мин.	> 30 мин.
8 – 38 мм	20 x 1 мм	M8, M10	M5	2 Нм	600 Н	270 Н	140 Н	90 Н	27 мм	30 мм
38 – 66 мм	20 x 1.2 мм	M8, M10	M5	2 Нм	750 Н	280 Н	180 Н	140 Н	39 мм	39 мм
66 – 110 мм	25 x 1.8 мм	M8, M10	M6	2 Нм	1200 Н	580 Н	320 Н	230 Н	46 мм	46 мм
110 – 172 мм	25 x 2.2 мм	M8, M10	M6	2 Нм	1500 Н	640 Н	410 Н	310 Н	54 мм	54 мм

Макс. рекомендуемая нагрузка определяется, используя статистические методы на разрушающих нагрузках и с учетом мак. допустимого отклонения 1,5 мм или 2% от макс. зажимного диаметра. Эти продукты отмечены знаком качества для трубных опор и должны осматриваться третьими сторонами в соответствии с RAL-GZ 655. Огнестойкость хомутов для труб испытана в соответствии с RAL-GZ 656.

Трубный хомут MP-H (без изоляции)

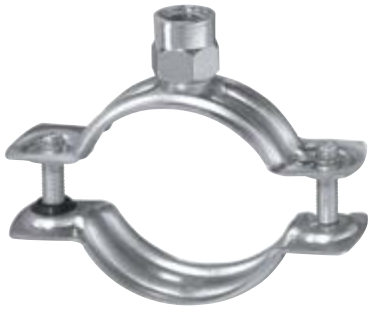

Области применения

- Установка труб до 6” с малой нагрузкой
- Трубы систем отопления
- Газопроводные трубы

Преимущества

- Двухболтовой хомут с поворотным механизмом
- Надежное защелкивание для простого и быстрого предварительного монтажа
- Короткая соединительная гайка для более близкой установки к стене или перекрытию

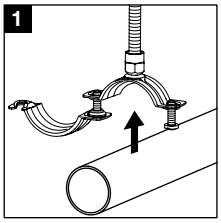

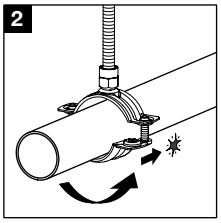

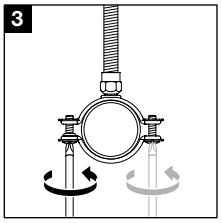

Технические данные

Состав материала	DC01 – DIN EN 10130
Покрытие	Холодное цинкование

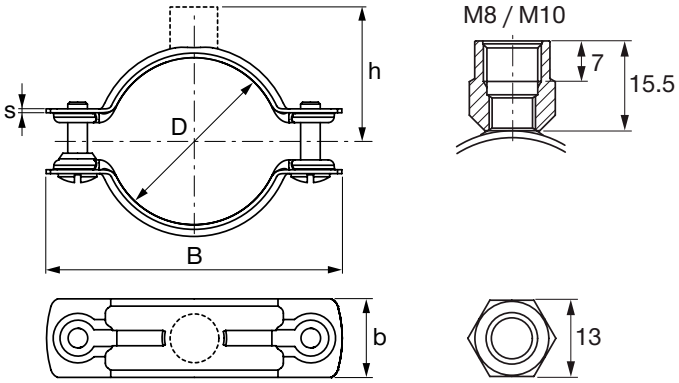

Наименование	Диапазон диаметров - D	Номинальный размер трубы (брит.)	Ширина - B	Ширина и толщина поперечного сечения (b x s)	Расстояния от центра трубы до верха гайки - h	Максимальная нагрузка - F	Зажимной винт	Упаковка	Номер артикула
MP-H 16-20 M8/M10	16 – 20 мм	3/8 дюйм	52 мм	20 x 1 мм	30 мм	600 Н	M5	25	**386424**
MP-H 20-25 M8/M10	20 – 25 мм	1/2 дюйм	57 мм	20 x 1 мм	32 мм	600 Н	M5	25	**386425**
MP-H 25-31 M8/M10	25 – 31 мм	3/4 дюйм	62 мм	20 x 1 мм	35 мм	600 Н	M5	25	**386426**
MP-H 31-38 M8/M10	31 – 38 мм	1 дюйм	69 мм	20 x 1 мм	38 мм	600 Н	M5	25	**386427**
MP-H 38-45 M8/M10	38 – 45 мм	1-1/4 дюйм	76 мм	20 x 1 мм	41 мм	600 Н	M5	25	**386428**
MP-H 45-52 M8/M10	45 – 52 мм	1-1/2 дюйм	86 мм	20 x 1.2 мм	46 мм	750 Н	M5	25	**386429**
MP-H 52-59 M8/M10	52 – 59 мм	-	93 мм	20 x 1.2 мм	49 мм	750 Н	M5	25	**386430**
MP-H 59-66 M8/M10	59 – 66 мм	2 дюйм	100 мм	20 x 1.2 мм	53 мм	750 Н	M5	10	**386431**
MP-H 66-74 M8/M10	66 – 74 мм	-	108 мм	20 x 1.2 мм	57 мм	750 Н	M5	10	**386432***
MP-H 74-83 M8/M10	74 – 83 мм	2-1/2 дюйм	128 мм	25 x 1.8 мм	63 мм	1200 Н	M6	10	**386433**
MP-H 83-92 M8/M10	83 – 92 мм	3 дюйм	137 мм	25 x 1.8 мм	67 мм	1200 Н	M6	10	**386434**
MP-H 92-101 M8/M10	92 – 101 мм	-	146 мм	25 x 1.8 мм	72 мм	1200 Н	M6	10	**386435***
MP-H101-110 M8/M10	101 – 110 мм	-	155 мм	25 x 1.8 мм	76 мм	1200 Н	M6	10	**386436**
MP-H110-119 M8/M10	110 – 119 мм	4 дюйм	164 мм	25 x 1.8 мм	81 мм	1200 Н	M6	10	**386437**
MP-H119-127 M8/M10	119 – 127 мм	-	175 мм	25 x 2.2 мм	86 мм	1500 Н	M6	10	**386438***
MP-H127-137 M8/M10	127 – 137 мм	-	185 мм	25 x 2.2 мм	91 мм	1500 Н	M6	10	**386439**
MP-H137-145 M8/M10	137 – 145 мм	5 дюйм	193 мм	25 x 2.2 мм	95 мм	1500 Н	M6	10	**386440***
MP-H145-155 M8/M10	145 – 155 мм	-	203 мм	25 x 2.2 мм	100 мм	1500 Н	M6	10	**386441***
MP-H155-163 M8/M10	155 – 163 мм	-	211 мм	25 x 2.2 мм	104 мм	1500 Н	M6	10	**386442**
MP-H163-172 M8/M10	163 – 172 мм	6 дюйм	220 мм	25 x 2.2 мм	109 мм	1500 Н	M6	10	**386443***

* Специальные сроки поставки. Для уточнения информации, пожалуйста, обратитесь к представителю Hilti.

Трубный хомут MP-PI M8/M10

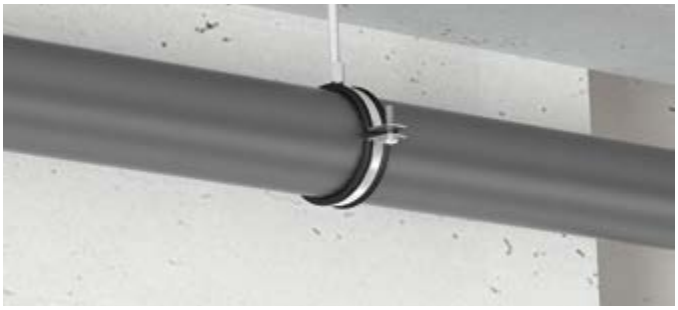

Области применения

- Установка труб до 6” со стандартными нагрузками
- Крепление трубопроводов систем водопровода и канализации
- Использование для внутренних коммуникаций

Преимущества

- Экономичное решение
- Надежная фиксация каучуковой изоляции к хомуту – предотвращение потери изоляции
- Двойная соединительная гайка

Технические данные

Состав материала	SPCC-SD FB - Q/BQB402, DC01 – EN 10130
Покрытие	Холодное цинкование
Диапазон рабочих температур	-40 – 110° C
Изоляционный материал	Этилен-пропиленовый каучук. Твердость по Шору 75°±5°, шкала A
Уменьшение шума	-16 дБ (A)
Дополнительная информация по продукту	Резьбовые шпильки необходимо полностью вкрутить в соединительную гайку для достижения указанных нагрузок. Макс. момент затяжки фиксирующего винта: M5 - 2,0 нм; M6 - 2,0 нм; M8 - 3,0 нм

Наименование	Диапазон диаметров - D	Номинальный размер трубы (брит.)	Упаковка	Номер артикула
MP-PI 11-15 1/4" M8	11 – 15 мм	1/4" дюйм	2400	**3517488**
MP-PI 16-20 3/8" M8	16 – 20 мм	3/8" дюйм	2400	**3517491**
MP-PI 20-24 1/2" M8	20 – 24 мм	1/2" дюйм	2400	**3517564**
MP-PI 25-28 3/4" M8	25 – 28 мм	3/4" дюйм	2400	**3517567**
MP-PI 32-36 1" M8	32 – 38 мм	1" дюйм	1200	**3517570**
MP-PI 38-46 11/4" M8	38 – 46 мм	11/4" дюйм	800	**3517573**
MP-PI 48-53 11/2" M8	48 – 53 мм	11/2" дюйм	800	**3517576**
MP-PI 54-58 M8	54 – 58 мм	-	800	**3517579**
MP-PI 59-66 2" M8	59 – 66 мм	2" дюйм	800	**3517603**
MP-PI 75-80 21/2" M8/M10	75 – 80 мм	21/2" дюйм	400	**3517606**
MP-PI 87-92 3" M8/M10	87 – 92 мм	3" дюйм	400	**3517609**
MP-PI 107-115 4" M8/M10	107 – 115 мм	4" дюйм	400	**3517612**
MP-PI 129-134 M8/M10	129 – 134 мм	-	400	**3517615**
MP-PI 149-161 M8/M10	149 – 161 мм	-	400	**3517596**

Трубный хомут MPN-RC M8/M10

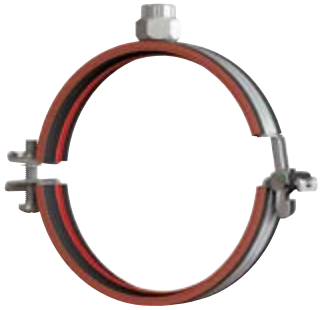

Области применения

- Монтаж труб до 6” со средней нагрузкой
- Крепление труб для питьевой воды и труб систем отопления при строительстве жилых и производственных зданий

Преимущества

- Замок с щелчком для быстрого, простого и надежного защелкивания
- Трехэтапное безопасное защелкивание упрощает установку, особенно при подвесных работах
- Фиксирующий винт с крестообразным шлицем и шестигранной головой

Технические данные

Состав материала	DD11 - DIN EN 10111
Покрытие	Холодное цинкование
Диапазон рабочих температур	-40 – 110° C
Прочность изоляционного материала	Твердость по Шору 50°±5°, шкала A
Уменьшение шума	15 дБ (A)
Согласования	Испытание на огнестойкость IBMB 3712-787-09,RAL-GZ 655-B

Наименование	Диапазон диаметров - D	Номинальный размер трубы (брит.)	Ширина - B	Макс. удлинение от центра - b1	Максимальная нагрузка - F	Упаковка	Номер артикула
MPN-RC 8/11 A	8 – 11 мм	-	49 мм	24 мм	450 Н	25	**335672**
MPN-RC 1/4” A	12 – 16 мм	1/4 дюйм	49 мм	24 мм	750 Н	25	**335673**
MPN-RC 3/8” A	17 – 20 мм	3/8 дюйм	53 мм	26 мм	750 Н	25	**335674**
MPN-RC 1/2” A	21 – 24 мм	1/2 дюйм	57 мм	28 мм	750 Н	25	**335675**
MPN-RC 3/4” A	25 – 28 мм	3/4 дюйм	63 мм	31 мм	750 Н	25	**335676**
MPN-RC 29/32 A	29 – 32 мм	-	67 мм	33 мм	750 Н	25	**335677**
MPN-RC 1” A	33 – 37 мм	1 дюйм	71 мм	35 мм	750 Н	25	**335678**
MPN-RC 37/41 A	37 – 41 мм	-	75 мм	37 мм	750 Н	25	**335679**
MPN-RC 40/46	40 – 46 мм	1-1/4 дюйм	87 мм	44 мм	1400 Н	25	**338970***
MPN-RC 1 1/4” A	42 – 46 мм	1-1/4 дюйм	80 мм	40 мм	750 Н	25	**335680**
MPN-RC 1 1/2” A	47 – 51 мм	1-1/2 дюйм	86 мм	43 мм	750 Н	25	**335681**
MPN-RC 47/53	47 – 53 мм	1-1/2 дюйм	94 мм	48 мм	1400 Н	25	**338971***
MPN-RC 52/56 A	52 – 56 мм	-	91 мм	43 мм	750 Н	25	**335682**
MPN-RC 54/60	54 – 60 мм	-	101 мм	51 мм	1400 Н	10	**338972***
MPN-RC 2” A	57 – 61 мм	2 дюйм	96 мм	48 мм	750 Н	10	**335683**
MPN-RC 60/66 A	60 – 66 мм	2 дюйм	107 мм	54 мм	1400 Н	10	**335684**
MPN-RC 67/71 A	67 – 71 мм	-	113 мм	57 мм	1400 Н	10	**335686***
MPN-RC 21/2” B	72 – 77 мм	2-1/2 дюйм	119 мм	60 мм	1400 Н	10	**335688**
MPN-RC 78/84 B	78 – 84 мм	-	126 мм	64 мм	1400 Н	10	**335690***
MPN-RC 3” B	87 – 93 мм	3 дюйм	134 мм	68 мм	1400 Н	10	**335692**
MPN-RC 101,6 B	99 – 104 мм	-	160 мм	79 мм	1800 Н	10	**335694***
MPN-RC 110 B	108 – 112 мм	-	167 мм	83 мм	1800 Н	10	**335696**
MPN-RC 4” B	114 – 118 мм	4 дюйм	174 мм	86 мм	1800 Н	10	**335698***
MPN-RC 125 B	123 – 128 мм	-	179 мм	89 мм	1800 Н	10	**335700***
MPN-RC 133 B	131 – 137 мм	-	188 мм	94 мм	1800 Н	10	**335702**
MPN-RC 5” B	138 – 144 мм	5 дюйм	194 мм	97 мм	1800 Н	10	**335704***
MPN-RC 160 B	157 – 163 мм	-	214 мм	107 мм	1800 Н	10	**335706**
MPN-RC 6” B	164 – 170 мм	6 дюйм	220 мм	110 мм	1800 Н	10	**335708***

* Специальные сроки поставки. Для уточнения информации, пожалуйста, обратитесь к представителю Hilti.

Хомут MPN-RC M16

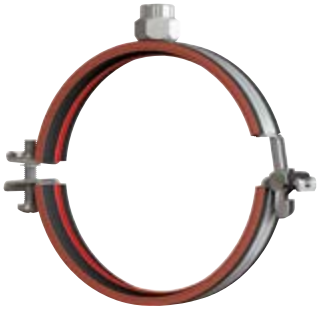

Области применения

- Монтаж труб до 6” со средней нагрузкой
- Крепление труб для питьевой воды и труб систем отопления при строительстве жилых и производственных зданий
- Хомуты для труб для использования только внутри сухих помещений

Преимущества

- Замок с щелчком для быстрого, простого и надежного защелкивания
- Трехэтапное безопасное защелкивание упрощает установку, особенно при подвесных работах
- Фиксирующий винт с крестообразным шлицем и шестигранной головой

Технические данные

Состав материала	DD11 - DIN EN 10111
Покрытие	Холодное цинкование
Диапазон рабочих температур	-40 – 110° C
Прочность изоляционного материала	Твердость по Шору 50°±5°, шкала A
Уменьшение шума	15 дБ (A)
Согласования	Испытание на огнестойкость IBMB 3712-787-09,RAL-GZ 655-B

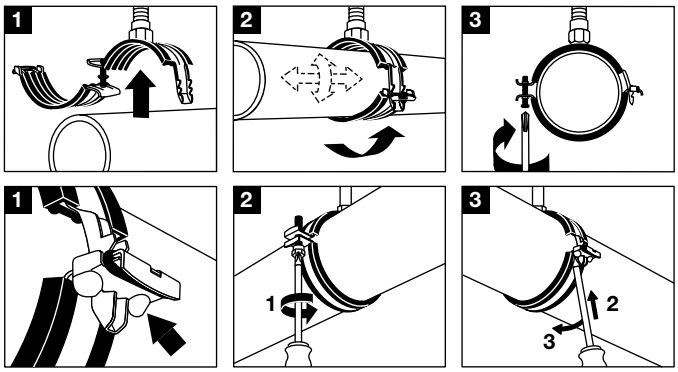

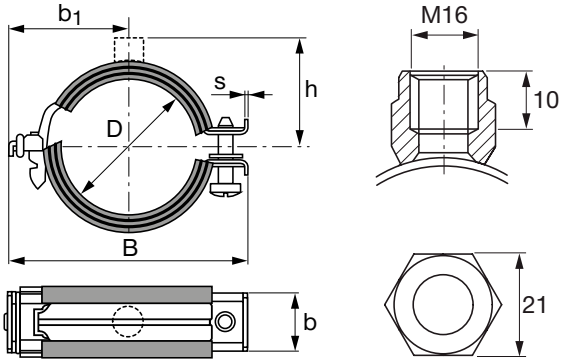

Наименование	Диапазон диаметров - D	Номинальный размер трубы (брит.)	Ширина - B	Ширина и толщина поперечного сечения (b x s)	Макс. удлинение от центра - b1	Расстояния от центра трубы до верха гайки - h	Максимальная нагрузка - F	Упаковка	Номер артикула
MPN-RC 60/66 C	60 – 66 мм	2 дюйм	107 мм	24 x 1.5 мм	54 мм	58 мм	1400 Н	10	**335685***
MPN-RC 21/2” C	72 – 77 мм	2-1/2 дюйм	119 мм	24 x 1.5 мм	60 мм	64 мм	1400 Н	10	**335689***
MPN-RC 3” C	87 – 93 мм	3 дюйм	134 мм	24 x 1.5 мм	68 мм	71 мм	1400 Н	10	**335693***
MPN-RC 101,6 C	99 – 104 мм	-	160 мм	24 x 2 мм	79 мм	78 мм	1800 Н	10	**335695***
MPN-RC 110 C	108 – 112 мм	-	167 мм	24 x 2 мм	83 мм	82 мм	1800 Н	10	**335697***
MPN-RC 4” C	114 – 118 мм	4 дюйм	174 мм	24 x 2 мм	86 мм	85 мм	1800 Н	10	**335699***
MPN-RC 133 C	131 – 137 мм	-	188 мм	24 x 2 мм	94 мм	92 мм	1800 Н	10	**335703***
MPN-RC 5” C	138 – 144 мм	5 дюйм	194 мм	24 x 2 мм	97 мм	95 мм	1800 Н	10	**335705***
MPN-RC 160 C	157 – 163 мм	-	214 мм	24 x 2 мм	107 мм	105 мм	1800 Н	10	**335707***
MPN-RC 6” C	164 – 170 мм	6 дюйм	220 мм	24 x 2 мм	110 мм	108 мм	1800 Н	10	**335709***

* Специальные сроки поставки. Для уточнения информации, пожалуйста, обратитесь к представителю Hilti.

Диапазон диаметров - D	Ширина и толщина поперечного сечения (b x s)	Соединительная резьба	Зажимной винт	Момент затяжки	Максимальная нагрузка - F	Максимальная нагрузка при пожаре F (30 мин.)
60 – 93 мм	24 x 1.5 мм	M16	M6	2 Нм	1400 Н	380 Н
99 – 170 мм	24 x 2 мм	M16	M8	3 Нм	1800 Н	590 Н

Макс. рекомендуемая нагрузка определяется, используя статистические методы на разрушающих нагрузках и с учетом мак. допустимого отклонения 1,5 мм или 2% от макс. зажимного диаметра. Эти продукты отмечены знаком качества для трубных опор и должны осматриваться третьими сторонами в соответствии с RAL-GZ 655.

Хомут MPN-S (без изоляции)

Области применения

- Монтаж труб до 6” со средней нагрузкой
- Монтаж труб без звукоизоляции

Преимущества

- Замок с щелчком для быстрого, простого и надежного защелкивания
- Трехэтапное безопасное защелкивание
- Более простая установка, особенно при подвесных работах

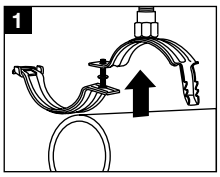

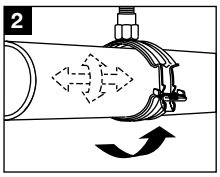

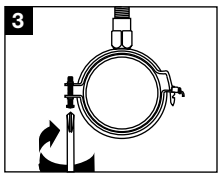

Технические данные

Состав материала	DD11 - DIN EN 10111
Покрытие	Холодное цинкование

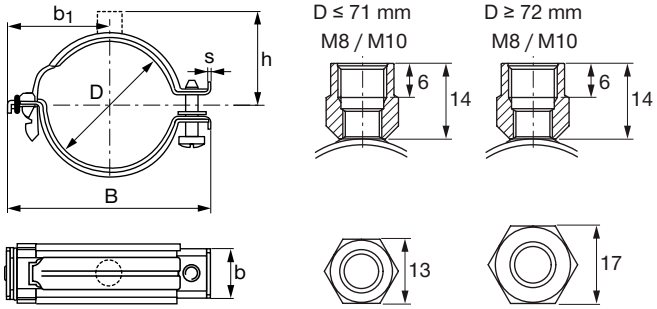

Наименование	Диапазон диаметров - D	Номинальный размер трубы (брит.)	Ширина - B	Ширина и толщина поперечного сечения (b x s)	Макс. удлинение от центра - b1	Расстояния от центра трубы до верха гайки - h	Максимальная нагрузка - F	Упаковка	Номер артикула
MPN-S 3/8” A	15 – 19 мм	3/8 дюйм	56 мм	24 x 1.5 мм	29 мм	29 мм	1400 Н	25	**229811**
MPN-S 1/2” A	20 – 24 мм	1/2 дюйм	61 мм	24 x 1.5 мм	32 мм	32 мм	1400 Н	25	**229813**
MPN-S 3/4” A	25 – 29 мм	3/4 дюйм	66 мм	24 x 1.5 мм	34 мм	34 мм	1400 Н	25	**229815**
MPN-S 1” A	30 – 34 мм	1 дюйм	71 мм	24 x 1.5 мм	36 мм	36 мм	1400 Н	25	**229817**
MPN-S 35/39 A	35 – 39 мм	-	74 мм	24 x 1.5 мм	38 мм	38 мм	1400 Н	25	**229819**
MPN-S 1 1/4” A	40 – 46 мм	1-1/4 дюйм	80 мм	24 x 1.5 мм	41 мм	41 мм	1400 Н	25	**229821**
MPN-S 1 1/2” A	47 – 53 мм	1-1/2 дюйм	87 мм	24 x 1.5 мм	44 мм	44 мм	1400 Н	25	**229823**
MPN-S 54/60 A	54 – 60 мм	-	94 мм	24 x 1.5 мм	48 мм	48 мм	1400 Н	10	**229825**
MPN-S 2” A	60 – 66 мм	2 дюйм	101 мм	24 x 1.5 мм	51 мм	51 мм	1400 Н	10	**229827**
MPN-S 67/71 A	67 – 71 мм	-	107 мм	24 x 1.5 мм	54 мм	54 мм	1400 Н	10	**229830***
MPN-S 2 1/2” B	72 – 77 мм	2-1/2 дюйм	113 мм	24 x 1.5 мм	57 мм	57 мм	1400 Н	10	**229833**
MPN-S 78/84 B	78 – 84 мм	-	119 мм	24 x 1.5 мм	60 мм	60 мм	1400 Н	10	**229836***
MPN-S 3” B	87 – 93 мм	3 дюйм	126 мм	24 x 1.5 мм	64 мм	64 мм	1400 Н	10	**229839**
MPN-S 101.6 B	99 – 104 мм	-	153 мм	24 x 2 мм	76 мм	71 мм	1800 Н	10	**229842***
MPN-S 110 B	108 – 112 мм	-	160 мм	24 x 2 мм	79 мм	75 мм	1800 Н	10	**229845**
MPN-S 4” B	114 – 118 мм	4 дюйм	167 мм	24 x 2 мм	83 мм	78 мм	1800 Н	10	**229848***
MPN-S 125 B	123 – 128 мм	-	174 мм	24 x 2 мм	86 мм	82 мм	1800 Н	10	**229851***
MPN-S 133 B	131 – 137 мм	-	184 мм	24 x 2 мм	91 мм	87 мм	1800 Н	10	**229854**
MPN-S 5” B	138 – 144 мм	5 дюйм	193 мм	24 x 2 мм	96 мм	91 мм	1800 Н	10	**229857***
MPN-S 160 B	157 – 163 мм	-	212 мм	24 x 2 мм	105 мм	101 мм	1800 Н	10	**229860**
MPN-S 6” B	161 – 170 мм	6 дюйм	219 мм	24 x 2 мм	109 мм	104 мм	1800 Н	10	**229863***

* Специальные сроки поставки. Для уточнения информации, пожалуйста, обратитесь к представителю Hilti.

Диапазон диаметров - D	Ширина и толщина поперечного сечения (b x s)	Соединительная резьба	Зажимной винт	Момент затяжки	Максимальная нагрузка - F
15 – 93 мм	24 x 1.5 мм	M8, M10	M6	2 Нм	1400 Н
99 – 170 мм	24 x 2 мм	M8, M10	M8	3 Нм	1800 Н

Хомут для высоких нагрузок MP-MI M10/M12

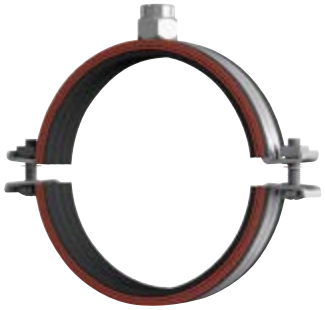

Области применения

- Монтаж трубопроводов с высокими нагрузками с диаметром до 168 мм
- Монтаж промышленных трубопроводов
- Водоснабжение, водоотведение и отопление

Преимущества

- Крепление зажимных винтов M8 с крестообразным шлицем для предотвращения их выкручивания
- Надёжно приваренная голова для высоких нагрузок. Усиленная сварка для хомутов 68/72 и выше
- Нескользящая, предварительно установленная резиновая вкладка профиля

Технические данные

Состав материала	S235JRG - DIN EN 10025
Покрытие	Холодное цинкование
Диапазон раб. температур	-40 – 110° C
Прочность изоляционного материала	Твердость по Шору 50°±5°, шкала A
Уменьшение шума	19 дБ (A)
Согласования	RAL-GZ 655-B,Согласовано Российским морским регистром судоходства (08030000),Согласовано GL (19375-11HH)

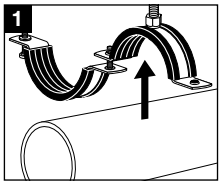

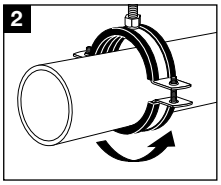

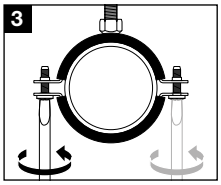

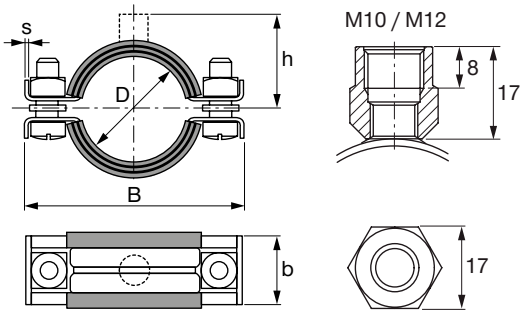

Наименование	Диапазон диаметров - D	Номинальный размер трубы (брит.)	Ширина - B	Ширина и толщина поперечного сечения (b x s)	Расстояния от центра трубы до верха гайки - h	Максимальная нагрузка - F	Зажимной винт	Упаковка	Номер артикула
MP-MI 3/8" G	15 – 19 мм	3/8 дюйм	64 мм	24 x 2 мм	33 мм	1800 Н	M8	25	**20843**
MP-MI 1/2" G	20 – 25 мм	1/2 дюйм	69 мм	24 x 2 мм	36 мм	1800 Н	M8	25	**20845**
MP-MI 3/4" G	25 – 30 мм	3/4 дюйм	75 мм	24 x 2 мм	39 мм	1800 Н	M8	25	**20847**
MP-MI 1" G	32 – 38 мм	1 дюйм	83 мм	24 x 2 мм	42 мм	1800 Н	M8	25	**20849**
MP-MI 1 1/4" G	40 – 45 мм	1-1/4 дюйм	92 мм	24 x 2 мм	47 мм	1800 Н	M8	25	**20851**
MP-MI 1 1/2" G	48 – 54 мм	1-1/2 дюйм	101 мм	24 x 2 мм	50 мм	1800 Н	M8	25	**20853**
MP-MI 54/57 G	54 – 57 мм	-	107 мм	24 x 2 мм	53 мм	1800 Н	M8	10	**20855***
MP-MI 2" G	57 – 64 мм	2 дюйм	111 мм	24 x 2 мм	55 мм	1800 Н	M8	10	**20857**
MP-MI 68/72 G	68 – 72 мм	-	123 мм	24 x 2 мм	60 мм	1800 Н	M8	10	**20860***
MP-MI 2 1/2" G	70 – 77 мм	2-1/2 дюйм	130 мм	24 x 2 мм	64 мм	1800 Н	M8	10	**20862**
MP-MI 78/84 G	80 – 84 мм	-	139 мм	24 x 2 мм	68 мм	1800 Н	M8	10	**20865***
MP-MI 3" G	82 – 90 мм	3 дюйм	144 мм	24 x 2 мм	71 мм	1800 Н	M8	10	**20866**
MP-MI 101.6 G	97 – 103 мм	-	163 мм	30 x 2.5 мм	78 мм	2400 Н	M8	5	**20869***
MP-MI 4" G	108 – 114 мм	4 дюйм	174 мм	30 x 2.5 мм	84 мм	2400 Н	M8	5	**20871**
MP-MI 117 G	114 – 119 мм	-	179 мм	30 x 2.5 мм	86 мм	2400 Н	M8	5	**20874***
MP-MI 125 G	122 – 127 мм	-	187 мм	30 x 2.5 мм	90 мм	2400 Н	M8	5	**20876***
MP-MI 133 G	132 – 137 мм	-	198 мм	30 x 2.5 мм	95 мм	2400 Н	M8	10	**20879**
MP-MI 5" G	137 – 142 мм	5 дюйм	203 мм	30 x 2.5 мм	98 мм	2400 Н	M8	10	**20882***
MP-MI 159 G	156 – 162 мм	-	223 мм	30 x 2.5 мм	107 мм	2400 Н	M8	10	**20885**
MP-MI 6" G	162 – 168 мм	6 дюйм	229 мм	30 x 2.5 мм	110 мм	2400 Н	M8	10	**20887***

* Специальные сроки поставки. Для уточнения информации, пожалуйста, обратитесь к представителю Hilti.

Диапазон диаметров, D	Ширина и толщина поперечного сечения (b x s)	Соединительная резьба	Зажимной винт	Момент затяжки	Максимальная нагрузка - F	Максимальная нагрузка при пожаре				Максимальная деформация при пожаре δt	
						F (30 мин)	F (60 мин)	F (90 мин)	F (120 мин)	30 мин	> 30 мин
15 – 64 мм	24 x 2 мм	M10, M12	M8	3 Нм	1800 Н	840 Н	500 Н	350 Н	270 Н	39 мм	54 мм
68 – 90 мм	24 x 2 мм	M10, M12	M8	3 Нм	1800 Н	850 Н	560 Н	430 Н	350 Н	45 мм	59 мм
97 – 168 мм	30 x 2.5 мм	M10, M12	M8	3 Нм	2400 Н	1320 Н	910 Н	730 Н	620 Н	66 мм	75 мм

Макс. рекомендуемая нагрузка определяется, используя статистические методы на разрушающих нагрузках и с учетом мак. допустимого отклонения 1,5 мм или 2% от макс. зажимного диаметра. Эти продукты отмечены знаком качества для трубных опор и должны осматриваться третьими сторонами в соответствии с RAL-GZ 655. Огнестойкость хомутов для труб испытана в соответствии с RAL-GZ 656.

Хомут для высоких нагрузок MP-MI M16

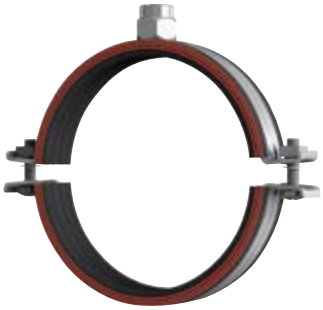

Области применения

- Для высоких нагрузок до 267 мм
- Монтаж промышленных трубопроводов
- Водоснабжение, водоотведение и отопление

Преимущества

- Крепление зажимных винтов M8 с крестообразным шлицем для предотвращения их выкручивания
- Надёжно приваренная голова для высоких нагрузок. Усиленная сварка для хомутов 68/72 и выше
- Нескользящая, предварительно установленная резиновая вкладка профиля

Технические данные

Состав материала	S235JRG - DIN EN 10025
Покрытие	Холодное цинкование
Диапазон рабочих температур	-40 – 110° C
Прочность изоляционного материала	Твердость по Шору 50°±5°, шкала A
Уменьшение шума	19 дБ (A)
Изоляционный материал	Этилен-пропиленовый каучук

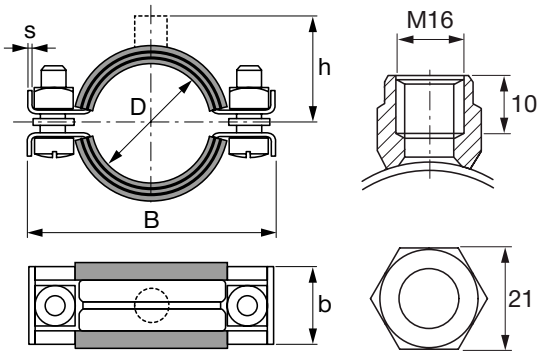

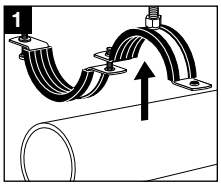

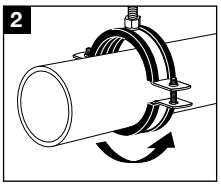

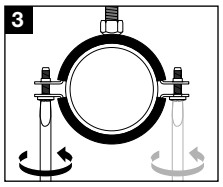

Наименование	Диапазон диаметров - D	Номинальный размер трубы (брит.)	Ширина - B	Ширина и толщина поперечного сечения (b x s)	Расстояния от центра трубы до верха гайки - h	Максимальная нагрузка - F	Упаковка	Номер артикула
MP-MI 2” C	57 – 64 мм	2 дюйм	111 мм	24 x 2 мм	56 мм	1800 H	10	**20858***
MP-MI 2 1/2” C	70 – 77 мм	2-1/2 дюйм	130 мм	24 x 2 мм	65 мм	1800 H	10	**20863***
MP-MI 3” C	82 – 90 мм	3 дюйм	144 мм	24 x 2 мм	72 мм	1800 H	10	**20867***
MP-MI 4” C	108 – 114 мм	4 дюйм	174 мм	30 x 2.5 мм	84 мм	2400 H	5	**20872**
MP-MI 133 C	132 – 137 мм	-	198 мм	30 x 2.5 мм	96 мм	2400 H	10	**20880**
MP-MI 159 C	156 – 162 мм	-	223 мм	30 x 2.5 мм	107 мм	2400 H	10	**229087**
MP-MI 6” C	162 – 168 мм	6 дюйм	229 мм	30 x 2.5 мм	111 мм	2400 H	10	**20888***
MP-MI 177.8 C	175 – 180 мм	-	244 мм	30 x 3 мм	117 мм	4500 H	10	**20890***
MP-MI 193.7 C	190 – 200 мм	-	263 мм	30 x 3 мм	127 мм	4500 H	10	**20892**
MP-MI 212 C	210 – 219 мм	-	283 мм	30 x 3 мм	136 мм	4500 H	10	**20894***
MP-MI 219.1 C	217 – 224 мм	8 дюйм	288 мм	30 x 3 мм	139 мм	4500 H	10	**20896**
MP-MI 244.5 C	242 – 250 мм	-	314 мм	30 x 3 мм	152 мм	4500 H	5	**20898***

* Специальные сроки поставки. Для уточнения информации, пожалуйста, обратитесь к представителю Hilti.

Диапазон диаметров - D	Ширина и толщина поперечного сечения (b x s)	Соединительная резьба	Зажимной винт	Момент затяжки	Максимальная нагрузка - F	Максимальная нагрузка при пожаре				Максимальная деформация при пожаре δt	
						F (30 мин.)	F (60 мин.)	F (90 мин.)	F (120 мин.)	30 мин.	> 30 мин.
57 – 64 мм	24 x 2 мм	M16	M8	3 Нм	1800 H	840 H	500 H	350 H	270 H	39 мм	54 мм
70 – 90 мм	24 x 2 мм	M16	M8	3 Нм	1800 H	850 H	560 H	430 H	350 H	45 мм	59 мм
108 – 168 мм	30 x 2.5 мм	M16	M8	3 Нм	2400 H	1320 H	910 H	730 H	620 H	66 мм	75 мм
175 – 250 мм	30 x 3 мм	M16	M8	3 Нм	4500 H	1780 H	1080 H	790 H	630 H	69 мм	78 мм

Макс. рекомендуемая нагрузка определяется, используя статистические методы на разрушающих нагрузках и с учетом мак. допустимого отклонения 1,5 мм или 2% от макс. зажимного диаметра. Эти продукты отмечены знаком качества для трубных опор и должны осматриваться третьими сторонами в соответствии с RAL-GZ 655.
Огнестойкость хомутов для труб испытана в соответствии с RAL-GZ 656.

Хомут для высоких нагрузок MP-M (без изоляции)

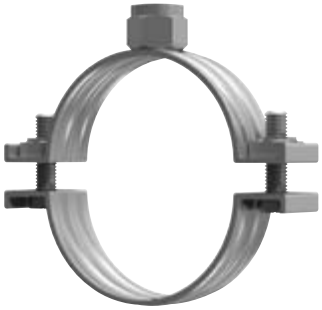

Преимущества

- Крепление зажимных винтов M8 с крестообразным шлицем для предотвращения их выкручивания
- Надёжно приваренная голова для высоких нагрузок. Усиленная сварка для хомутов 68/72 и выше

Технические данные

Состав материала	S235JRG - DIN EN 10025
Покрытие	Холодное цинкование

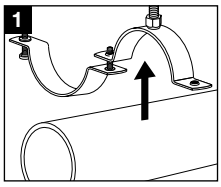

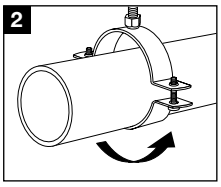

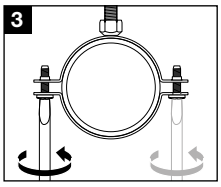

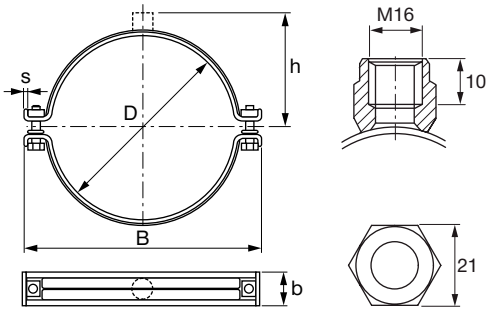

Наименование	Диапазон диаметров - D	Номинальный размер трубы (брит.)	Ширина - B	Ширина и толщина поперечного сечения (b x s)	Расстояния от центра трубы до верха гайки - h	Максимальная нагрузка - F	Зажимной винт	Упаковка	Номер артикула
MP-M 2” C	57 – 64 мм	2 дюйм	104 мм	24 x 2 мм	51 мм	1800 Н	M8	10	**20909***
MP-M 2 1/2” C	70 – 77 мм	2-1/2 дюйм	122 мм	24 x 2 мм	59 мм	1800 Н	M8	10	**20911***
MP-M 3” C	82 – 90 мм	3 дюйм	135 мм	24 x 2 мм	65 мм	1800 Н	M8	10	**20914***
MP-M 4” C	108 – 114 мм	4 дюйм	165 мм	30 x 2.5 мм	78 мм	2400 Н	M8	5	**20917**
MP-M 5” C	137 – 142 мм	5 дюйм	193 мм	30 x 2.5 мм	92 мм	2400 Н	M8	10	**20923***
MP-M 6” C	162 – 168 мм	6 дюйм	223 мм	30 x 2.5 мм	106 мм	2400 Н	M8	10	**20927***
MP-M 177.8 C	175 – 180 мм	-	235 мм	30 x 3 мм	112 мм	4500 Н	M8	10	**20929***
MP-M 193.7 C	190 – 200 мм	-	254 мм	30 x 3 мм	122 мм	4500 Н	M8	10	**20931**
MP-M 219.1 C	217 – 224 мм	8 дюйм	279 мм	30 x 3 мм	134 мм	4500 Н	M8	10	**20934**

* Специальные сроки поставки. Для уточнения информации, пожалуйста, обратитесь к представителю Hilti.

Диапазон диаметров - D	Ширина и толщина поперечного сечения (b x s)	Соединительная резьба	Зажимной винт	Момент затяжки	Максимальная нагрузка - F
57 – 90 мм	24 x 2 мм	M16	M8	3 Нм	1800 Н
108 – 168 мм	30 x 2.5 мм	M16	M8	3 Нм	2400 Н
175 – 224 мм	30 x 3 мм	M16	M8	3 Нм	4500 Н

Хомут для сверхвысоких нагрузок MP-MXI

Области применения

- Для высоких нагрузок до 508 мм
- Монтажные работы
- Трубопроводы инженерных систем

Преимущества

- Надежная соединительная голова, обваренная по кругу
- Мощные затяжные болты для высоких нагрузок
- Предустановлена эффективная нескользящая изоляция

Технические данные

Состав материала	DD11 - DIN EN 10111
Покрытие	Холодное цинкование
Диапазон рабочих температур	-50 – 120° C
Прочность изоляционного материала	Твердость по Шору 50°±5°, шкала A
Уменьшение шума	16 дБ (A)
Изоляционный материал	Этилен-пропиленовый каучук

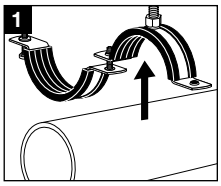

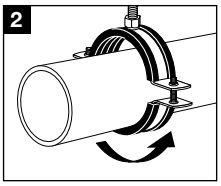

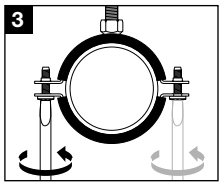

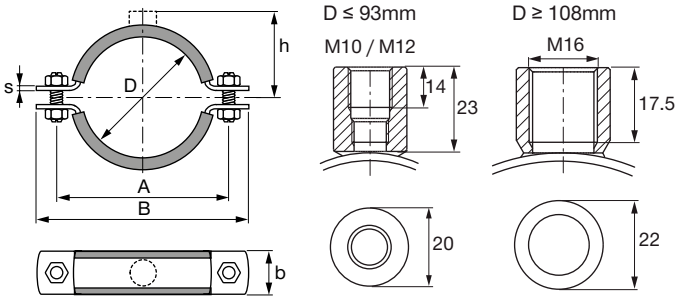

Наименование	Диапазон диаметров - D	Номинальный размер трубы (брит.)	Ширина - B	Ширина и толщина поперечного сечения (b x s)	Расстояния от центра трубы до верха гайки - h	Максимальная нагрузка - F	Расстояние между отверстиями - A	Упаковка	Номер артикула
MP-MXI 2” M10/M12	60 – 65 мм	2 дюйм	142 мм	30 x 3 мм	64 мм	2400 Н	110 мм	25	**372226**
MP-MXI 2 1/2” M10/M12	73 – 78 мм	2-1/2 дюйм	156 мм	30 x 3 мм	71 мм	2400 Н	124 мм	25	**372227**
MP-MXI 3” M10/M12	88 – 93 мм	3 дюйм	172 мм	30 x 3 мм	78 мм	2400 Н	140 мм	25	**372228**
MP-MXI 4” M16	108 – 116 мм	4 дюйм	210 мм	40 x 4 мм	90 мм	3100 Н	172 мм	25	**372229**
MP-MXI 125 M16	122 – 126 мм	-	221 мм	40 x 4 мм	95 мм	3100 Н	183 мм	25	**372230***
MP-MXI 133 M16	132 – 138 мм	-	231 мм	40 x 4 мм	100 мм	3100 Н	193 мм	10	**372231**
MP-MXI 5” M16	139 – 144 мм	5 дюйм	238 мм	40 x 4 мм	104 мм	3100 Н	200 мм	10	**372232***
MP-MXI 159 M16	159 – 166 мм	-	261 мм	40 x 4 мм	115 мм	3100 Н	223 мм	10	**372233**
MP-MXI 6” M16	163 – 170 мм	6 дюйм	265 мм	40 x 4 мм	117 мм	7500 Н	234 мм	10	**372234***
MP-MXI 177.8 M16	177 – 182 мм	-	284 мм	40 x 4 мм	123 мм	7500 Н	246 мм	10	**372235***
MP-MXI 193.7 M16	192 – 200 мм	-	303 мм	40 x 4 мм	132 мм	7500 Н	264 мм	10	**372236**
MP-MXI 210 M16	210 – 218 мм	-	321 мм	40 x 4 мм	141 мм	7500 Н	283 мм	10	**372237***
MP-MXI 219 M16	219 – 228 мм	-	330 мм	40 x 4 мм	146 мм	7500 Н	292 мм	10	**372238**
MP-MXI 244.5 M16	244 – 253 мм	-	355 мм	40 x 4 мм	158 мм	7500 Н	317 мм	10	**372239***
MP-MXI 267/274 M16	267 – 274 мм	-	375 мм	40 x 4 мм	167 мм	7500 Н	334 мм	10	**372240**
MP-MXI 275 M16	275 – 282 мм	-	384 мм	40 x 4 мм	173 мм	7500 Н	346 мм	10	**372241***
MP-MXI 324 M16	315 – 324 мм	-	441 мм	50 x 5 мм	190 мм	11000 Н	391 мм	1	**372242***
MP-MXI 326 M16	325 – 330 мм	-	445 мм	50 x 5 мм	192 мм	11000 Н	394 мм	1	**372243***
MP-MXI 355 M16	348 – 356 мм	-	471 мм	50 x 5 мм	205 мм	11000 Н	421 мм	1	**372244***
MP-MXI 368 M16	364 – 372 мм	-	488 мм	50 x 5 мм	213 мм	11000 Н	437 мм	1	**372245***
MP-MXI 406 M16	400 – 409 мм	-	525 мм	50 x 5 мм	232 мм	11000 Н	474 мм	1	**372246***
MP-MXI 457 M16	454 – 462 мм	-	586 мм	70 x 6 мм	259 мм	17000 Н	530 мм	1	**372247***
MP-MXI 508 M16	500 – 508 мм	-	632 мм	70 x 6 мм	282 мм	17000 Н	577 мм	1	**372248***

* Специальные сроки поставки. Для уточнения информации, пожалуйста, обратитесь к представителю Hilti.

Хомут для сверхвысоких нагрузок MP-MX (без изоляции)

Области применения

- Монтаж труб для промышленного применения
- Монтажные работы
- Трубопроводы инженерных систем

Преимущества

- Надежная соединительная голова, обваренная по кругу
- Мощные затяжные болты для высоких нагрузок
- Подходят для установки трубопроводов с динамическими и ударными нагрузками при использовании антивибрационных демпферов

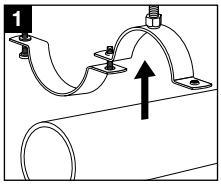

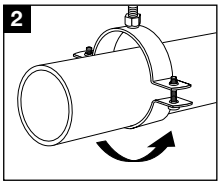

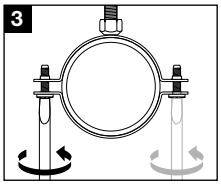

Технические данные

Состав материала	DD11 - DIN EN 10111

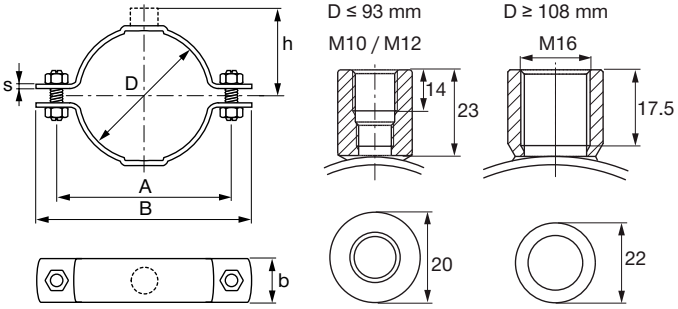

Наименование	Диапазон диаметров - D	Номинальный размер трубы (брит.)	Ширина - B	Ширина и толщина поперечного сечения (b x s)	Расстояния от центра трубы до верха гайки - h	Максимальная нагрузка - F	Расстояние между отверстиями - A	Упаковка	Номер артикула
MP-MX 2” M10/M12	60 – 65 мм	2 дюйм	132 мм	30 x 3 мм	60 мм	4000 Н	102 мм	25	**372272**
MP-MX 2 1/2” M10/M12	73 – 78 мм	2-1/2 дюйм	146 мм	30 x 3 мм	67 мм	4000 Н	116 мм	25	**372273**
MP-MX 3” M10/M12	88 – 93 мм	3 дюйм	161 мм	30 x 3 мм	74 мм	4000 Н	131 мм	25	**372274**
MP-MX 4” M16	108 – 116 мм	4 дюйм	198 мм	40 x 4 мм	84 мм	10000 Н	160 мм	1	**372275**
MP-MX 125 M16	122 – 128 мм	-	210 мм	40 x 4 мм	89 мм	10000 Н	172 мм	25	**372276***
MP-MX 133 M16	132 – 138 мм	-	221 мм	40 x 4 мм	94 мм	10000 Н	183 мм	10	**372277**
MP-MX 5” M16	139 – 144 мм	5 дюйм	226 мм	40 x 4 мм	98 мм	10000 Н	188 мм	10	**372278***
MP-MX 159 M16	159 – 166 мм	-	249 мм	40 x 4 мм	109 мм	10000 Н	210 мм	10	**372279**
MP-MX 6” M16	163 – 170 мм	6 дюйм	253 мм	40 x 4 мм	111 мм	11000 Н	215 мм	10	**372280***
MP-MX 177.8 M16	177 – 182 мм	-	272 мм	40 x 4 мм	117 мм	11000 Н	234 мм	10	**372281***
MP-MX 193.7 M16	192 – 200 мм	-	290 мм	40 x 4 мм	126 мм	11000 Н	252 мм	10	**372282**
MP-MX 210 M16	210 – 218 мм	-	309 мм	40 x 4 мм	135 мм	11000 Н	271 мм	10	**372283***
MP-MX 219 M16	219 – 228 мм	-	318 мм	40 x 4 мм	140 мм	11000 Н	280 мм	10	**372284**
MP-MX 244.5 M16	244 – 253 мм	-	343 мм	40 x 4 мм	152 мм	11000 Н	305 мм	10	**372285***
MP-MX 267/274 M16	267 – 274 мм	-	363 мм	40 x 4 мм	162 мм	11000 Н	325 мм	10	**372286**
MP-MX 275 M16	275 – 282 мм	-	372 мм	40 x 4 мм	167 мм	11000 Н	334 мм	10	**372287***
MP-MX 324 M16	315 – 324 мм	-	429 мм	50 x 5 мм	184 мм	13000 Н	378 мм	1	**372288***
MP-MX 326 M16	325 – 330 мм	-	433 мм	50 x 5 мм	186 мм	13000 Н	382 мм	1	**372289***
MP-MX 355 M16	348 – 356 мм	-	460 мм	50 x 5 мм	199 мм	13000 Н	408 мм	1	**372290***
MP-MX 368 M16	364 – 372 мм	-	476 мм	50 x 5 мм	207 мм	13000 Н	425 мм	1	**372291***
MP-MX 406 M16	400 – 409 мм	-	514 мм	50 x 5 мм	226 мм	13000 Н	462 мм	1	**372292***
MP-MX 457 M16	454 – 462 мм	-	574 мм	70 x 6 мм	253 мм	19000 Н	519 мм	1	**372293***
MP-MX 508 M16	500 – 508 мм	-	620 мм	70 x 6 мм	276 мм	19000 Н	565 мм	1	**372294***

* Специальные сроки поставки. Для уточнения информации, пожалуйста, обратитесь к представителю Hilti.

Диапазон диаметров - D	Ширина и толщина поперечного сечения (b x s)	Соединительная резьба	Зажимной винт	Момент затяжки	Максимальная нагрузка - F	Максимальная нагрузка при пожаре			
						F (30 мин.)	F (60 мин.)	F (90 мин.)	F (120 мин.)
60 – 93 мм	30 x 3 мм	M10, M12	M12	10 Нм	4000 Н	1700 Н	1100 Н	850 Н	700 Н
108 – 166 мм	40 x 4 мм	M16	M12	10 Нм	10000 Н	1700 Н	1100 Н	850 Н	700 Н
163 – 170 мм	40 x 4 мм	M16	M12	10 Нм	11000 Н	3000 Н	2000 Н	1600 Н	1350 Н
177 – 282 мм	40 x 4 мм	M16	M16	20 Нм	11000 Н	3000 Н	2000 Н	1600 Н	1350 Н
315 – 409 мм	50 x 5 мм	M16	M16	20 Нм	13000 Н	3000 Н	2000 Н	1600 Н	1350 Н
454 – 508 мм	70 x 6 мм	M16	M16	20 Нм	19000 Н	3000 Н	2000 Н	1600 Н	1350 Н

Макс. рекомендуемая нагрузка определяется, используя статистические методы на разрушающих нагрузках и с учетом мак. допустимого отклонения 1,5 мм или 2% от макс. зажимного диаметра. Эти продукты отмечены знаком качества для трубных опор и должны осматриваться третьими сторонами в соответствии с RAL-GZ 655. Огнестойкость хомутов для труб испытана в соответствии с IBMB.

Хомут для труб холодоснабжения MIP-M (Armaflex)

Области применения

- Для монтажа труб систем холодоснабжения в промышленных помещениях и кондиционирования воздуха до 457 мм
- Легкая установка и закрепление изоляции с использованием клейкой ленты
- Использование герметика не требуется

Преимущества

- Изоляция хомута разработана с учётом стандартных толщин для изоляции трубопроводов
- Отличное соединение между хомутом и изоляционным материалом (каучуковым эластомером)
- Высокоэффективная теплоизоляция (отсутствие мостиков холода)
- Твердая изолирующая вставка предотвращает сжатие изоляции в ходе эксплуатации

Технические данные

Состав материала	Несущие сегменты PUR/PIR без углеродного волокна (эластомера), наружные вкладыши изготовлены из окрашенного алюминия толщиной 0,8 мм
Покрытие	Холодное цинкование
Диапазон рабочих температур	-40 – 105° C
Уменьшение шума	~ 15 дБ (A)
Теплопроводность (прибл. значение λ)	0.036 Вт/(мК)
Прибл. плотность	145 кг/м³

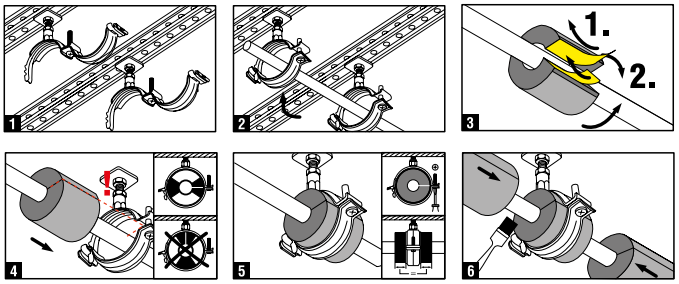

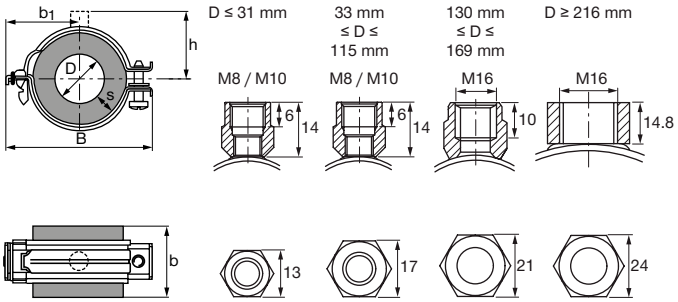

Наименование	Диапазон диаметров - D	Номинальный размер трубы (брит.)	Ширина - B	Ширина и толщина поперечного сечения (b x s)	Макс. удлинение от центра - b1	Расстояния от центра трубы до верха гайки - h	Максимальная нагрузка - F	Упаковка	Номер артикула
MIP-M/10-12	10 – 14 мм	1/4 дюйм	89 мм	55 x 20 мм	44 мм	48 мм	40 Н	18	**314144**
MIP-M/15-18	15 – 18 мм	3/8 дюйм	96 мм	55 x 20 мм	48 мм	52 мм	50 Н	18	**314145**
MIP-M/21-25	21 – 26 мм	1/2 дюйм	103 мм	55 x 20 мм	51 мм	55 мм	75 Н	12	**314146**
MIP-M/27-30	27 – 31 мм	3/4 дюйм	109 мм	55 x 21 мм	54 мм	57 мм	75 Н	12	**314147**
MIP-M/34-38	33 – 39 мм	1 дюйм	115 мм	65 x 22 мм	57 мм	64 мм	150 Н	12	**314148**
MIP-M/42-45	42 – 46 мм	1-1/4 дюйм	128 мм	65 x 22 мм	64 мм	68 мм	200 Н	12	**314149**
MIP-M/48	47 – 49 мм	1-1/2 дюйм	128 мм	65 x 23 мм	64 мм	68 мм	275 Н	12	**314150**
MIP-M/54-57	53 – 58 мм	-	156 мм	65 x 23 мм	76 мм	75 мм	300 Н	12	**314151**
MIP-M/60-64	59 – 65 мм	2 дюйм	163 мм	75 x 23 мм	79 мм	79 мм	475 Н	12	**314152**
MIP-M/76-80	75 – 81 мм	2-1/2 дюйм	177 мм	85 x 24 мм	86 мм	86 мм	750 Н	12	**314154**
MIP-M/89	88 – 90 мм	3 дюйм	187 мм	100 x 24 мм	91 мм	91 мм	1100 Н	10	**314155**
MIP-M/102-108	101 – 109 мм	-	214 мм	100 x 25 мм	-	107 мм	1300 Н	8	**314156**
MIP-M/114	113 – 115 мм	4 дюйм	218 мм	116 x 25 мм	105 мм	105 мм	1700 Н	6	**314157***
MIP-M/133	130 – 134 мм	-	237 мм	116 x 25 мм	-	116 мм	2000 Н	6	**314684**
MIP-M/140	138 – 141 мм	5 дюйм	256 мм	116 x 25 мм	-	126 мм	2000 Н	6	**314159***
MIP-M/159-160	158 – 161 мм	-	276 мм	118 x 25 мм	-	136 мм	2200 Н	6	**314160**
MIP-M/165-168	164 – 169 мм	6 дюйм	276 мм	128 x 25 мм	-	136 мм	2600 Н	3	**314161***
MIP-M/216-219	216 – 219 мм	-	364 мм	170 x 25 мм	-	154 мм	5000 Н	3	**314162**
MIP-M/267-273	267 – 275 мм	-	420 мм	170 x 25 мм	-	183 мм	6000 Н	1	**314163***
MIP-M/324	321 – 328 мм	-	472 мм	215 x 25 мм	-	208 мм	8000 Н	1	**314164***
MIP-M/356	352 – 358 мм	-	503 мм	215 x 25 мм	-	223 мм	9800 Н	1	**314165***
MIP-M/406	403 – 410 мм	-	553 мм	215 x 25 мм	-	250 мм	11400 Н	1	**314166***
MIP-M/457	454 – 461 мм	-	605 мм	215 x 25 мм	-	275 мм	12800 Н	1	**314167***

* Специальные сроки поставки. Для уточнения информации, пожалуйста, обратитесь к представителю Hilti.

Хомут для труб холодоснабжения MIP-T (Armaflex)

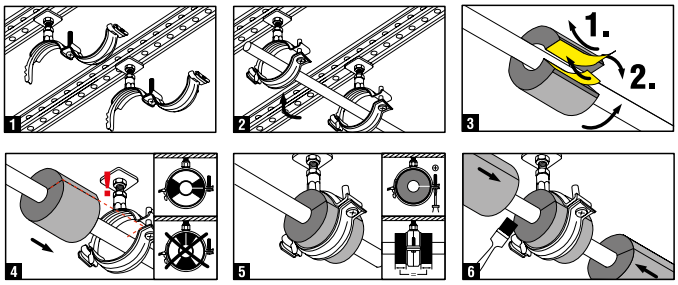

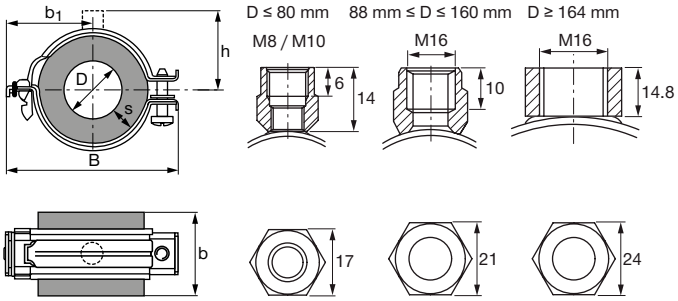

Наименование	Диапазон диаметров - D	Номинальный размер трубы (брит.)	Ширина - B	Ширина и толщина поперечного сечения (b x s)	Макс. удлинение от центра - b1	Расстояния от центра трубы до верха гайки - h	Максимальная нагрузка - F	Упаковка	Номер артикула
MIP-T/15-18	15 – 18 мм	3/8 дюйм	115 мм	75 x 31 мм	57 мм	62 мм	50 Н	20	**314168***
MIP-T/21	21 – 22 мм	1/2 дюйм	121 мм	75 x 31 мм	60 мм	65 мм	75 Н	16	**314685***
MIP-T/25	24 – 26 мм	-	128 мм	75 x 31 мм	64 мм	69 мм	75 Н	16	**314169***
MIP-T/27-30	26 – 30 мм	3/4 дюйм	128 мм	75 x 34 мм	64 мм	69 мм	150 Н	12	**314170***
MIP-T/34-35	33 – 35 мм	1 дюйм	156 мм	85 x 35 мм	76 мм	75 мм	150 Н	12	**314686***
MIP-T/38	37 – 39 мм	-	163 мм	85 x 36 мм	79 мм	79 мм	150 Н	12	**314171***
MIP-T/42-45	41 – 45 мм	1-1/4 дюйм	170 мм	85 x 37 мм	83 мм	83 мм	200 Н	12	**314172***
MIP-T/48	47 – 49 мм	1-1/2 дюйм	170 мм	85 x 38 мм	83 мм	83 мм	275 Н	12	**314173***
MIP-T/54	51 – 54 мм	-	177 мм	85 x 38 мм	86 мм	86 мм	300 Н	8	**314687***
MIP-T/57	56 – 59 мм	-	187 мм	85 x 38 мм	91 мм	91 мм	300 Н	8	**314174***
MIP-T/60	60 – 62 мм	2 дюйм	187 мм	100 x 39 мм	91 мм	91 мм	475 Н	6	**314688***
MIP-T/64	63 – 65 мм	-	196 мм	100 x 39 мм	96 мм	97 мм	475 Н	6	**314175***
MIP-T/76-80	76 – 80 мм	2-1/2 дюйм	214 мм	115 x 40 мм	105 мм	105 мм	750 Н	6	**314177***
MIP-T/89	88 – 90 мм	3 дюйм	222 мм	125 x 41 мм	-	109 мм	1100 Н	4	**314178***
MIP-T/102-108	101 – 109 мм	-	257 мм	125 x 42 мм	-	127 мм	1300 Н	4	**314179***
MIP-T/114	113 – 115 мм	4 дюйм	257 мм	145 x 43 мм	-	127 мм	1700 Н	3	**314180***
MIP-T/133-140	132 – 141 мм	5 дюйм	291 мм	145 x 44 мм	-	143 мм	2000 Н	3	**314182***
MIP-T/159-160	158 – 161 мм	-	317 мм	146 x 45 мм	-	156 мм	2200 Н	2	**314183***
MIP-T/165-168	164 – 169 мм	6 дюйм	362 мм	167 x 45 мм	-	149 мм	2600 Н	2	**314184***
MIP-T/216-219	216 – 221 мм	-	420 мм	215 x 50 мм	-	183 мм	5000 Н	2	**314185***

* Специальные сроки поставки. Для уточнения информации, пожалуйста, обратитесь к представителю Hilti.

Хомут для труб холодоснабжения MIP-H (Armaflex)

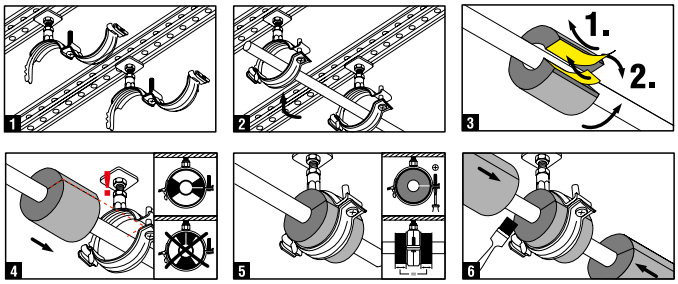

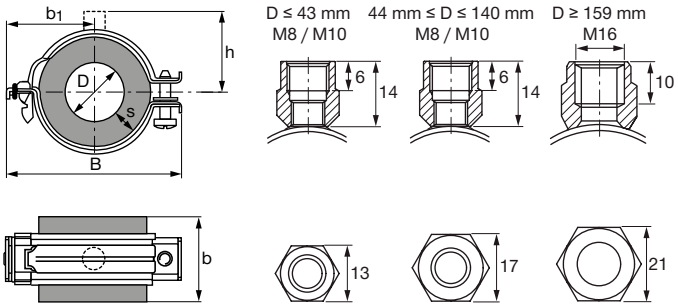

Наименование	Диапазон диаметров - D	Номинальный размер трубы (брит.)	Ширина - B	Ширина и толщина поперечного сечения (b x s)	Макс. удлинение от центра - b1	Расстояния от центра трубы до верха гайки - h	Максимальная нагрузка - F	Упаковка	Номер артикула
MIP-H/10-13	10 – 14 мм	1/4 дюйм	74 мм	45 x 13 мм	38 мм	39 мм	40 Н	24	**314126**
MIP-H/15-18	15 – 18 мм	3/8 дюйм	80 мм	45 x 13 мм	41 мм	45 мм	50 Н	16	**314127**
MIP-H/21-25	21 – 26 мм	1/2 дюйм	87 мм	45 x 13 мм	44 мм	48 мм	75 Н	16	**314128**
MIP-H/27-30	27 – 31 мм	3/4 дюйм	94 мм	45 x 13 мм	48 мм	52 мм	75 Н	12	**314129**
MIP-H/34-38	33 – 38 мм	1 дюйм	101 мм	50 x 14 мм	51 мм	55 мм	150 Н	12	**314130**
MIP-H/42	41 – 43 мм	1-1/4 дюйм	107 мм	50 x 14 мм	54 мм	57 мм	200 Н	12	**314682**
MIP-H/45	44 – 46 мм	-	113 мм	50 x 14 мм	57 мм	62 мм	200 Н	12	**314131***
MIP-H/10-13	10 – 14 мм	1/4 дюйм	74 мм	45 x 13 мм	38 мм	39 мм	40 Н	24	**314126**
MIP-H/15-18	15 – 18 мм	3/8 дюйм	80 мм	45 x 13 мм	41 мм	45 мм	50 Н	16	**314127**
MIP-H/21-25	21 – 26 мм	1/2 дюйм	87 мм	45 x 13 мм	44 мм	48 мм	75 Н	16	**314128**
MIP-H/27-30	27 – 31 мм	3/4 дюйм	94 мм	45 x 13 мм	48 мм	52 мм	75 Н	12	**314129**
MIP-H/34-38	33 – 38 мм	1 дюйм	101 мм	50 x 14 мм	51 мм	55 мм	150 Н	12	**314130**
MIP-H/42	41 – 43 мм	1-1/4 дюйм	107 мм	50 x 14 мм	54 мм	57 мм	200 Н	12	**314682**
MIP-H/45	44 – 46 мм	-	113 мм	50 x 14 мм	57 мм	62 мм	200 Н	12	**314131***

* Специальные сроки поставки. Для уточнения информации, пожалуйста, обратитесь к представителю Hilti.

Хомут с термоизоляцией MP-KF 175

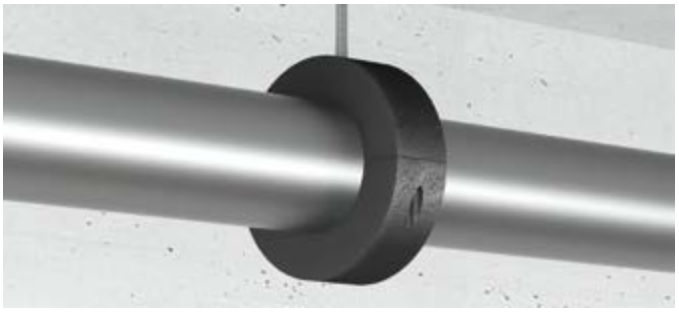

Области применения

- Монтаж трубопроводов с низкотемпературной средой

Преимущества

- Двухсоставной хомут для быстрого монтажа
- Крепление винтов для предотвращения их потери
- Встроенный металлический хомут для оптимального распределения нагрузки

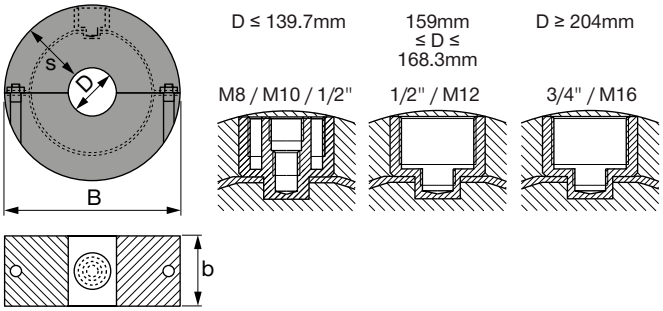

Технические данные

Состав материала	Полиуретановый пенопласт с закрытыми порами
Диапазон рабочих температур	-45 – 105° C
Уменьшение шума	16 дБ (A)
Теплопроводность (прибл. значение λ)	0.049 Вт/(мК)
Прибл. плотность	250 кг/м³
Сжимающее усилие[1]	2.4 Н/мм²

[1] ASTM D638

Наименование	Диаметр - D	Ширина - B	Ширина и толщина поперечного сечения (b x s)	Максимальная нагрузка - F	Зажимной винт	Момент затяжки	Упаковка	Номер артикула
MP-KF 175-18	18 мм	87 мм	40 x 33 мм	210 Н	M6	2 Нм	1	**431390**
MP-KF 175-21	21.3 мм	87 мм	40 x 31 мм	260 Н	M6	2 Нм	1	**431391**
MP-KF 175-12	12.7 мм	87 мм	40 x 37 мм	150 Н	M6	2 Нм	1	**431386***
MP-KF 175-16	15.8 мм	87 мм	40 x 35 мм	190 Н	M6	2 Нм	1	**431388***
MP-KF 175-17	17.2 мм	87 мм	40 x 34 мм	200 Н	M6	2 Нм	1	**431389***
MP-KF 175-22	22 мм	87 мм	40 x 31 мм	260 Н	M6	2 Нм	1	**431392***
MP-KF 175-27	26.9 мм	87 мм	40 x 30 мм	320 Н	M6	2 Нм	1	**431393***
MP-KF 175-28	28 мм	87 мм	40 x 30 мм	340 Н	M6	2 Нм	1	**431394***
MP-KF 175-33	33.7 мм	95 мм	40 x 30 мм	400 Н	M6	2 Нм	1	**431395***
MP-KF 175-35	35 мм	95 мм	40 x 30 мм	420 Н	M6	2 Нм	1	**431396***
MP-KF 175-42	42.4 мм	103 мм	40 x 30 мм	510 Н	M6	2 Нм	1	**431397***
MP-KF 175-48	48.3 мм	108 мм	40 x 30 мм	580 Н	M6	2 Нм	1	**431398***
MP-KF 175-50	50 мм	110 мм	40 x 30 мм	600 Н	M6	2 Нм	1	**431399***
MP-KF 175-54	54 мм	117 мм	40 x 30 мм	650 Н	M6	2 Нм	1	**431400***
MP-KF 175-57	57 мм	117 мм	40 x 30 мм	680 Н	M6	2 Нм	1	**431401***
MP-KF 175-60	60.3 мм	120 мм	50 x 30 мм	720 Н	M6	2 Нм	1	**431402***
MP-KF 175-64	64 мм	120 мм	50 x 30 мм	770 Н	M6	2 Нм	1	**431404***
MP-KF 175-70	70 мм	136 мм	50 x 31 мм	1260 Н	M8	3 Нм	1	**431405***
MP-KF 175-76	76.1 мм	136 мм	50 x 30 мм	1370 Н	M8	3 Нм	1	**431406***
MP-KF 175-89	88.9 мм	149 мм	50 x 30 мм	1600 Н	M8	3 Нм	1	**431407***
MP-KF 175-108	108 мм	188 мм	60 x 40 мм	2590 Н	M8	3 Нм	1	**431408***
MP-KF 175-114	114.3 мм	194 мм	60 x 40 мм	2740 Н	M8	3 Нм	1	**431409***
MP-KF 175-133	133 мм	219 мм	60 x 41 мм	3190 Н	M8	3 Нм	1	**431410***
MP-KF 175-139	139.7 мм	219 мм	60 x 40 мм	3350 Н	M8	3 Нм	1	**431411***
MP-KF 175-159	159 мм	239 мм	60 x 40 мм	3830 Н	M10	5 Нм	1	**431412***
MP-KF 175-168	168.3 мм	248 мм	60 x 40 мм	4040 Н	M10	5 Нм	1	**431413***
MP-KF 175-204	204 мм	340 мм	100 x 66 мм	4900 Н	M10	5 Нм	1	**431414***
MP-KF 175-219	219.1 мм	340 мм	100 x 60 мм	5260 Н	M10	5 Нм	1	**431415***

* Специальные сроки поставки. Для уточнения информации, пожалуйста, обратитесь к представителю Hilti.

Хомут с термоизоляцией MP-KF 170

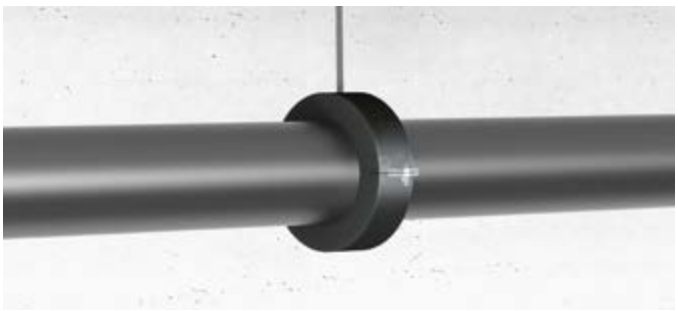

Области применения

- Монтаж трубопроводов с низкотемпературной средой

Преимущества

- Двухсоставной хомут для быстрого монтажа
- Применение герметика не требуется

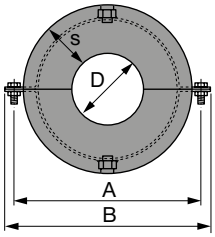

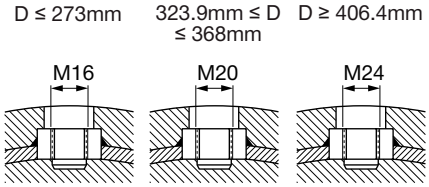

Технические данные

Состав материала	Полиуретановый пенопласт с закрытыми порами
Диапазон рабочих температур	-45 – 105° C
Теплопроводность (прибл. значение λ)	0.049 Вт/(мК)
Прибл. плотность	250 кг/м³
Сжимающее усилие[1)]	2.4 Н/мм²
Сопротивление диффузии	Устойчивый к парам из-за закрытой структуры клеток жесткой пены PUR

[1)] ASTM D638 (прочность материала хомута)

Наименование	Диаметр - D	Ширина - B	Ширина и толщина поперечного сечения (b x s)	Максимальная нагрузка - F	Зажимной винт	Момент затяжки	Упаковка	Номер артикула
MP-KF 170-324	323.9 мм	544 мм	100 x 60 мм	11000 Н	M16	20 Нм	2	**431418***
MP-KF 170-356	355.6 мм	576 мм	100 x 60 мм	11000 Н	M16	20 Нм	1	**431419***
MP-KF 170-368	368 мм	588 мм	100 x 60 мм	11000 Н	M16	20 Нм	1	**431420***
MP-KF 170-406	406.4 мм	646 мм	120 x 60 мм	11000 Н	M16	20 Нм	1	**431421***
MP-KF 170-457	457 мм	697 мм	120 x 60 мм	17000 Н	M16	20 Нм	1	**431422***
MP-KF 170-508	508 мм	748 мм	120 x 60 мм	17000 Н	M16	20 Нм	1	**431423***
MP-KF 170-609	609 мм	848 мм	140 x 60 мм	17000 Н	M16	20 Нм	1	**431424***
MP-KF 170-219	219.1 мм	439 мм	100 x 60 мм	6500 Н	M12	10 Нм	1	**431416***
MP-KF 170-273	273 мм	493 мм	100 x 60 мм	6500 Н	M16	20 Нм	2	**431417***
MP-KF 170-711	711.2 мм	950 мм	140 x 60 мм	17000 Н	M16	20 Нм	1	**431425***

* Специальные сроки поставки. Для уточнения информации, пожалуйста, обратитесь к представителю Hilti.

Хомут для высоких нагрузок MP-MIS

Области применения

- Монтаж трубопроводов с широким температурным диапазоном
- Монтаж систем теплоснабжения и паропроводов

Преимущества

- Крепление зажимных винтов M8 с крестообразным шлицем для предотвращения их потери
- Приваренные гайки для высоких нагрузок для фиксирующих винтов размером 68/72 и выше
- Присоединительные размеры шпильки: M10/M12 до 6” и M16 свыше 6”

Технические данные

Состав материала	S235JRG - DIN EN 10025
Покрытие	Холодное цинкование
Диапазон рабочих температур	-60 – 200° C
Прочность изоляционного материала	Твердость по Шору 50°±5°, шкала A
Уменьшение шума	23 дБ (A)
Изоляционный материал	Кремнийорганический каучук

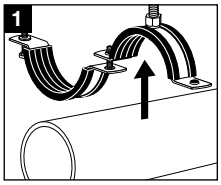

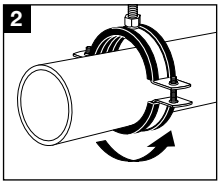

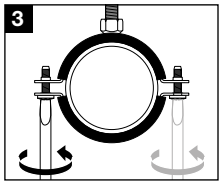

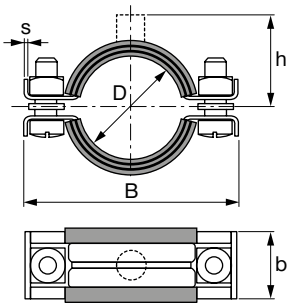

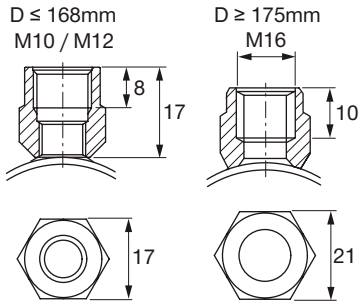

Наименование	Диапазон диаметров - D	Номинальный размер трубы (брит.)	Ширина - B	Ширина и толщина поперечного сечения (b x s)	Расстояния от центра трубы до верха гайки - h	Максимальная нагрузка - F	Упаковка	Номер артикула
MP-MIS 3/8” G	14 – 19 мм	3/8 дюйм	64 мм	24 x 2 мм	33 мм	1800 Н	25	**47407***
MP-MIS 1/2” G	20 – 25 мм	1/2 дюйм	69 мм	24 x 2 мм	36 мм	1800 Н	25	**47408***
MP-MIS 3/4” G	25 – 30 мм	3/4 дюйм	75 мм	24 x 2 мм	39 мм	1800 Н	25	**47409***
MP-MIS 1” G	32 – 38 мм	1 дюйм	83 мм	24 x 2 мм	42 мм	1800 Н	25	**47410***
MP-MIS 1 1/4” G	40 – 45 мм	1-1/4 дюйм	92 мм	24 x 2 мм	47 мм	1800 Н	25	**47411***
MP-MIS 1 1/2” G	48 – 54 мм	1-1/2 дюйм	101 мм	24 x 2 мм	50 мм	1800 Н	25	**47412***
MP-MIS 54/57 G	54 – 57 мм	-	107 мм	24 x 2 мм	53 мм	1800 Н	10	**47413***
MP-MIS 2” G	57 – 64 мм	2 дюйм	111 мм	24 x 2 мм	55 мм	1800 Н	10	**47414***
MP-MIS 68/72 G	68 – 72 мм	-	123 мм	24 x 2 мм	60 мм	1800 Н	10	**47415***
MP-MIS 2 1/2” G	70 – 77 мм	2-1/2 дюйм	130 мм	24 x 2 мм	64 мм	1800 Н	10	**47400***
MP-MIS 78/84 G	78 – 84 мм	-	139 мм	24 x 2 мм	68 мм	1800 Н	10	**47401***
MP-MIS 3” G	82 – 90 мм	3 дюйм	144 мм	24 x 2 мм	71 мм	1800 Н	10	**47402***
MP-MIS 101.6 G	97 – 103 мм	-	163 мм	30 x 2.5 мм	78 мм	2400 Н	5	**47403***
MP-MIS 4” G	108 – 114 мм	4 дюйм	174 мм	30 x 2.5 мм	84 мм	2400 Н	5	**47404***
MP-MIS 117 G	114 – 119 мм	-	179 мм	30 x 2.5 мм	86 мм	2400 Н	5	**47405***
MP-MIS 125 G	122 – 127 мм	-	187 мм	30 x 2.5 мм	90 мм	2400 Н	5	**47406***
MP-MIS 133 G	132 – 137 мм	-	198 мм	30 x 2.5 мм	95 мм	2400 Н	10	**47416***
MP-MIS 5” G	137 – 142 мм	5 дюйм	203 мм	30 x 2.5 мм	98 мм	2400 Н	10	**47417***
MP-MIS 159 G	156 – 162 мм	-	223 мм	30 x 2.5 мм	107 мм	2400 Н	10	**47418***
MP-MIS 6” G	162 – 168 мм	6 дюйм	229 мм	30 x 2.5 мм	110 мм	2400 Н	10	**47419***
MP-MIS 177.8 C	175 – 180 мм	-	244 мм	30 x 3 мм	117 мм	4500 Н	10	**47420***
MP-MIS 193.7 C	190 – 200 мм	-	263 мм	30 x 3 мм	127 мм	4500 Н	10	**47421***
MP-MIS 212 C	210 – 219 мм	-	283 мм	30 x 3 мм	136 мм	4500 Н	10	**47422***
MP-MIS 219.1	217 – 224 мм	8 дюйм	288 мм	30 x 3 мм	139 мм	4500 Н	10	**47423***
MP-MIS 244.5 C	242 – 250 мм	-	314 мм	30 x 3 мм	152 мм	4500 Н	5	**47424***

* Специальные сроки поставки. Для уточнения информации, пожалуйста, обратитесь к представителю Hilti.

Диапазон диаметров - D	Ширина и толщина поперечного сечения (b x s)	Соединительная резьба	Зажимной винт	Момент затяжки	Максимальная нагрузка - F	Максимальная нагрузка при пожаре				Максимальная деформация при пожаре δt	
						F (30 мин.)	F (60 мин.)	F (90 мин.)	F (120 мин.)	30 мин.	> 30 мин.
14 – 90 мм	24 x 2 мм	M10, M12	M8	3 Нм	1800 Н	850 Н	700 Н	430 Н	350 Н	45 мм	59 мм
97 – 168 мм	30 x 2.5 мм	M10, M12	M8	3 Нм	2400 Н	1320 Н	910 Н	730 Н	620 Н	66 мм	75 мм
175 – 250 мм	30 x 3 мм	M16	M8	3 Нм	4500 Н	1780 Н	1080 Н	790 Н	630 Н	69 мм	78 мм

Макс. рекомендуемая нагрузка определяется, используя статистические методы на разрушающих нагрузках и с учетом мак. допустимого отклонения 1,5 мм или 2% от макс. зажимного диаметра. Эти продукты отмечены знаком качества для трубных опор и должны осматриваться третьими сторонами в соответствии с RAL-GZ 655.
Огнестойкость хомутов для труб испытана в соответствии с RAL-GZ 656.

Хомут-петля для спринклерных систем MP-SP

Области применения

- Монтаж спринклерных систем

Преимущества

- Вставить трубу, закрыть, защелкнуть — и готово! В результате обеспечивается экономия времени.
- Простой монтаж трубопровода благодаря использованию заранее подготовленных подвесных петель
- Простота выравнивания с использованием нового регулятора высоты

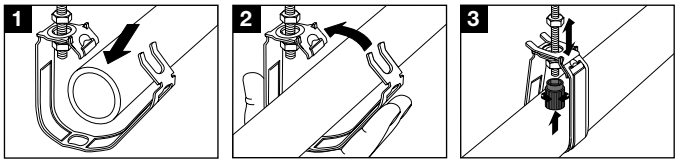

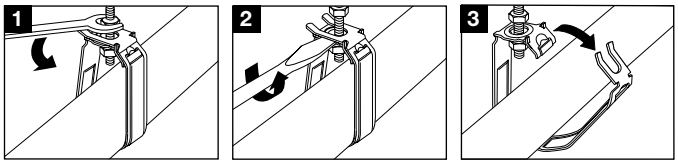

Технические данные

Состав материала	DX51D Z275 - DIN EN 10327
Покрытие	Холодное цинкование
Согласования	Утверждено FM, (M10-M16) Утверждено UL EX2709 (M10-M16), Согласование VDS G4930027

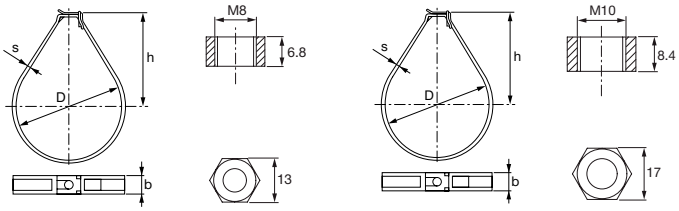

Наименование	Диапазон диаметров - D	Номинальный размер трубы (брит.)	Ширина и толщина поперечного сечения (b x s)	Расстояния от центра трубы до верха гайки - h	Максимальная нагрузка - F	Упаковка	Номер артикула
MP-SP 1”-M8	34 – 35 мм	1 дюйм	21 x 1.5 мм	50 мм	2000 Н	100	**216593**
MP-SP 3/4”-M8	27 – 28 мм	3/4 дюйм	21 x 1.5 мм	50 мм	2000 Н	100	**216592**
MP-SP 1 1/4”-M8	42 – 45 мм	1-1/4 дюйм	21 x 1.5 мм	58 мм	2000 Н	50	**216594**
MP-SP 1 1/2”-M8	48 – 51 мм	1-1/2 дюйм	21 x 1.5 мм	65 мм	2000 Н	50	**216595**
MP-SP 2”-M8	57 – 64 мм	2 дюйм	21 x 1.5 мм	73 мм	2000 Н	50	**216596**

Диапазон диаметров - D	Ширина и толщина поперечного сечения (b x s)	Соединительная резьба	Максимальная нагрузка - F
27 – 64 мм	21 x 1.5 мм	M8	2000 Н

Наименование	Диапазон диаметров - D	Номинальный размер трубы (брит.)	Ширина и толщина поперечного сечения (b x s)	Расстояния от центра трубы до верха гайки - h	Максимальная нагрузка - F	Упаковка	Номер артикула
MP-SP 3/4”-M10	27 – 28 мм	3/4 дюйм	21 x 1.5 мм	50 мм	2000 Н	100	**229041**
MP-SP 1”-M10	34 – 35 мм	1 дюйм	21 x 1.5 мм	50 мм	2000 Н	100	**229042**
MP-SP 1 1/4”-M10	42 – 45 мм	1-1/4 дюйм	21 x 1.5 мм	58 мм	2000 Н	50	**229043**
MP-SP 1 1/2”-M10	48 – 51 мм	1-1/2 дюйм	21 x 1.5 мм	65 мм	2000 Н	50	**229044**
MP-SP 2”-M10	57 – 64 мм	2 дюйм	21 x 1.5 мм	73 мм	2000 Н	50	**229045**
MP-SP 2 1/2”-M10	70 – 76 мм	2-1/2 дюйм	20 x 2.5 мм	78 мм	5000 Н	25	**216597**
MP-SP 3”-M10	83 – 89 мм	3 дюйм	20 x 2.5 мм	96 мм	5000 Н	25	**216598**
MP-SP 4”-M10	108 – 114 мм	4 дюйм	20 x 2.5 мм	131 мм	5000 Н	25	**216600**
MP-SP 133-M12	133 – 133 мм	-	24 x 2.5 мм	108 мм	6000 Н	25	**216601**
MP-SP 5”-M12	139 – 140 мм	5 дюйм	24 x 2.5 мм	115 мм	6000 Н	25	**216602***
MP-SP 159-M12	159 – 159 мм	-	24 x 2.5 мм	133 мм	6000 Н	25	**216603**
MP-SP 6”-M12	165 – 169 мм	6 дюйм	24 x 2.5 мм	142 мм	6000 Н	25	**216604***
MP-SP 219,1-M16	219 – 220 мм	-	35 x 2.5 мм	186 мм	7000 Н	10	**216605**

* Специальные сроки поставки. Для уточнения информации, пожалуйста, обратитесь к представителю Hilti.

Хомут-петля для спринклерных систем LH

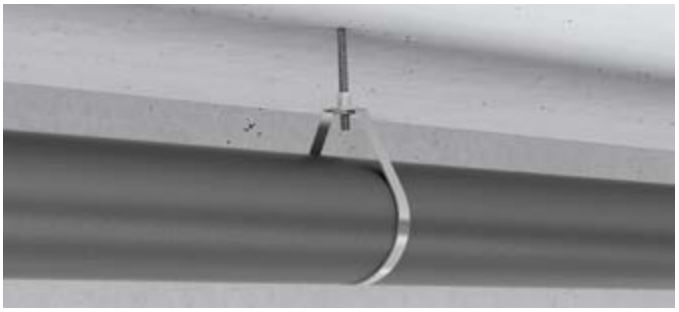

Области применения

- Монтаж спринклерных систем

Преимущества

- Комплексное решение
- Простое и надежное решение

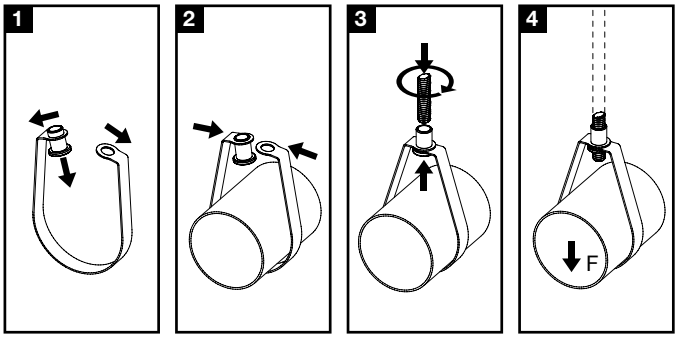

Технические данные

Покрытие	Холодное цинкование

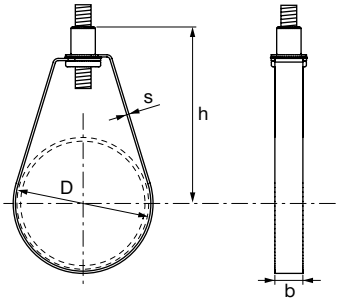

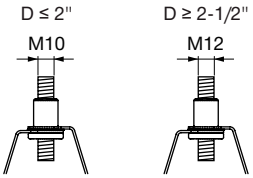

Наименование	Диапазон диаметров - D	Номинальный размер трубы (брит.)	Ширина и толщина поперечного сечения (b x s)	Расстояния от центра трубы до верха гайки - h	Упаковка	Номер артикула
LH 1/2” M10	20 – 25 мм	1/2 дюйм	16 x 1.2 мм	62 мм	100	**388612**
LH 3/4” M10	27 – 28 мм	3/4 дюйм	16 x 1.2 мм	63 мм	100	**388613**
LH 1” M10	34 – 35 мм	1 дюйм	16 x 1.2 мм	67 мм	100	**388614**
LH 1-1/4” M10	42 – 45 мм	1-1/4 дюйм	16 x 1.2 мм	71 мм	100	**388615**
LH 1-1/2” M10	48 – 51 мм	1-1/2 дюйм	16 x 1.2 мм	77 мм	100	**388616**
LH 2” M10	57 – 64 мм	2 дюйм	16 x 1.2 мм	79 мм	100	**388617**
LH 2-1/2” M10	70 – 76 мм	2-1/2 дюйм	19 x 2 мм	98 мм	100	**388618**
LH 3” M10	83 – 89 мм	3 дюйм	19 x 2 мм	117 мм	50	**388619**
LH 4” M10	106 – 114 мм	4 дюйм	19 x 2 мм	131 мм	50	**388620**
LH 6” M12	165 – 168 мм	6 дюйм	19 x 2.5 мм	190 мм	25	**388621***
LH 8” M12	217 – 224 мм	8 дюйм	23 x 3 мм	198 мм	10	**388622***

* Специальные сроки поставки. Для уточнения информации, пожалуйста, обратитесь к представителю Hilti.

Хомут-петля для спринклерных систем MP-MS

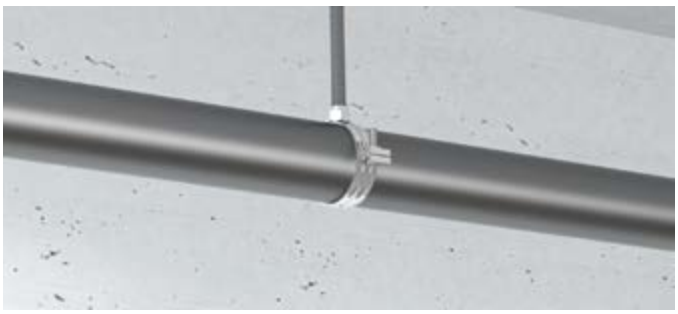

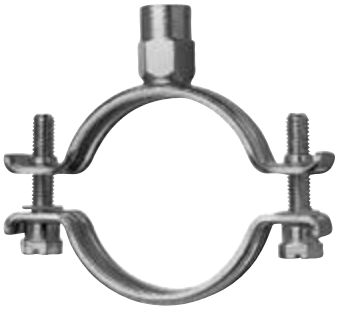

Области применения

- Для установки спринклерных систем с высокими нагрузками
- Монтаж спринклерных систем

Преимущества

- Сбитая резьба на болтах M8
- Усиленная сварка присоединительной головы
- Двойная резьба M8/M10 присоединительной головы для хомутов до 2”

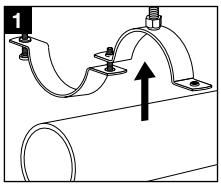

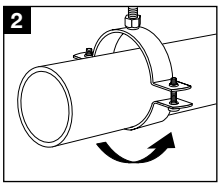

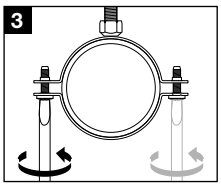

Технические данные

Состав материала	S235JRG - DIN EN 10025
Покрытие	Холодное цинкование

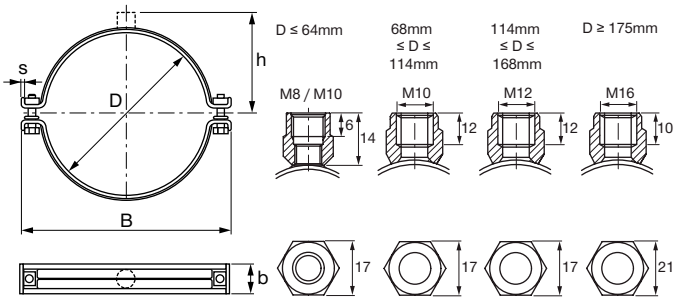

Наименование	Диапазон диаметров - D	Номинальный размер трубы (брит.)	Ширина - B	Ширина и толщина поперечного сечения (b x s)	Расстояния от центра трубы до верха гайки - h	Максимальная нагрузка - F	Упаковка	Номер артикула
MP-MS 1/2” B	20 – 25 мм	1/2 дюйм	61 мм	24 x 2.5 мм	39 мм	1800 Н	25	**260519**
MP-MS 3/4” B	25 – 30 мм	3/4 дюйм	67 мм	24 x 2.5 мм	42 мм	1800 Н	25	**260520**
MP-MS 1” B	32 – 38 мм	1 дюйм	75 мм	24 x 2.5 мм	45 мм	1800 Н	25	**260521**
MP-MS 1 1/4” B	40 – 45 мм	1-1/4 дюйм	83 мм	24 x 2.5 мм	49 мм	1800 Н	25	**260522**
MP-MS 1 1/2” B	48 – 54 мм	1-1/2 дюйм	92 мм	24 x 2.5 мм	53 мм	1800 Н	25	**260523**
MP-MS 54/57 B	54 – 57 мм	-	99 мм	24 x 2.5 мм	56 мм	1800 Н	10	**260524***
MP-MS 2” B	57 – 64 мм	2 дюйм	104 мм	24 x 2.5 мм	58 мм	1800 Н	10	**260525**
MP-MS 68/72 H	68 – 72 мм	-	115 мм	24 x 2.5 мм	55 мм	1800 Н	10	**260526***
MP-MS 2 1/2” H	70 – 77 мм	2-1/2 дюйм	122 мм	24 x 2.5 мм	58 мм	1800 Н	10	**260527**
MP-MS 3” H	82 – 90 мм	3 дюйм	135 мм	24 x 2.5 мм	65 мм	1800 Н	10	**260529**
MP-MS 101.6 H	97 – 103 мм	-	153 мм	30 x 2.5 мм	71 мм	2400 Н	5	**260530***
MP-MS 4” H	108 – 114 мм	4 дюйм	165 мм	30 x 2.5 мм	77 мм	2400 Н	5	**260531**
MP-MS 117 J	114 – 119 мм	-	170 мм	30 x 2.5 мм	79 мм	2400 Н	5	**260532***
MP-MS 125 J	122 – 127 мм	-	179 мм	30 x 2.5 мм	84 мм	2400 Н	5	**260533***
MP-MS 127 J	125 – 133 мм	-	183 мм	30 x 2.5 мм	86 мм	2400 Н	10	**260534***
MP-MS 133 J	132 – 137 мм	-	221 мм	30 x 2.5 мм	88 мм	2400 Н	10	**260535**
MP-MS 5” J	137 – 142 мм	5 дюйм	193 мм	30 x 2.5 мм	91 мм	2400 Н	10	**260536***
MP-MS 152.4 J	150 – 156 мм	-	207 мм	30 x 2.5 мм	98 мм	2400 Н	10	**260537***
MP-MS 159 J	156 – 162 мм	-	216 мм	30 x 2.5 мм	102 мм	2400 Н	10	**260538**
MP-MS 6” J	162 – 168 мм	6 дюйм	223 мм	30 x 2.5 мм	105 мм	2400 Н	10	**260539***

* Специальные сроки поставки. Для уточнения информации, пожалуйста, обратитесь к представителю Hilti.

Диапазон диаметров - D	Ширина и толщина поперечного сечения (b x s)	Соединительная резьба	Зажимной винт	Момент затяжки	Максимальная нагрузка - F
20 – 64 мм	24 x 2.5 мм	M8, M10	M8	3 Нм	1800 Н
68 – 90 мм	24 x 2.5 мм	M10	M8	3 Нм	1800 Н
97 – 114 мм	30 x 2.5 мм	M10	M8	3 Нм	2400 Н
114 – 168 мм	30 x 2.5 мм	M12	M8	3 Нм	2400 Н

Крепление труб

Допустимая изгибающая нагрузка для резьбовых шпилек и резьбовых болтов (класс прочности стали 4.6)

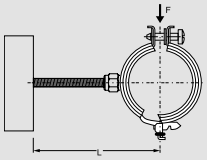

Диаметр резьбы шпильки/болта	Расстояние L до центра тяжести трубы (мм)					
	50	100	150	200	250	300
	Допустимая нагрузка Fдоп [N]					
M 8	100	50	33	25	13	–
M 10	200	100	66	50	32	19
M 12	350	175	116	87	68	40
M 16	888	444	296	222	177	137

Максимальный прогиб: f_{max} = 3 мм
Допустимое напряжение: $\sigma_{доп}$ = 160 N/мм² (для резьбовой шпильки/болта)

Двойная скользящая опора MSG 1,75

Преимущества

- Несущая способность приведена с учетом нагрузки на хомуты Hilti
- Подходит для опорного и подвесного монтажа
- Пластиковая направляющая внутри металлического короба для лучшего скольжения
- Возможно применение на вертикальных трубопроводах

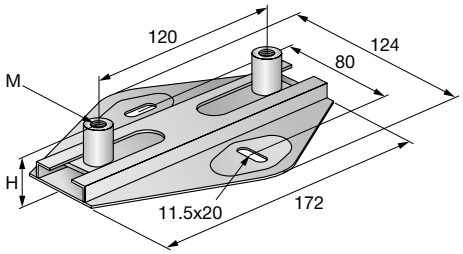

Технические данные

Состав материала	S235JRG - DIN EN 10025
Покрытие	Холодное цинкование
Диапазон температурных сопротивлений	-40 – 130° C
Коэффициент трения скольжения	0.18

Наименование	Резьба - M	Высота - H	Максимальная нагрузка - F	Макс. перемещение	Упаковка	Номер артикула
MSG 1,75 M8/10D	M8, M10	27 мм	1.75 кН	94 мм	10	**248209**
MSG 1,75 M12/16D	M12, M16	35 мм	1.75 кН	94 мм	10	**248210**

Скользящая опора MSG 1,0

Преимущества

- Подходит для установки на перекрытиях или полах
- Несущая способность приведена с учетом нагрузки на хомуты Hilti
- Устойчивость к температурам до 130° C
- Возможно применение на вертикальных трубопроводах

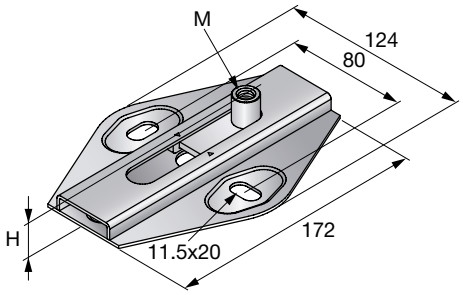

Технические данные

Состав материала	S235JRG - DIN EN 10025
Покрытие	Холодное цинкование
Диапазон температурных сопротивлений	-40 – 130° C
Коэффициент трения скольжения	0.18

Наименование	Резьба - M	Высота - H	Максимальная нагрузка - F	Макс. перемещение	Упаковка	Номер артикула
MSG 1,0 M8/10	M8, M10	27 мм	1 кН	80 мм	10	**248205**
MSG 1,0 M12/16	M12, M16	35 мм	1 кН	80 мм	10	**248206**

Поперечная скользящая опора MSG-UK

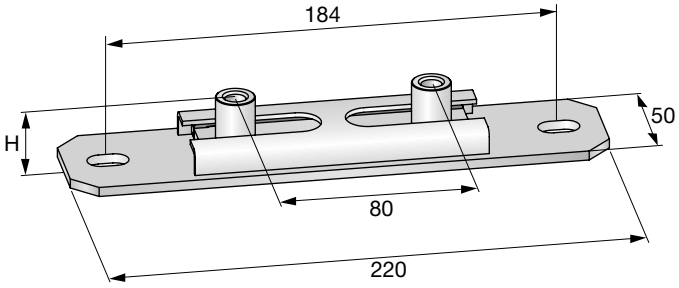

Преимущества

- Устойчивость к температурам до 130° C
- Возможно скольжение в двух направлениях с использованием подвижных опор MSG
- Возможно применение на вертикальных трубопроводах

Технические данные

Состав материала	S235JRG - DIN EN 10025
Покрытие	Холодное цинкование
Диапазон температурных сопротивлений	-40 – 130° C
Коэффициент трения скольжения	0.18

Наименование	Резьба - M	Высота - H	Максимальная нагрузка - F	Макс. перемещение	Упаковка	Номер артикула
MSG-UK D1,75	M8, M10	28 мм	1.75 кН	54 мм	10	**337115***

* Специальные сроки поставки. Для уточнения информации, пожалуйста, обратитесь к представителю Hilti.

Роликовая опора MRG 2,0

Преимущества

- Подходит для опорного и подвесного монтажа без предварительных изменений конструкции
- Несущая способность приведена с учетом нагрузки на хомуты Hilti
- Устойчивость к температуре до 300° C благодаря отсутствию пластиковых компонентов
- Возможно применение на вертикальных трубопроводах

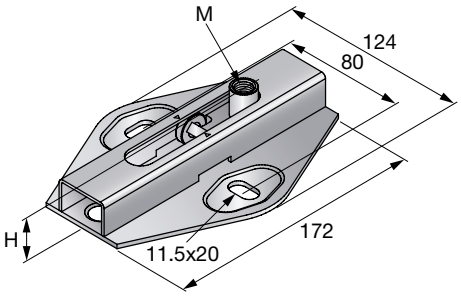

Технические данные

Состав материала	S235JRG - DIN EN 10025
Покрытие	Холодное цинкование
Диапазон температурных сопротивлений	-40 – 300° C
Коэффициент трения скольжения	0.08

Наименование	Резьба - M	Высота - H	Максимальная нагрузка - F	Макс. перемещение	Упаковка	Номер артикула
MRG 2,0 M10/12	M10, M12	33 мм	2 кН	80 мм	5	**243550**

Роликовая опора MRG 4,0

Преимущества

- Несущая способность приведена с учетом нагрузки на хомуты Hilti
- Опорная плита подходит для системы монтажных профилей MQ
- Ролики обработаны для гладкого скольжения
- Возможно применение на вертикальных трубопроводах

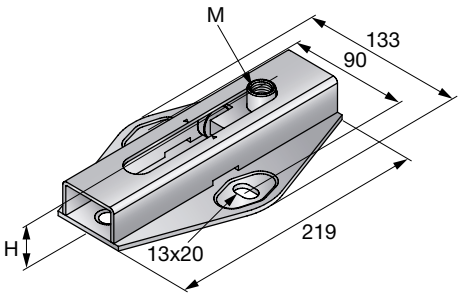

Технические данные

Состав материала	S235JRG - DIN EN 10025
Покрытие	Холодное цинкование
Диапазон температурных сопротивлений	-40 – 300° C
Коэффициент трения скольжения	0.08

Наименование	Резьба - M	Высота - H	Максимальная нагрузка - F	Макс. перемещение	Упаковка	Номер артикула
MRG 4,0 M12/16	M12, M16	39 мм	4 кН	120 мм	5	**243551**

Двойная роликовая опора MRG-D6

Преимущества

- Подходит для опорного и подвесного монтажа
- Несущая способность приведена с учетом нагрузки на хомуты Hilti
- Устойчивость к температуре до 300° C благодаря отсутствию пластиковых компонентов
- Возможно применение на вертикальных трубопроводах

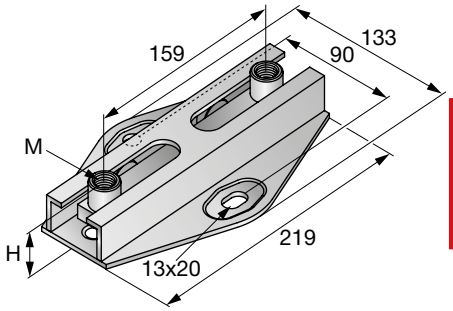

Технические данные

Состав материала	Сталь S235JR - DIN EN 10025
Покрытие	Холодное цинкование
Коэффициент трения скольжения	0.08

Наименование	Резьба - M	Высота - H	Максимальная нагрузка - F	Макс. перемещение	Упаковка	Номер артикула
MRG-D6	M12, M16	45 мм	8 кН	116 мм	5	**334131**

Поперечная роликовая опора (двойная) MRG-UK D

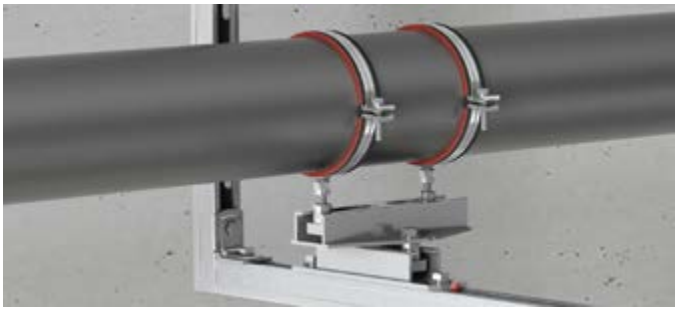

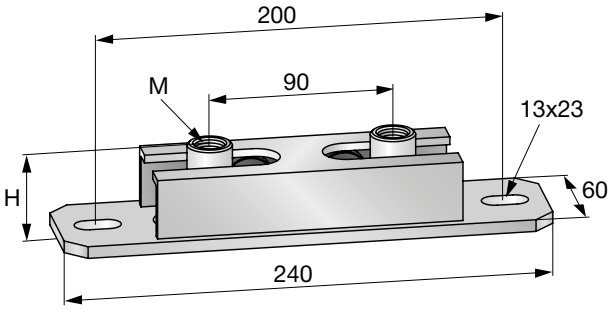

Преимущества

- Устойчивость к температуре до 300° C благодаря отсутствию пластиковых компонентов
- Возможно скольжение в двух направлениях с опорами MRG
- Возможно применение на вертикальных трубопроводах

Технические данные

Состав материала	Сталь S235JR - DIN EN 10025
Покрытие	Холодное цинкование
Диапазон температурных сопротивлений	-40 – 300° C
Коэффициент трения скольжения	0.08

Наименование	Резьба - M	Высота - H	Максимальная нагрузка - F	Макс. перемещение	Упаковка	Номер артикула
MRG-UK D6	M12, M16	45 мм	6 кН	46 мм	5	**336755***

* Специальные сроки поставки. Для уточнения информации, пожалуйста, обратитесь к представителю Hilti.

Двойная роликовая опора MRG-D 225

Преимущества

- Неконтролируемое перемещение исключено
- Опорная плита подходит для системы профилей MQ
- Устойчивость к температуре до 300° C благодаря отсутствию пластиковых компонентов
- Возможно применение на вертикальных трубопроводах

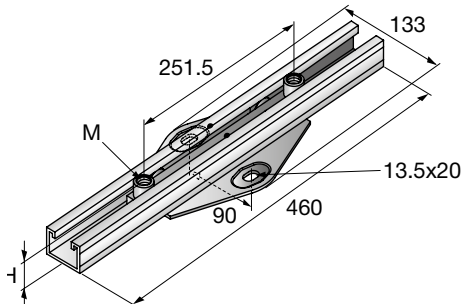

Технические данные

Состав материала	S235JRG - DIN EN 10025
Покрытие	Холодное цинкование
Диапазон температурных сопротивлений	-40 – 300° C

Наименование	Резьба - M	Высота - H	Максимальная нагрузка - F	Макс. перемещение	Упаковка	Номер артикула
MRG-D 225 M12/M16	M12, M16	53 мм	2.5 кН	225 мм	2	**237394***

* Специальные сроки поставки. Для уточнения информации, пожалуйста, обратитесь к представителю Hilti.

Маятниковый подвес (для высоких нагрузок) MPH

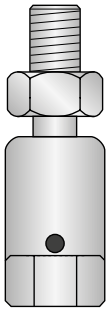

Области применения

- Для горизонтального монтажа трубопроводов на маятниковых креплениях
- Компенсация температурного расширения трубопровода
- Одиночное крепление для систем отопления и теплоснабжения
- Подходит для использования с системой профилей MQ/MM

Преимущества

- Максимальное отклонение маятника при использовании в паре 15°
- Простая регулировка высоты
- Высокие нагрузки при растяжении

Технические данные

Состав материала	Сталь
Покрытие	Холодное цинкование

MPH M8

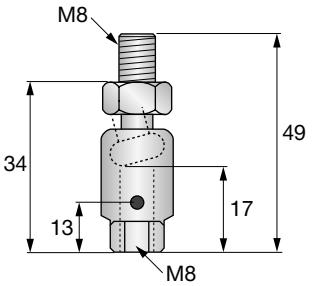

MPH-I M8

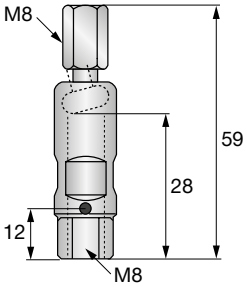

MPH M10

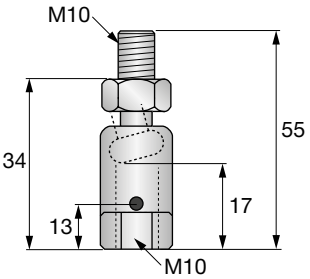

MPH M12

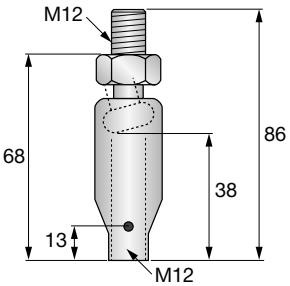

Наименование	Резьба - M	Максимальная растягивающая нагрузка - F	Упаковка	Номер артикула
MPH M8	M8	2.5 кН	50	**418035***
MPH-I M8	M8	2.5 кН	50	**418037***
MPH M10	M10	2.5 кН	50	**418036**
MPH M12	M12	5 кН	25	**418038***

* Специальные сроки поставки. Для уточнения информации, пожалуйста, обратитесь к представителю Hilti.
Для правильной фиксации трубы необходим комплект из 2 маятниковых подвесов.

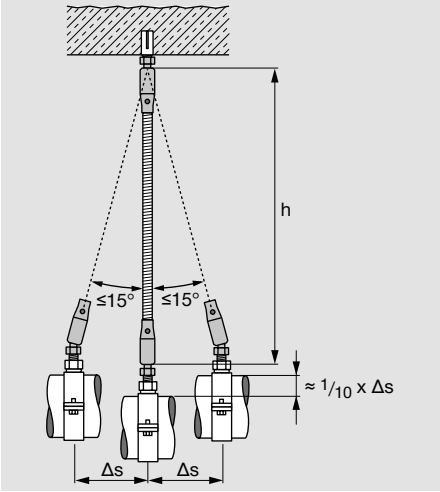

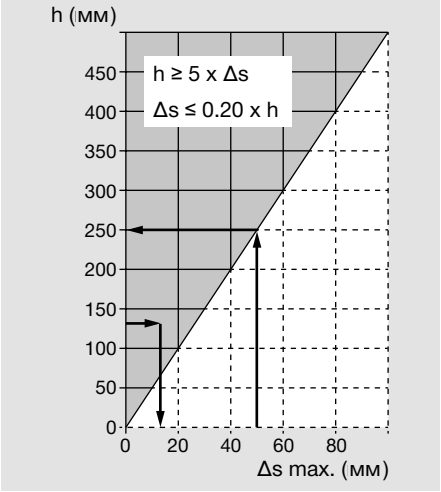

Роликовый подвес MPSG

Области применения

- Одиночное крепление для подвесов трубопроводов
- Одиночное крепление для систем отопления и теплоснабжения
- Компенсация температурного расширения трубопровода

Преимущества

- Простая установка. Облегченное крепление
- Уменьшенное расстояние установки от перекрытия

Технические данные	
Состав материала	DD11 - DIN EN 10111
Покрытие	Холодное цинкование
Макс. наклон	15°

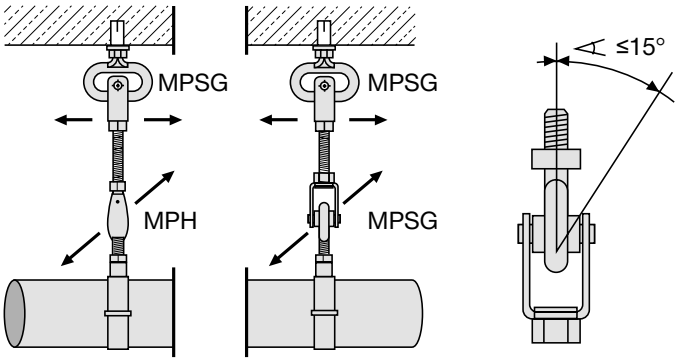

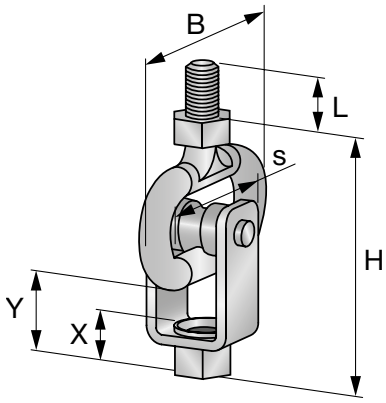

Наименование	Резьба - M	Ширина - B	Высота - H	Максимальная растягивающая нагрузка - F	Макс. перемещение	Упаковка	Номер артикула
MPSG-M8	M8	57 мм	73 мм	0.8 кН	25 мм	25	**338994**
MPSG-M10	M10	70 мм	85 мм	1.5 кН	30 мм	25	**338995**

Фиксирующая опора для вертикального трубопровода MFP-V

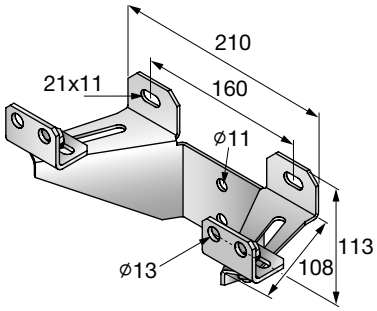

Области применения

- Крепление вертикальных или горизонтальных трубопроводов систем канализации
- Примечание: необходимо обеспечить упор трубопровода

Преимущества

- Три типа составляющих: опора, хомут, анкер
- Простая сборка – отсутствие сварки
- Удобная регулировка от Ду100 до Ду150
- Малое расстояние до базового материала

Технические данные	
Состав материала	Сталь S235JR - DIN EN 10025
Покрытие	Холодное цинкование
Для использования с	Хомут для крупных труб MP-MXI

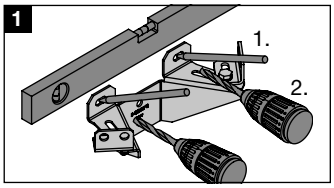

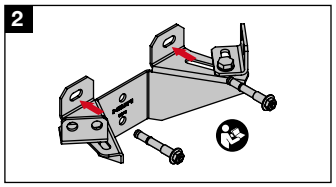

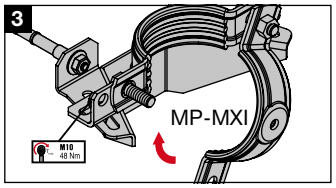

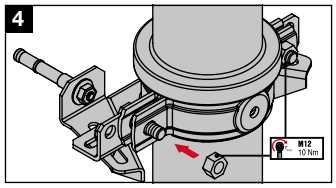

Наименование	Максимальная нагрузка - F	Вес	Упаковка	Номер артикула
MFP-V/100-150	4 кН	0.94 кг	1	**2048178**

Хомут фиксирующей опоры для монтажа трубопроводов с малой осевой нагрузкой MFP-L

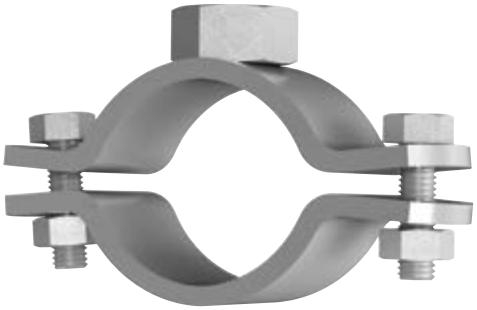

Области применения

- Крепление трубопроводов с терморасширением
- Крепление с использованием хомутов MFP-L в сочетании с MFP-GP 20

Технические данные

Состав материала	Сталь S235JR - DIN EN 10025
Покрытие	Холодное цинкование

Преимущества

- Подтверждённые нагрузки и технические данные
- НЕ ТРЕБУЕТ СВАРКИ: Быстрая установка с использованием только 2 винтов
- Узкий фланец упрощает изоляцию

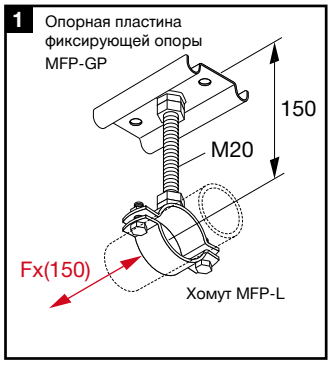

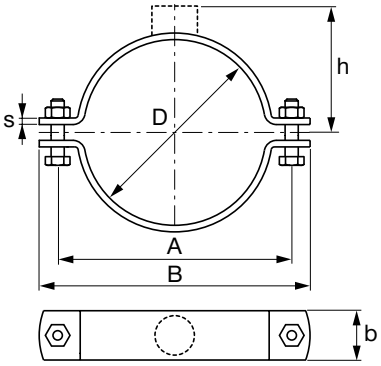

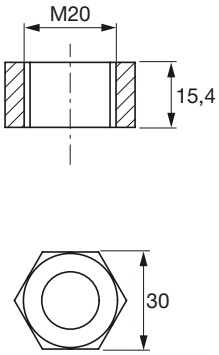

Наименование	Диапазон установки хомутов - D	Номинальный размер трубы (брит.)	Ширина - B	Ширина и толщина поперечного сечения (b x s)	Расстояния от центра трубы до верха - h	Максимальная нагрузка - F	Макс. осевая нагрузка при высоте 150 мм - Fx (150)	Упаковка	Номер артикула
MFP-L NW15 M20	21 – 22 мм	1/2 дюйм	82 мм	40 x 6 мм	34 мм	8000 Н	1000 Н	20	**313223**
MFP-L NW20 M20	25 – 27 мм	3/4 дюйм	87 мм	40 x 6 мм	36 мм	8000 Н	1000 Н	20	**313224**
MFP-L NW25 M20	33 – 35 мм	1 дюйм	96 мм	40 x 6 мм	40 мм	8000 Н	1000 Н	20	**313225**
MFP-L NW32 M20	42 – 45 мм	1-1/4 дюйм	110 мм	40 x 6 мм	45 мм	12000 Н	1000 Н	20	**313226**
MFP-L NW40 M20	47 – 50 мм	1-1/2 дюйм	118 мм	40 x 6 мм	48 мм	12000 Н	1500 Н	20	**313227**
MFP-L NW50 M20	57 – 61 мм	2 дюйм	130 мм	40 x 6 мм	53 мм	12000 Н	1500 Н	20	**313228**
MFP-L NW68/72 M20	68 – 72 мм	-	150 мм	40 x 6 мм	59 мм	12000 Н	2000 Н	20	**313229***
MFP-L NW65 M20	75 – 79 мм	2-1/2 дюйм	162 мм	40 x 6 мм	64 мм	12000 Н	2000 Н	20	**313230**
MFP-L NW80 M20	88 – 90 мм	3 дюйм	174 мм	40 x 6 мм	70 мм	12000 Н	2000 Н	20	**313231**
MFP-L NW4” M20	108 – 115 мм	4 дюйм	216 мм	50 x 6 мм	82 мм	15000 Н	2000 Н	10	**313232**
MFP-L NW125 M20	133 – 140 мм	5 дюйм	241 мм	50 x 6 мм	95 мм	15000 Н	2000 Н	10	**313233***

* Специальные сроки поставки. Для уточнения информации, пожалуйста, обратитесь к представителю Hilti.

Диапазон установки хомутов - D	Ширина и толщина поперечного сечения (b x s)	Соединительная резьба	Зажимной винт	Момент затяжки	Максимальная нагрузка - F
21 – 35 мм	40 x 6 мм	M20	M10x35 мм	20 Нм	8000 Н
42 – 61 мм	40 x 6 мм	M20	M10x45 мм	20 Нм	12000 Н
68 – 90 мм	40 x 6 мм	M20	M12x45 мм	30 Нм	12000 Н
108 – 140 мм	50 x 6 мм	M20	M16x45 мм	80 Нм	15000 Н

Хомут фиксирующей опоры MFP

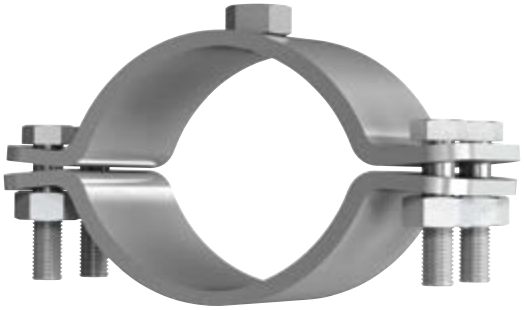

Области применения

- Крепление трубопроводов с терморасширением до 273 мм

Преимущества

- Не требует сварки – быстрая установка с использованием только 4 винтов
- Подтверждённые значения нагрузки

Технические данные

Состав материала	UST37-2, S235JR
Покрытие	Холодное цинкование

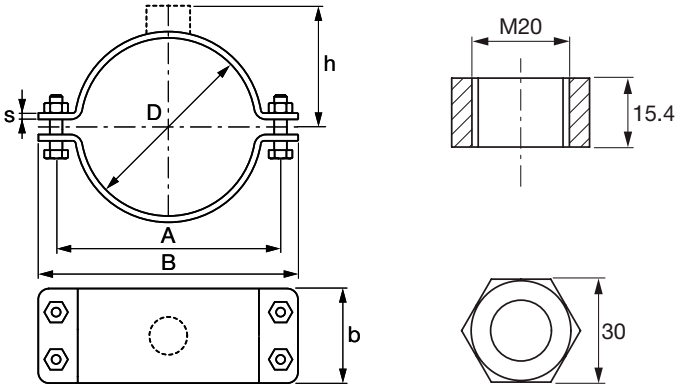

Наименование	Диапазон установки хомутов - D	Номинальный размер трубы (брит.)	Ширина - B	Ширина и толщина поперечного сечения (b x s)	Расстояния от центра трубы до верха - h	Расстояние между отверстиями - A	Зажимной винт	Упаковка	Номер артикула
MFP NW15	21 – 22 мм	1/2 дюйм	129 мм	90 x 6 мм	29 мм	84 мм	M16	12	**243521**
MFP NW20	25 – 27 мм	3/4 дюйм	134 мм	90 x 6 мм	31 мм	90 мм	M16	12	**243522**
MFP 28/30	28 – 30 мм	-	138 мм	90 x 6 мм	33 мм	94 мм	M16	12	**243523***
MFP NW25	33 – 35 мм	1 дюйм	143 мм	90 x 6 мм	34 мм	99 мм	M16	12	**243524**
MFP NW32	42 – 45 мм	1-1/4 дюйм	155 мм	90 x 6 мм	39 мм	111 мм	M16	12	**243525**
MFP NW40	47 – 50 мм	1-1/2 дюйм	160 мм	90 x 6 мм	42 мм	116 мм	M16	12	**243526**
MFP 54/56	54 – 56 мм	-	167 мм	90 x 6 мм	45 мм	123 мм	M16	12	**243527***
MFP NW50	57 – 61 мм	2 дюйм	171 мм	90 x 6 мм	45 мм	127 мм	M16	12	**243528**
MFP 63/66	63 – 66 мм	-	176 мм	90 x 6 мм	47 мм	132 мм	M16	12	**243529***
MFP 68/72	68 – 72 мм	-	183 мм	90 x 6 мм	50 мм	139 мм	M16	12	**243530***
MFP NW65	75 – 79 мм	2-1/2 дюйм	196 мм	90 x 8 мм	56 мм	152 мм	M16	12	**243531**
MFP NW80	88 – 90 мм	3 дюйм	208 мм	90 x 8 мм	61 мм	164 мм	M16	12	**243532**
MFP NW100	108 – 112 мм	-	231 мм	90 x 8 мм	72 мм	187 мм	M16	6	**243533**
MFP 4”	110 – 115 мм	4 дюйм	235 мм	90 x 8 мм	74 мм	191 мм	M16	6	**243534***
MFP 125/127	125 – 127 мм	-	245 мм	90 x 8 мм	79 мм	201 мм	M16	6	**243535***
MFP NW125	133 – 140 мм	5 дюйм	262 мм	90 x 8 мм	75 мм	218 мм	M16	6	**243536**
MFP NW150	158 – 162 мм	-	283 мм	90 x 8 мм	95 мм	139 мм	M16	6	**243537**
MFP 6”	165 – 169 мм	6 дюйм	300 мм	90 x 8 мм	99 мм	256 мм	M16	6	**243538***
MFP 193/200	193 – 200 мм	-	322 мм	90 x 8 мм	114 мм	278 мм	M16	6	**243539***
MFP NW200	219 – 219 мм	8 дюйм	343 мм	90 x 8 мм	124 мм	299 мм	M16	6	**243540**
MFP 244/250	244 – 250 мм	-	374 мм	90 x 8 мм	139 мм	329 мм	M16	3	**243541***
MFP NW250	267 – 273 мм	-	398 мм	90 x 8 мм	150 мм	354 мм	M16	3	**243542**

* Специальные сроки поставки. Для уточнения информации, пожалуйста, обратитесь к представителю Hilti.

Фиксирующие опоры MFP

Области применения

- Крепление трубопроводов с терморасширением
- Крепление с использованием хомутов MFP-NW в сочетании с комплектом опор и растяжек
- Примечение: если направление осевой нагрузки переменно, следует устанавливать растяжки в обоих направлениях

Преимущества

- Модульная конструкция обеспечивает универсальность относительно высоты, нагрузок и растяжек
- Возможность простой последовательной установки
- Отсутствие сварных соединений. Сборка вручную

Технические данные

Наименование	MFP 1	MFP 1a	MFP 2	MFP 3	MFP 3a
Состав материала	Сталь				
Покрытие	Холодное цинкование				
Диапазон высоты, H	170 – 1200 мм	140 – 1200 мм	140 – 1200 мм	250 – 1200 мм	140 – 800 мм
Рекомендуемая нагрузка, F_{rec}	3 кН	3 кН	10 кН	Frec = 20 кН	960 Нм/ч [мм] ≤ 6 кН

MFP 1

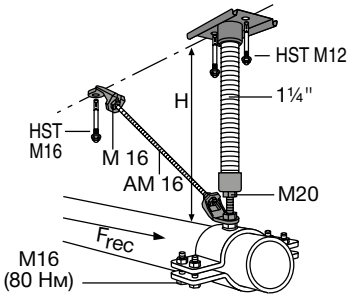

MFP 1a

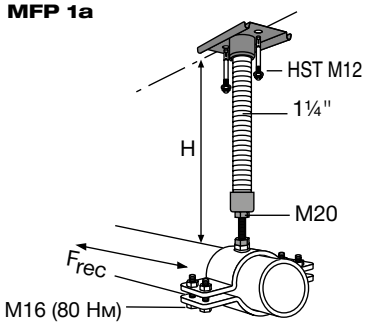

MFP 2

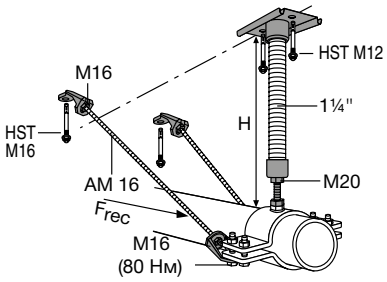

MFP 3

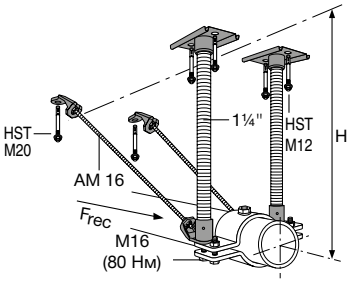

MFP 3a

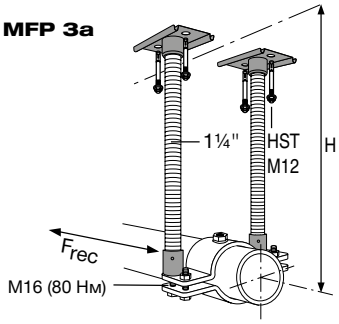

Наименование	Вес	Комплект поставки	Упаковка	Номер артикула
Комплект MFP 1	2.78 кг	1x Опорная плита MFP-GP, 1x Адаптер MFP M20, 4x Гайка шестигранная M16, 1x Деталь распорная MFP 16, 1x Деталь распорная MFP 20	1	**2083241**
MFP-AP 1	1.33 кг	4x Гайка шестигранная M16, 1x Деталь распорная MFP 16, 1x Деталь распорная MFP 20	1	**247829**
MFP-BP 16/1	1.44 кг	1x Опорная плита MFP-GP, 1x Адаптер MFP M16	1	**369581***
MFP-BP 20	1.45 кг	1x Опорная плита MFP-GP, 1x Адаптер MFP M20	1	**247827**
Комплект MFP 2	4.14 кг	1x Опорная плита MFP-GP, 1x Адаптер MFP M20, 8x Гайка шестигранная M16, 4x Деталь распорная MFP 16	1	**2083242**
MFP-AP 2	2.69 кг	8x Гайка шестигранная M16, 4x Деталь распорная MFP 16	1	**247830**
Комплект MFP 3	5.63 кг	2x Опорная плита MFP-GP, 2x Адаптер MFP M16, 8x Гайка шестигранная M16, 2x Деталь распорная MFP 16, 2x Деталь распорная MFP 20	1	**2083243**
MFP-AP 3	2.75 кг	8x Гайка шестигранная M16, 2x Деталь распорная MFP 16, 2x Деталь распорная MFP 20	1	**247831**
MFP-BP 16	2.88 кг	2x Опорная плита MFP-GP, 2x Адаптер MFP M16	8	**247826**

* Специальные сроки поставки. Для уточнения информации, пожалуйста, обратитесь к представителю Hilti.
При нагрузке свыше 10кН необходимо предусмотреть упор на трубопроводе (косынка или полоса).

Опорная пластина фиксирующей опоры MFP-GP

Технические данные	
Состав материала	Сталь S235JR - DIN EN 10025
Покрытие	Холодное цинкование

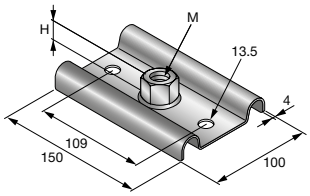

Наименование	Резьба - M	Высота - H	Максимальная растягивающая нагрузка - F	Упаковка	Номер артикула
MFP-GP M16	M16	16 мм	12.5 кН	25	**373203***
MFP-GP M20	M20	18 мм	14 кН	25	**257001**

* Специальные сроки поставки. Для уточнения информации, пожалуйста, обратитесь к представителю Hilti.

Таблица подбора элементов фиксирующих опор MFP

Наименование	MFP 1 (Frec 3kH)	MFP 1a (Frec 3kH)	MFP 2 (Frec 10kH)	MFP 3 (Frec 20kH)	Упаковка	Номер артикула
MFP-BP 16 Опорная плита с переходником Две опорные плиты MFP-GP 11/4” и два переходника с 11/4” на M16				■	1 шт	**247826**
MFP-BP 20 Опорная плита с переходником Опорная плита MFP-GP 11/4” и переходник с 11/4” на M20	■	■	■		1 шт	**247827**
MFP-AP 1 Комплект Опорная плита MFP-GP 11/4” и переходник с 11/4” на M20	■				1 шт	**247829**
MFP-AP 2 Комплект Четыре элемента оттяжки для анкера HST M16 и восемь гаек M16			■		1 шт	**247830**
MFP-AP 3 Комплект Четыре элемента оттяжки для анкера HST M20 и восемь гайки M16				■	1 шт	**247831**

Скользящие опоры KF 171-1 (одинарная) и KF 171-2 (двойная)

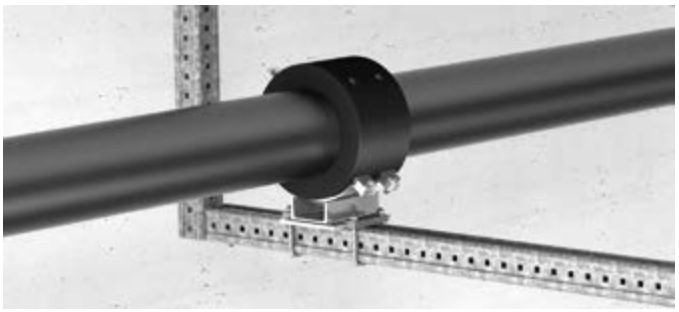

Области применения

- Монтаж труб холодоснабжения Ø до 609 мм в промышленных помещениях и системах кондиционирования
- Установка на монтажный профиль системы MI с использованием опорных пластин

Преимущества

- Для больших вертикальных нагрузок

Технические данные

Состав материала	DD11 - DIN EN 10111
Покрытие	Эмаль цвета «серый бетон»
Диапазон температурных сопротивлений	-160 – 130° C

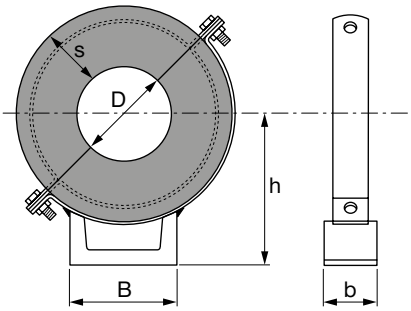

Наименование	Диаметр - D	Ширина - B	Ширина и толщина поперечного сечения (b x s)	Расстояния от центра трубы до верха - h	Упаковка	Номер артикула
KF 171/1-219	219.1 мм	120 мм	200 x 60 мм	225 мм	1	**335219***
KF 171/1-273	273 мм	120 мм	200 x 60 мм	253 мм	1	**335220***
KF 171/1-324	323.9 мм	140 мм	200 x 60 мм	282 мм	1	**335221***
KF 171/1-356	355.6 мм	140 мм	200 x 60 мм	298 мм	1	**335222***
KF 171/1-368	368 мм	140 мм	200 x 60 мм	304 мм	1	**335223***
KF 171/1-406	406.4 мм	140 мм	200 x 60 мм	333 мм	1	**335224***
KF 171/1-457	457 мм	140 мм	240 x 60 мм	349 мм	1	**335225***
KF 171/1-508	508 мм	180 мм	240 x 60 мм	384 мм	1	**335226***
KF 171/1-609	609 мм	180 мм	240 x 60 мм	435 мм	1	**335227***

* Специальные сроки поставки. Для уточнения информации, пожалуйста, обратитесь к представителю Hilti.

Наименование	Диаметр - D	Ширина - B	Ширина и толщина поперечного сечения (b x s)	Расстояния от центра трубы до верха - h	Упаковка	Номер артикула
KF 171/2-219	219.1 мм	120 мм	200 x 60 мм	225 мм	1	**335228***
KF 171/2-273	273 мм	120 мм	200 x 60 мм	253 мм	1	**335229***
KF 171/2-324	323.9 мм	140 мм	200 x 60 мм	282 мм	1	**335230***
KF 171/2-356	355.6 мм	140 мм	200 x 60 мм	298 мм	1	**335231***
KF 171/2-368	368 мм	140 мм	240 x 60 мм	304 мм	1	**335232***
KF 171/2-406	406.4 мм	140 мм	240 x 60 мм	333 мм	1	**335233***
KF 171/2-457	457 мм	140 мм	240 x 60 мм	349 мм	1	**335234***
KF 171/2-508	508 мм	180 мм	240 x 60 мм	384 мм	1	**335235***
KF 171/2-609	609 мм	180 мм	240 x 60 мм	435 мм	1	**335236***

* Специальные сроки поставки. Для уточнения информации, пожалуйста, обратитесь к представителю Hilti.

Хомут с термоизоляцией KF-FP

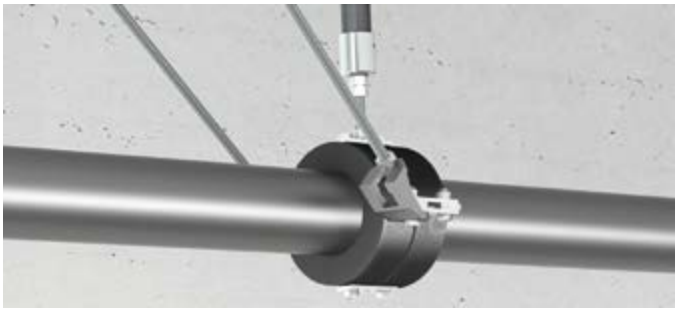

Области применения

- Монтаж труб холодоснабжения диаметром до 609 мм в промышленных помещениях и системах кондиционирования воздуха
- Примечание: требуется использование герметика

Преимущества

- Двухсоставной хомут фиксирующей опоры соответствует необходимому диаметру трубы
- Простая установка, хомут и необходимые принадлежности в комплектах для каждой нагрузки
- Высокие осевые нагрузки, воспринимаются стальным фланцем (упором) который приваривается к трубе

Технические данные

Состав материала	Полиуретановый пенопласт с закрытыми порами
Диапазон температурных сопротивлений	-45 – 105° C
Теплопроводность (прибл. значение λ)	0.042 Вт/(мК)
Прибл. плотность	250 кг/м³
Сжимающее усилие[1]	2.4 Н/мм²
Сопротивление диффузии	Устойчивый к парам из-за закрытой структуры клеток жесткой пены PUR

[1] ASTM D638

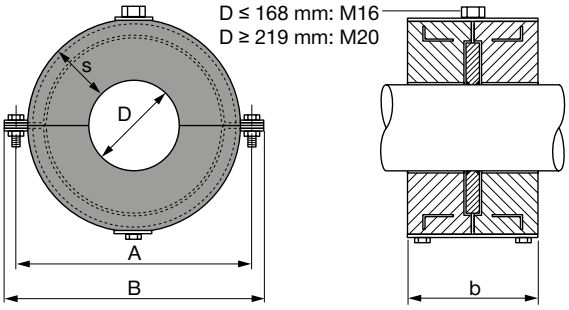

Наименование	Диаметр - D	Ширина - B	Ширина и толщина поперечного сечения (b x s)	Максимальная осевая нагрузка - Fx	Расстояние между отверстиями - A	Зажимной винт	Момент затяжки	Упаковка	Номер артикула
KF-FP SET 76	76.1 мм	203 мм	100 x 30 мм	2 кН	173 мм	M10	5 Нм	1	**335291***
KF-FP 89 комп.	88.9 мм	211 мм	100 x 30 мм	2.5 кН	181 мм	M10	5 Нм	1	**335292***
KF-FP 114 комп.	114.3 мм	274 мм	120 x 40 мм	3 кН	238 мм	M10	5 Нм	1	**335293***
KF-FP SET 133	133 мм	300 мм	120 x 40 мм	3 кН	264 мм	M12	10 Нм	1	**335294***
KF-FP 140 комп.	139.7 мм	300 мм	120 x 40 мм	3.35 кН	264 мм	M12	10 Нм	1	**335295***
KF-FP SET 159	159 мм	319 мм	120 x 40 мм	3.83 кН	279 мм	M12	10 Нм	1	**335296***
KF-FP SET 168	168.3 мм	328 мм	120 x 40 мм	4.04 кН	288 мм	M12	10 Нм	1	**335297***
KF-FP 219 комп.	219.1 мм	439 мм	200 x 60 мм	5.26 кН	399 мм	M12	10 Нм	1	**335167***
KF-FP SET 267	267 мм	493 мм	200 x 60 мм	8.19 кН	453 мм	M16	20 Нм	1	**335168***
KF-FP SET 273	273 мм	493 мм	200 x 60 мм	8.19 кН	453 мм	M16	20 Нм	1	**335169***
KF-FP SET 324	323.9 мм	544 мм	200 x 60 мм	11.66 кН	504 мм	M16	20 Нм	1	**335170***
KF-FP SET 356	355.6 мм	576 мм	200 x 60 мм	12.8 кН	536 мм	M16	20 Нм	1	**335171***
KF-FP SET 368	368 мм	588 мм	240 x 60 мм	13.25 кН	548 мм	M16	20 Нм	1	**335172***
KF-FP SET 406	406.4 мм	646 мм	240 x 60 мм	19.51 кН	596 мм	M16	20 Нм	1	**335173***
KF-FP SET 457	457 мм	697 мм	240 x 60 мм	21.94 кН	647 мм	M16	20 Нм	1	**335174***
KF-FP SET 508	508 мм	748 мм	240 x 60 мм	24.38 кН	698 мм	M16	20 Нм	1	**335175***
KF-FP SET 609	609 мм	848 мм	280 x 60 мм	29.23 кН	798 мм	M16	20 Нм	1	**335176***

* Специальные сроки поставки. Для уточнения информации, пожалуйста, обратитесь к представителю Hilti.

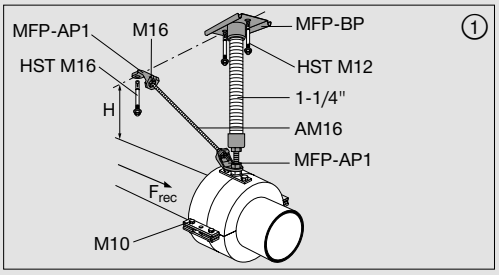

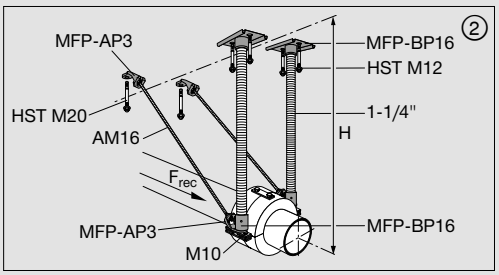

Наименование	Аксиальная нагрузка на контрольную точку ①	Аксиальная нагрузка на контрольную точку ②	Полная нагрузка на точку ① + ②
KF170 FP-76	2,0 кН		2,7 кН
KF170 FP- 89	2,5 кН		3,2 кН
KF170 FP-114	3,0 кН		5,5 кН
KF170 FP-133	3,5 кН		6,4 кН
KF170 FP-140	3,5 кН		6,7 кН
KF170 FP-159	4,0 кН		7,6 кН
KF170 FP-168	4,5 кН		8,1 кН
KF170 FP-219	5,0 кН	9,0 кН	13,1 кН
KF170 FP-267	6,0 кН	12,0 кН	16,0 кН
KF170 FP-273	6,0 кН	12,0 кН	16,4 кН
KF170 FP-324	-	14,5 кН	23,3 кН
KF 170 FP-356	-	16,5 кН	25,6 кН
KF170 FP-368	-	16,5 кН	26,5 кН
KF 170 FP-406	-	18,0 кН	39,0 кН
KF170 FP-457	-	18,0 кН	45,9 кН
KF170 FP-508	-	20,0 кН	48,8 кН
KF170 FP-609	-	20,0 кН	58,5 кН

① Осевая нагрузка при применении MFP 1
② Осевая нагрузка при применении MFP 2

Таблица подбора элементов фиксирующих опор KF-FP

Наименование	KF-FP 1 (Ø76–168)	KF-FP 2 (Ø219–273)	KF-FP 3 (Ø219–609)	Упаковка	Номер артикула
MFP-BP 16 Опорная плита с переходником Две опорные плиты MFP-GP 11/4” и два переходника с 11/4” на M16			■	1 шт	**247826**
MFP-BP 16/1 Опорная плита с переходником Опорная плита MFP-GP 11/4” и переходник с 11/4” на M16	■			1 шт	**369581**
MFP-BP 20 Опорная плита с переходником Опорная плита MFP-GP 11/4” и переходник с 11/4” на M20		■		1 шт	**247827**
MFP-AP 1 Комплект Опорная плита MFP-GP 11/4” и переходник с 11/4” на M20	■	■		1 шт	**247829**
MFP-AP 3 Комплект Четыре элемента оттяжки для анкера HST M20 и восемь гайки M16			■	1 шт	**247831**

Z-образный кронштейн для крепления воздуховодов MVA-Z

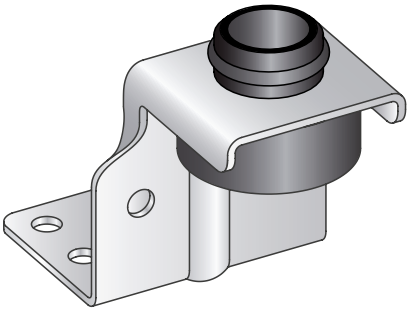

Области применения

- Для установки воздуховодов прямоугольного сечения на перекрытиях

Преимущества

- Простая в установке подвесная система с использованием резьбовых шпилек для установки вентиляционных коробов
- Встроенный звукоизолирующий элемент со сквозным отверстием для резьбовых шпилек M8/M10
- Возможность регулировки высоты даже после установки

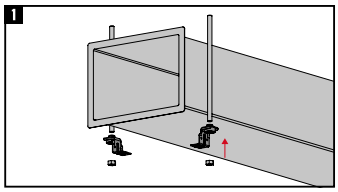

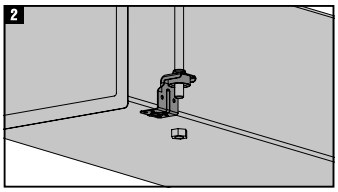

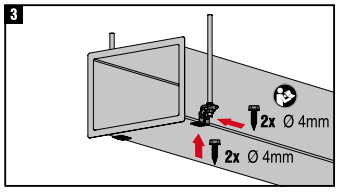

Технические данные

Состав материала	Сталь D11 - DIN EN 10111, Этилен-пропиленовый каучук
Покрытие	Холодное цинкование
Диапазон температурных сопротивлений	-40 – 110° C
Прочность изоляционного материала	Твердость по Шору 60°±5°, шкала A
Уменьшение шума	18 дБ (A)
Для использования с	Резьбовая шпилька: M8/M10

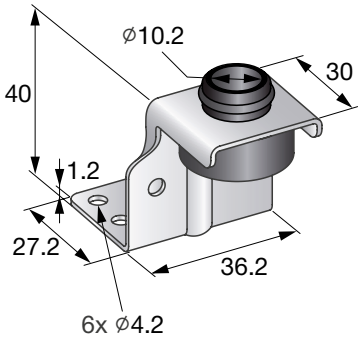

Наименование	Максимальная нагрузка - F	Резьба - M	Вес	Упаковка	Номер артикула
MVA-Z	500 H	M8, M10	38 г	50	**386532**

*Для крепления к воздуховоду используются самосверлящие шурупы S-MS (см. раздел Шурупы и саморезы).

Z-образный кронштейн для крепления воздуховодов MVA-ZC

Области применения

- Для крепления воздуховодов прямоугольного сечения к перекрытию

Преимущества

- Удобное решение для крепления вентиляционных коробов непосредственно к перекрытию, подвешенным на резьбовых шпильках, либо в сочетании с системой MQ для вертикальных воздуховодов
- Размерная шкала для точного выравнивания и центрирования
- Подвижная пластина обеспечивает компенсацию размерных допусков в конструкции и возможность избежать попадания в арматуру при бурении

Технические данные

Состав материала	Сталь D11 - DIN EN 10111, Этилен-пропиленовый каучук
Покрытие	Холодное цинкование
Диапазон температурных сопротивлений	-40 – 110° C
Прочность изоляционного материала	Твердость по Шору 40°±5°, шкала A
Уменьшение шума	12 дБ (A)
Для использования с	Резьбовая шпилька: M8/M10

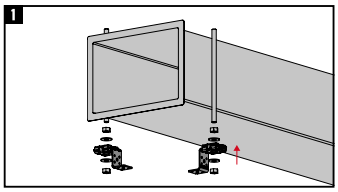

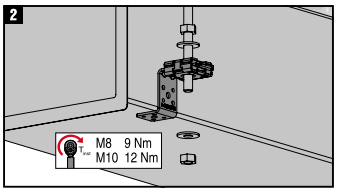

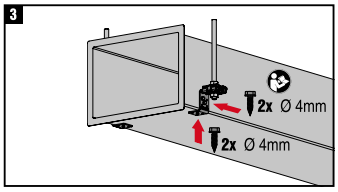

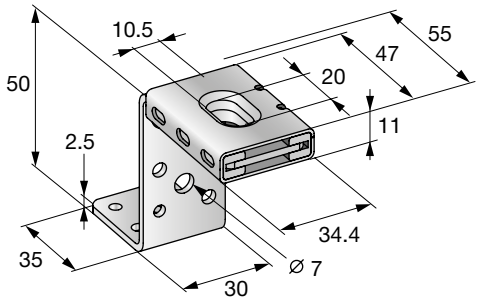

Наименование	Максимальная нагрузка - F	Резьба - M	Вес	Упаковка	Номер артикула
MVA-ZC	600 H	M8, M10	136 г	25	**386531**

*Для крепления к воздуховоду используются самосверлящие шурупы S-MS (см. раздел Шурупы и саморезы).

L-образный кронштейн для крепления к профлисту MVA-L

Области применения

- Для крепления воздуховодов прямоугольного сечения к перекрытию

Преимущества

- Универсальное решение для крепления вентиляционных коробов непосредственно к перекрытию
- Встроенный звукоизолирующий элемент со сквозным отверстием для резьбовых шпилек M8/M10
- Подходит для крепления в вертикальных шахтах

Технические данные

Состав материала	DD11 - DIN EN 10111, Этилен-пропиленовый каучук
Покрытие	Холодное цинкование
Диапазон температурных сопротивлений	-40 – 110° C
Прочность изоляционного материала	Твердость по Шору 60°±5°, шкала A
Уменьшение шума	16 дБ (A)
Для использования с	Резьбовая шпилька: M8/M10

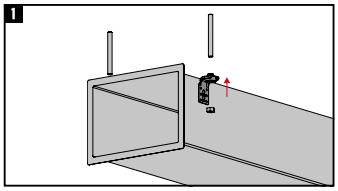

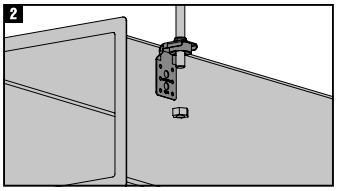

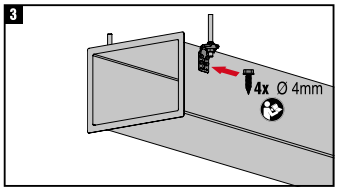

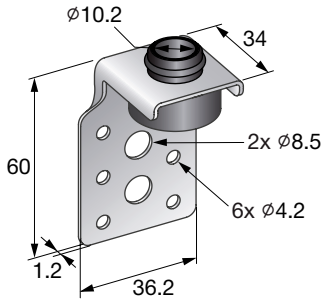

Наименование	Максимальная нагрузка - F	Резьба - M	Вес	Упаковка	Номер артикула
MVA-L	500 H	M8, M10	37 г	50	**386535**

*Для крепления к воздуховоду используются самосверлящие шурупы S-MS (см. раздел Шурупы и саморезы).

L-образный кронштейн для крепления воздуховодов MVA-LC/-LP

Области применения

- Крепления воздуховодов прямоугольного сечения

Преимущества

- Удобное решение для крепления вентиляционных коробов непосредственно к перекрытию, подвешенным на резьбовых шпильках, либо в сочетании с системой MQ для вертикальных воздуховодов
- Размерная шкала для точного выравнивания и центрирования
- Подвижная пластина обеспечивает компенсацию размерных допусков в конструкции и возможность избежать попадания в арматуру при бурении

Технические данные

Состав материала	Сталь D11 - DIN EN 10111, Этилен-пропиленовый каучук
Покрытие	Холодное цинкование
Диапазон температурных сопротивлений	-40 – 110° C
Прочность изоляционного материала	Твердость по Шору 40°±5°, шкала A
Уменьшение шума	12 дБ (A)
Для использования с	Резьбовая шпилька: M8/M10

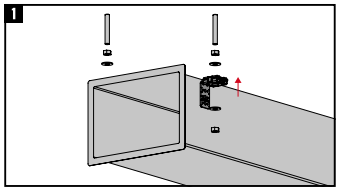

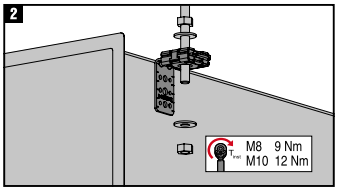

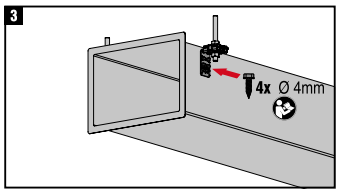

MVA-LC 60

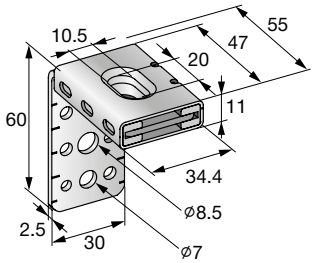

MVA-LC 100

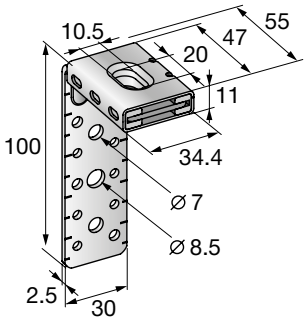

Наименование	Максимальная нагрузка - F	Резьба - M	Вес	Упаковка	Номер артикула
MVA-LC 60	600 Н	M8, M10	143 г	25	**386533**
MVA-LC 100	600 Н	M8, M10	154 г	25	**386534**

*Для крепления к воздуховоду используются самосверлящие шурупы S-MS (см. раздел Шурупы и саморезы).

L-образный кронштейн для крепления к профлисту MVA-L

Области применения

- Крепление воздуховодов прямоугольного сечения

Преимущества

- Универсальное решение для крепления вентиляционных коробов непосредственно к перекрытию
- Встроенный звукоизолирующий элемент со сквозным отверстием для резьбовых шпилек M8/M10
- Подходит для крепления в вертикальных шахтах

Технические данные

Состав материала	Сталь D11 - DIN EN 10111
Покрытие	Холодное цинкование
Диапазон температурных сопротивлений	-40 – 110° C
Прочность изоляционного материала	Твердость по Шору 60°±5°, шкала A
Уменьшение шума	16 дБ (A)
Для использования с	Резьбовая шпилька: M8/M10

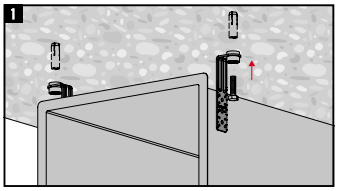

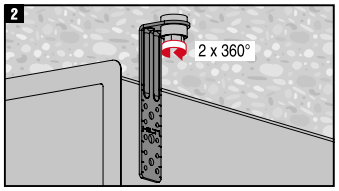

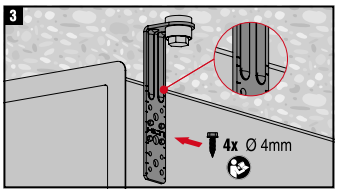

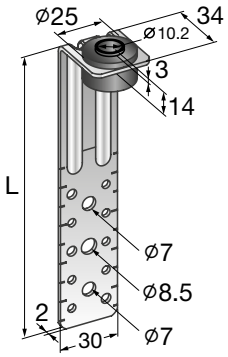

Наименование	Длина - L	Максимальная нагрузка - F	Резьба - M	Вес	Упаковка	Номер артикула
MVA-L 100	100 мм	600 Н	M8, M10	76 г	100	**2048080**
MVA-L 150	150 мм	600 Н	M8, M10	100 г	100	**2048081***
MVA-L 200	200 мм	600 Н	M8, M10	124 г	50	**2048082***
MVA-L 250	250 мм	600 Н	M8, M10	148 г	50	**2048083***
MVA-L 300	300 мм	600 Н	M8, M10	172 г	50	**2048084***
MVA-L 350	350 мм	600 Н	M8, M10	196 г	50	**2048085***
MVA-L 450	450 мм	600 Н	M8, M10	242 г	25	**2048086***
MVA-L 550	550 мм	600 Н	M8, M10	290 г	25	**2048087***

* Специальные сроки поставки. Для уточнения информации, пожалуйста, обратитесь к представителю Hilti.
*Для крепления к воздуховоду используются самосверлящие шурупы S-MS (см. раздел Шурупы и саморезы).

Кронштейн для воздуховодов круглого сечения MVA-S

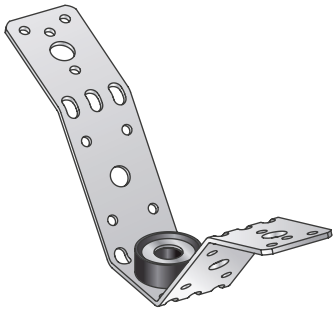

Области применения

- Крепление воздуховодов круглого сечения к перекрытию

Преимущества

- Предварительно установленные точки перегиба для максимальной совместимости с воздуховодами любого диаметра
- Идеальный внешний вид крепления
- Встроенный звукоизолирующий элемент со сквозным отверстием для резьбовых шпилек M8/M10

Технические данные

Состав материала	Сталь D11 - DIN EN 10111, Этилен-пропиленовый каучук
Покрытие	Холодное цинкование
Диапазон температурных сопротивлений	-40 – 110° C
Прочность изоляционного материала	Твердость по Шору 60°±5°, шкала A
Уменьшение шума	18 дБ (A)
Для использования с	Резьбовая шпилька: M8/M10

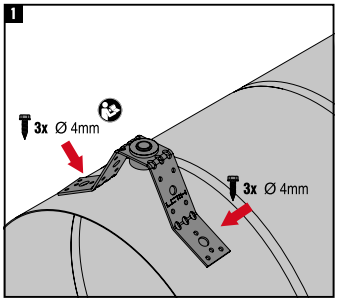

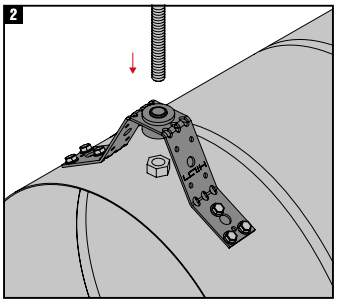

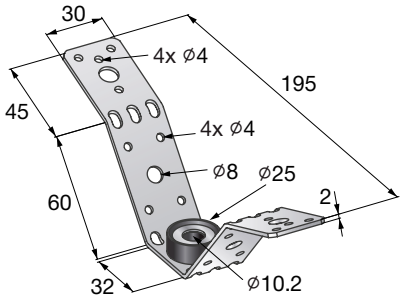

Наименование	Максимальная нагрузка - F	Резьба - M	Вес	Упаковка	Номер артикула
MVA-S	600 H	M8, M10	115 г	20	**386544**

*Для крепления к воздуховоду используются самосверлящие шурупы S-MS (см. раздел Шурупы и саморезы).

Кронштейн для крепления к профлисту MVA-MS

Области применения

- Для установки воздуховодов на перекрытиях из листового металла

Преимущества

- Предварительно установленные точки перегиба для максимальной совместимости со всеми типоразмерами профлиста
- Возможность крепления непосредственно к профилю со звукоизоляцией
- Встроенный звукоизолирующий элемент со сквозным отверстием для резьбовых шпилек M8/M10

Технические данные

Состав материала	DD11 - DIN EN 10111, Этилен-пропиленовый каучук
Покрытие	Холодное цинкование
Диапазон температурных сопротивлений	-40 – 110° C
Прочность изоляционного материала	Твердость по Шору 60°±5°, шкала A
Уменьшение шума	18 дБ (A)
Для использования с	Резьбовая шпилька: M8/M10

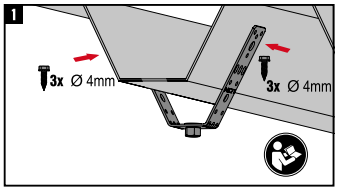

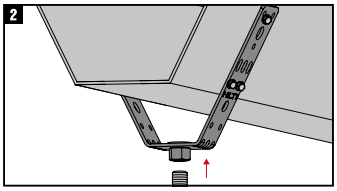

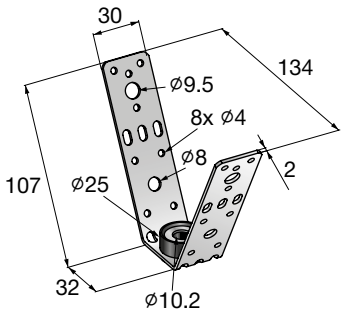

Наименование	Максимальная нагрузка - F	Вес	Упаковка	Номер артикула
MVA-MS	600 H	115 г	20	**386545**

*Для крепления к воздуховоду используются самосверлящие шурупы S-MS (см. раздел Шурупы и саморезы).

Кронштейн для крепления к профлисту MVA-MS

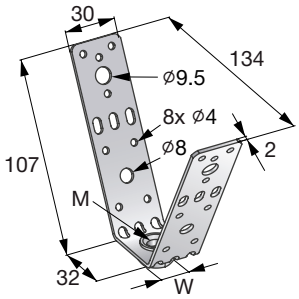

Области применения

- Для установки воздуховодов на перекрытиях из листового металла

Преимущества

- Возможность последующей регулировки высоты даже под нагрузкой
- Крепление вращающейся шестигранной гайки для предотвращения ее потери
- С предварительно установленными точками перегиба для максимальной совместимости со всеми распространенными профилями из листового металла

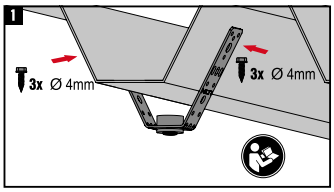

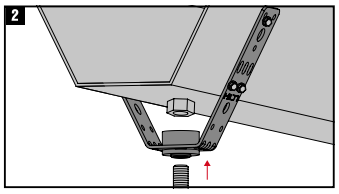

Технические данные

Состав материала	DD11 - DIN EN 10111
Покрытие	Холодное цинкование

Крепление

- Саморезы, диаметр 4,2 мм
- Глухие заклепки: другие заклепки, диаметр 4,02 мм
- Крепление со сквозным отверстием для болта M8

Наименование	Максимальная нагрузка - F	Резьба - M	Вес	Упаковка	Номер артикула
MVA-MS M8	2000 Н	M8	125 г	20	**386558**
MVA-MS M10	3000 Н	M10	125 г	20	**386559**

*Для крепления к воздуховоду используются самосверлящие шурупы S-MS (см. раздел Шурупы и саморезы).

Кронштейн для крепления к профлисту MF-TSH

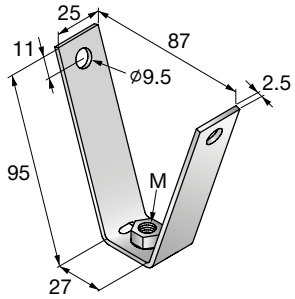

Области применения

- Для непосредственного крепления к кровле из профлиста

Преимущества

- Надежное сквозное крепление к профлисту
- Сертифицирован для использования с системами пожаротушения, также имеет сертификацию VdS, UL, FM
- Предварительно установленные точки перегиба: идеально подходит для регулировки под любую форму профлиста

Технические данные

Состав материала	DD11 - DIN EN 10111
Покрытие	Холодное цинкование

Крепление

- Крепление со сквозным отверстием для болта M8

Наименование	Резьба - M	Максимальная растягивающая нагрузка - F	Согласования	Вес	Упаковка	Номер артикула
MF-TSH M8	M8	2 кН	Согласование VDS G4930034	112 г	50	**229006**
MF-TSH M10	M10	3.5 кН	Согласование VDS G4930034,Утверждено FM,Утверждено UL EX2709	109 г	50	**229007**

*Для крепления к воздуховоду используются самосверлящие шурупы S-MS (см. раздел Шурупы и саморезы).

Пробойник профлиста M-TSH-Z

M-TSH-I

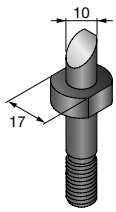

Области применения

- Синхронное пробивание отверстий в профлисте толщиной до 1,2 мм

Преимущества

- Два отверстия за одну операцию

M-TSH-Z

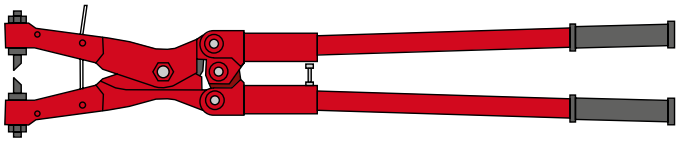

Технические данные

Состав материала	Ковкий чугун
Покрытие	С порошковым покрытием

Наименование	Диаметр пробиваемого отверстия	Вес	Упаковка	Номер артикула
M-TSH-Z	8 мм	5 кг	1	**374004**
M-TSH-I	10 мм		1	**374005**

Кронштейн для перфорированной ленты MV-SI

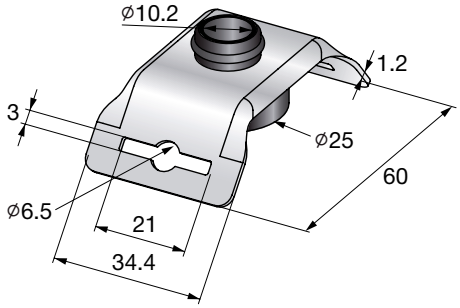

Области применения

- Для установки воздуховодов на перекрытиях

Преимущества

- Простота установки
- Подходит для круглых спирально-фланцевых воздуховодов всех размеров
- Встроенный звукоизолирующий элемент со сквозным отверстием для резьбовых шпилек M8/M10

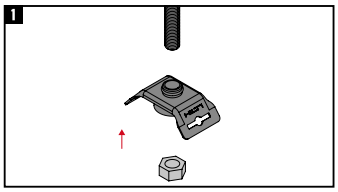

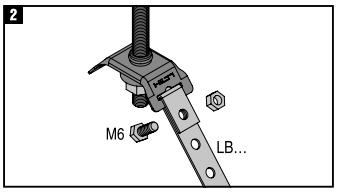

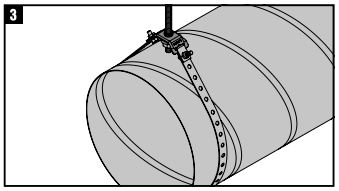

Технические данные

Состав материала	Сталь D11 - DIN EN 10111, Этилен-пропиленовый каучук
Покрытие	Цинкование по методу Сендзимира
Диапазон температурных сопротивлений	-40 – 110° C
Прочность изоляционного материала	Твердость по Шору 60°±5°, шкала A
Уменьшение шума	18 дБ (A)
Для использования с	Перфорированная лента: макс. ширина 20 мм, макс. толщина 2,5 мм

Наименование	Максимальная нагрузка - F	Максимальная нагрузка растяжения - Fz	Упаковка	Номер артикула
MV-SI	600 Н	0.6 кН	50	**386530**

Перфорированная лента LB

Технические данные

Состав материала	DX51D+Z275-N-A - DIN EN 10346
Покрытие	Холодное цинкование

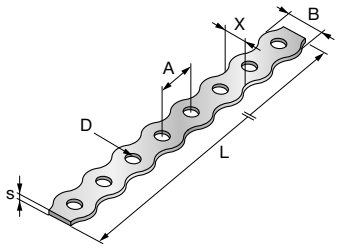

Наименование	Ширина - B	Диаметр отверстия - D	Расстояние между отверстиями - A	X	Толщина поперечного сечения - s	Длина - L	Максимальная растягивающая нагрузка - F	Упаковка	Номер артикула
LB 12	12 мм	5.1 мм	14 мм	7 мм	0.9 мм	10000 мм	0.75 кН	10	**57711**
LB 17	17 мм	7 мм	20 мм	10 мм	1 мм	10000 мм	1.2 кН	10	**57712**
LB 26	26 мм	8.2 мм	26 мм	17.2 мм	1.2 мм	10000 мм	2.2 кН	10	**57713**

Изолирующий соединитель MVI-TB

Области применения

- Крепление коммуникаций
- Шумопоглощающий элемент для подвеса

Преимущества

- Удобная установка
- Небольшое расстояние между компонентом и перекрытием

Технические данные	
Состав материала	DD11 - DIN EN 10111, Этилен-пропиленовый каучук
Сопротивляемость старению	Испытания согласно DIN 53508 и 53509
Диапазон температурных сопротивлений	-40 – 110° C
Прочность изоляционного материала	Твердость по Шору 55°±5°, шкала A
Уменьшение шума	11 дБ (A)
Сопротивляемость	Солнечный свет, атмосферное воздействие, воздействие окружающей среды

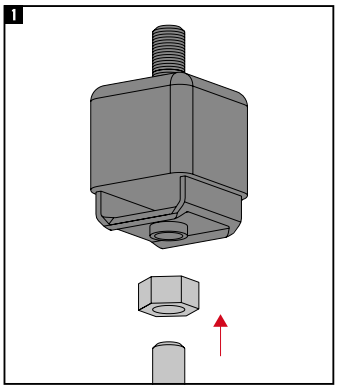

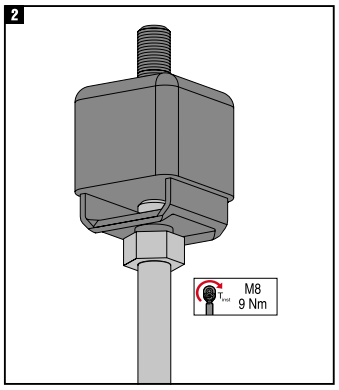

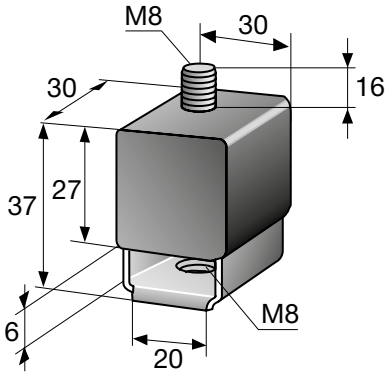

Наименование	Максимальная нагрузка - F	Вес	Упаковка	Номер артикула
MVI-TB	1200 H	75 г	20	**386550**

Звукопоглотитель MVI-T

Области применения

- Шумопоглощающий элемент для сжимающих нагрузок

Преимущества

- Возможность установки непосредственно на профили и консоли MQ и MM

Технические данные	
Состав материала	Соединительная деталь: хромированная сталь, Материал изоляции: этилен-пропиленовый каучук
Диапазон температурных сопротивлений	-30 – 150° C
Прочность изоляционного материала	Твердость по Шору 55°±5°, шкала A
Для использования с	Система MQ
Сопротивляемость	Солнечный свет, атмосферное воздействие, воздействие окружающей среды

MVI-M8 T2

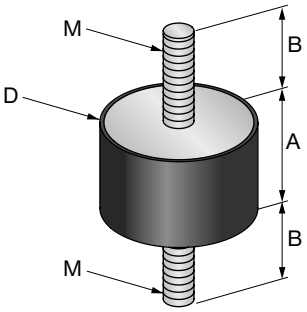

MVI-M8 T1

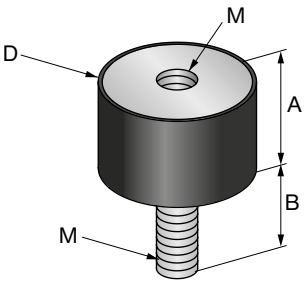

MVI-M10 T2

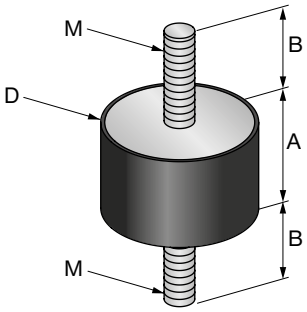

MVI-M10 T1

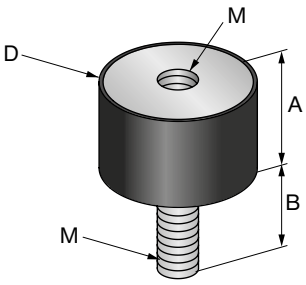

Наименование	Ширина - B	Максимальная срезающая нагрузка - F	Макс. сжимающая нагрузка - F	Резьба - M	Вес	Упаковка	Номер артикула
MVI-M8 T2	23 мм	330 H	750 H	M8	95 г	20	**386551**
MVI-M8 T1	23 мм	330 H	750 H	M8	85 г	20	**386553**
MVI-M10 T2	25 мм	300 H	700 H	M10	110 г	20	**386552**
MVI-M10 T1	25 мм	300 H	700 H	M10	100 г	20	**386554**

Звукоизолирующая пластина MVI-P

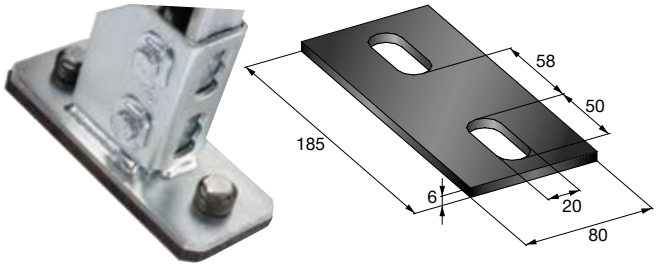

Области применения

- Для звукоизоляции опорных конструкций от базового материала

Преимущества

- Подходит для использования с опорой для профилей MQP-21-72
- Подходит для использования со всеми консолями MQK 41 с опорной пластиной с 2 отверстиями

Технические данные

Состав материала	Этилен-пропиленовый каучук
Диапазон температурных сопротивлений	-40 – 110° C
Прочность изоляционного материала	Твердость по Шору 70°±5°, шкала A

Наименование	Вес	Упаковка	Номер артикула
MVI-P	163 г	5	**386555**

Звукопоглотитель MVI-B

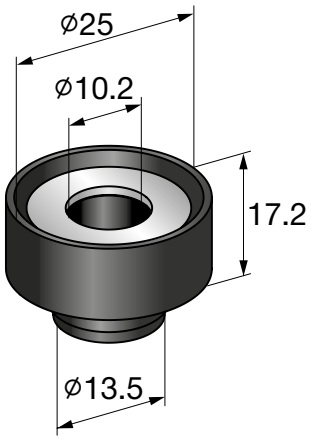

Области применения

- Для звукоизоляции опорных конструкций

Преимущества

- Звукоизолирующий элемент для универсального применения с опорами и кронштейнами

Технические данные

Состав материала	DD11 - DIN EN 10111, Этилен-пропиленовый каучук
Диапазон температурных сопротивлений	-40 – 110° C
Прочность изоляционного материала	Твердость по Шору 60°±5°, шкала A
Уменьшение шума	18 дБ (A)
Для использования с	Резьбовая шпилька: M8/M10

Наименование	Максимальная нагрузка - F	Вес	Упаковка	Номер артикула
MVI-B	600 Н	11 г	100	**386556**

Зажим фланцевый для воздуховодов MVZ-DC

Области применения

- Соединитель для воздуховодов прямоугольного сечения

Преимущества

- Один зажим для фланцев 20 мм и 30 мм
- Два усиливающих ребра по двум сторонам зажима для дополнительной жесткости
- Простота установки с использованием винтов; предварительная подгонка или сверление не требуются

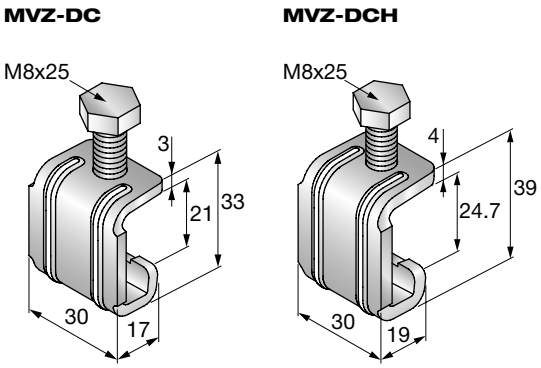

Технические данные

Состав материала	DD11 - DIN EN 10111
Покрытие	Холодное цинкование
Момент затяжки	5 Нм

Наименование	Вес	Упаковка	Номер артикула
MVZ-DC 20/30	55 г	100	**2048088**
MVZ-DCH 30/40	75 г	50	**2048089**

Опора для мягкой кровли MV-LDP

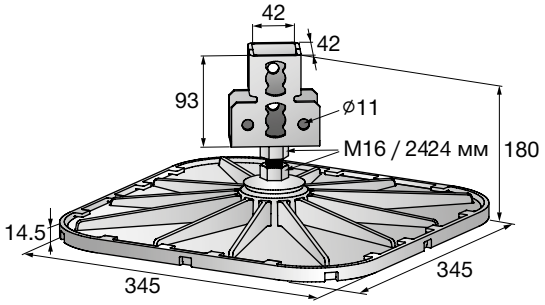

Области применения

- Установка блоков для кондиционирования воздуха, переходных мостиков, вентиляционных коробов, трубопроводов или кабельных лотков на плоских крышах

Преимущества

- Возможность простого соединение профилей MQ к крепежному элементу с использованием фиксирующей монтажной гайки MQN или гайки-барашка MQM
- Для плоских и пологих мягких кровель
- Возможность регулировки до 7° для компенсации уклона ската крыши

Технические данные

Состав материала	Плита: алюминиевое литьё, Резиновая плита: этилен-пропиленовый каучук, Соединитель: Сталь S235JR - DIN EN 10025
Покрытие	Соединитель: горячее цинкование

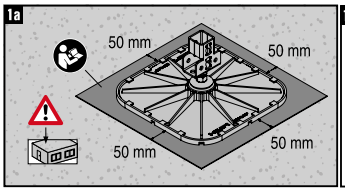

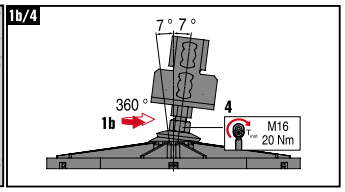

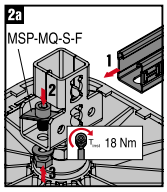

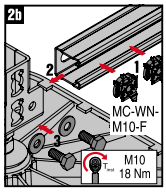

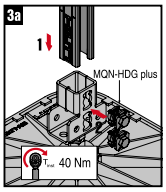

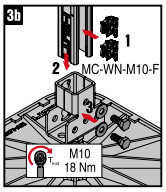

Наименование	Максимальная нагрузка - F	Вес	Для использования с	Упаковка	Номер артикула
MV-LDP 345x345	20 кН	3050 г	Для защиты крыш из ПВХ требуется защитная подкладка из флиса MV-PSF	2	**2048106**

Защитное разделительное флисовое покрытие MV-PSF

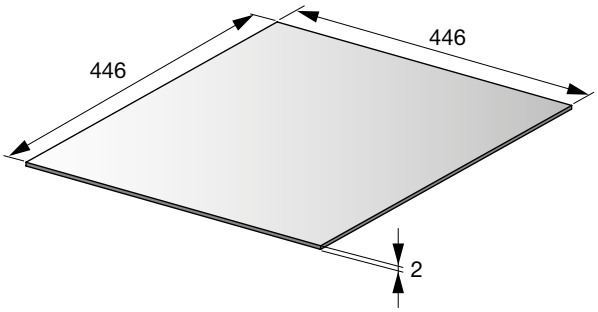

Области применения

- Для использования только в сочетании с опорой MV-LDP
- Для использования на крышах с гидроизоляцией из ПВХ для предотвращения склеивания с базовым материалом

Наименование	Вес	Для использования с	Упаковка	Номер артикула
MV-PSF	70 г	Плита распределения нагрузки MV-LDP для защиты крыш с покрытием из ПВХ	10	**2050264**

Хомут для воздуховодов MV-PI

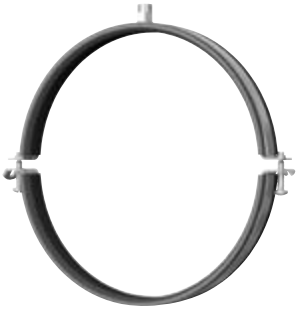

Области применения

- Рекомендуется для воздуховодов круглого сечения

Преимущества

- Быстрозапорная защёлка: быстрый и удобный монтаж воздуховодов (до диаметра 450 мм. включительно)
- Встроенная звукоизолирующая вставка; вставка из этилен-пропиленового каучука с профилем с широким захватом (диаметр — до 450 мм); приклеенная изоляция на диаметре 500 мм и более для предотвращения выпадения резиновой вставки во время установки
- Широкий диапозон зажимов подходит для всех стандартных размеров спирально-фальцевых воздуховодов

Технические данные

Состав материала	DD11 - DIN EN 10111
Покрытие	Цинкование по методу Сендзимира
Диапазон температурных сопротивлений	-40 – 110° C
Прочность изоляционного материала	Твердость по Шору 55°±5°, шкала A
Изоляционный материал	Этилен-пропиленовый каучук

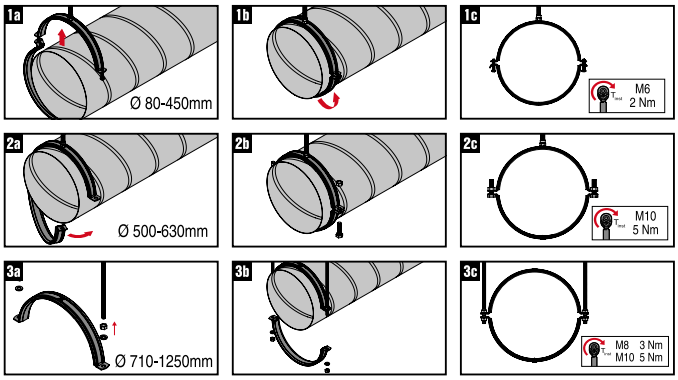

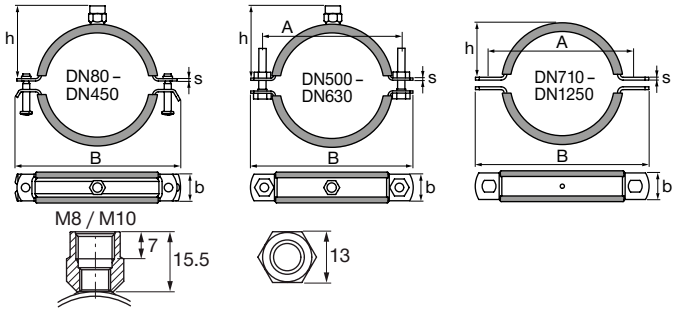

Номинальный размер трубы	Ширина и толщина поперечного сечения (b x s)	Соединительная резьба	Зажимной винт	Момент затяжки	Максимальная нагрузка - F
80 - 200 мм	20 x 1.5 мм	M8, M10	M6	3 Нм	700 Н
224 - 450 мм	25 x 2 мм	M8, M10	M6	3 Нм	1200 Н
500 - 630 мм	25 x 2.5 мм	M8, M10	M10	5 Нм	1500 Н
710 - 800 мм	25 x 2.5 мм		Паз 11x13	5 Нм	1500 Н
900 - 1250 мм	30 x 3 мм		Паз 11x13	5 Нм	1500 Н

Наименование	Номинальный размер трубы	Ширина - B	Ширина и толщина поперечного сечения (b x s)	Расстояния от центра трубы до верха - h	Максимальная нагрузка - F	Расстояние между отверстиями - A	Уменьшение шума	Упаковка	Номер артикула
MV-PI 80 M8/M10	80 мм	131 мм	20 x 1.5 мм	58 мм	700 Н	-	17 дБ (A)	25	**2047318***
MV-PI 100 M8/M10	100 мм	152 мм	20 x 1.5 мм	68 мм	700 Н	-	17 дБ (A)	25	**2047319**
MV-PI 125 M8/M10	125 мм	177 мм	20 x 1.5 мм	81 мм	700 Н	-	17 дБ (A)	25	**2048120**
MV-PI 140 M8/M10	140 мм	192 мм	20 x 1.5 мм	88 мм	700 Н	-	17 дБ (A)	25	**2048121***
MV-PI 150 M8/M10	150 мм	202 мм	20 x 1.5 мм	93 мм	700 Н	-	17 дБ (A)	20	**2048122***
MV-PI 160 M8/M10	160 мм	212 мм	20 x 1.5 мм	98 мм	700 Н	-	17 дБ (A)	20	**2048123**
MV-PI 180 M8/M10	180 мм	232 мм	20 x 1.5 мм	108 мм	700 Н	-	17 дБ (A)	15	**2048124***
MV-PI 200 M8/M10	200 мм	252 мм	20 x 1.5 мм	125 мм	700 Н	-	17 дБ (A)	15	**2048125**
MV-PI 224 M8/M10	224 мм	281 мм	25 x 2 мм	133 мм	1200 Н	-	21 дБ (A)	10	**386488***
MV-PI 250 M8/M10	250 мм	307 мм	25 x 2 мм	146 мм	1200 Н	-	21 дБ (A)	10	**386489**
MV-PI 280 M8/M10	280 мм	337 мм	25 x 2 мм	161 мм	1200 Н	-	21 дБ (A)	10	**386490***
MV-PI 300 M8/M10	300 мм	359 мм	25 x 2 мм	171 мм	1200 Н	-	21 дБ (A)	10	**386491***
MV-PI 315 M8/M10	315 мм	374 мм	25 x 2 мм	176 мм	1200 Н	-	21 дБ (A)	10	**386492**
MV-PI 355 M8/M10	355 мм	414 мм	25 x 2 мм	198 мм	1200 Н	-	21 дБ (A)	10	**386493**
MV-PI 400 M8/M10	400 мм	459 мм	25 x 2 мм	221 мм	1200 Н	-	21 дБ (A)	10	**386494**
MV-PI 450 M8/M10	450 мм	509 мм	25 x 2 мм	247 мм	1200 Н	-	21 дБ (A)	10	**386495**
MV-PI 500 M8/M10	500 мм	566 мм	25 x 2.5 мм	267 мм	1500 Н	540 мм	21 дБ (A)	10	**386496**
MV-PI 560 M8/M10	560 мм	626 мм	25 x 2.5 мм	298 мм	1500 Н	600 мм	21 дБ (A)	10	**386497**
MV-PI 600 M8/M10	600 мм	666 мм	25 x 2.5 мм	318 мм	1500 Н	640 мм	21 дБ (A)	10	**386498***
MV-PI 630 M8/M10	630 мм	698 мм	25 x 2.5 мм	333 мм	1500 Н	672 мм	21 дБ (A)	10	**386499**
MV-PI 710	710 мм	778 мм	25 x 2.5 мм	357 мм	1500 Н	752 мм	21 дБ (A)	10	**386500**
MV-PI 800	800 мм	868 мм	25 x 2.5 мм	402 мм	1500 Н	842 мм	21 дБ (A)	10	**386501**
MV-PI 900	900 мм	971 мм	30 x 3 мм	451 мм	1500 Н	945 мм	21 дБ (A)	10	**386502**
MV-PI 1000	1000 мм	1071 мм	30 x 3 мм	502 мм	1500 Н	1045 мм	21 дБ (A)	10	**386503**
MV-PI 1120	1120 мм	1192 мм	30 x 3 мм	562 мм	1500 Н	1166 мм	21 дБ (A)	8	**386504***
MV-PI 1250	1250 мм	1322 мм	30 x 3 мм	627 мм	1500 Н	1296 мм	21 дБ (A)	6	**386505***

* Специальные сроки поставки. Для уточнения информации, пожалуйста, обратитесь к представителю Hilti.

Хомут для воздуховодов MV-P (без изоляции)

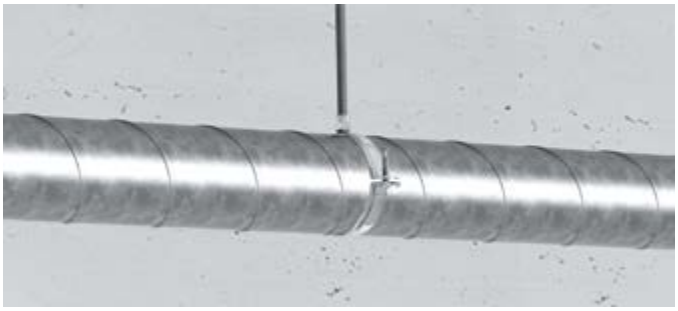

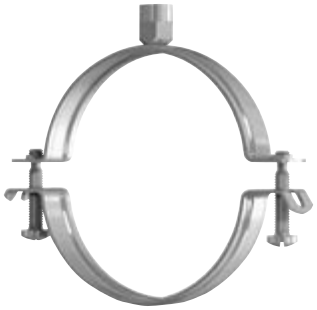

Области применения

- Рекомендуется для воздуховодов круглого сечения

Преимущества

- Быстрозапорная защёлка: быстрый и удобный монтаж воздуховодов (до диаметра 450 мм. включительно)
- Широкий диапазон зажимов подходит для всех стандартных размеров спирально-фланцевых воздуховодов
- Хомуты для вентиляционных коробов с приваренной присоединительной головой M8/M10 для труб диаметром от 80 мм до 630 мм

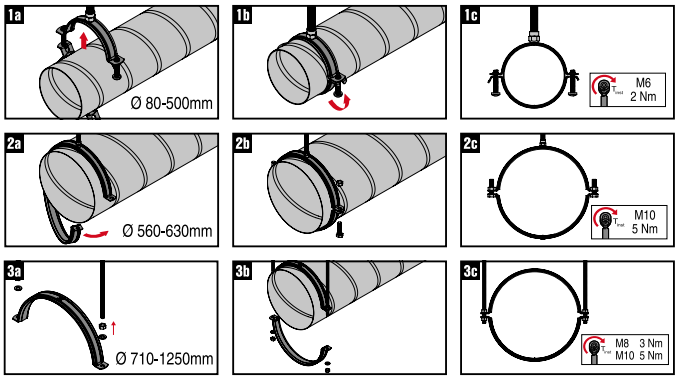

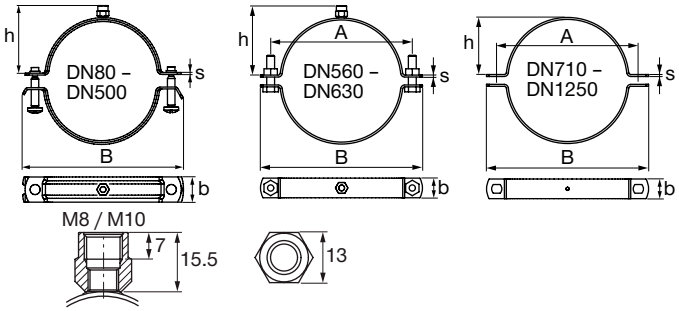

Номинальный размер трубы	Ширина и толщина поперечного сечения (b x s)	Соединительная резьба	Зажимной винт	Максимальная нагрузка - F
80 - 200 мм	20 x 1.5 мм	M8, M10	M6	700 Н
224 - 500 мм	25 x 2 мм	M8, M10	M6	1200 Н
560 - 630 мм	25 x 2.5 мм	M8, M10	M10	1200 Н

Наименование	Номинальный размер трубы	Ширина - B	Ширина и толщина поперечного сечения (b x s)	Расстояния от центра трубы до верха - h	Максимальная нагрузка - F	Зажимной винт	Упаковка	Номер артикула
MV-P 80 M8/M10	80 мм	124 мм	20 x 1.5 мм	57 мм	700 Н	M6	25	**2048126***
MV-P 100 M8/M10	100 мм	146 мм	20 x 1.5 мм	68 мм	700 Н	M6	25	**2048127**
MV-P 125 M8/M10	125 мм	172 мм	20 x 1.5 мм	80 мм	700 Н	M6	25	**2048128**
MV-P 140 M8/M10	140 мм	187 мм	20 x 1.5 мм	86 мм	700 Н	M6	25	**2048129***
MV-P 150 M8/M10	150 мм	197 мм	20 x 1.5 мм	92 мм	700 Н	M6	20	**2048130***
MV-P 160 M8/M10	160 мм	210 мм	20 x 1.5 мм	98 мм	700 Н	M6	20	**2048131**
MV-P 180 M8/M10	180 мм	232 мм	20 x 1.5 мм	108 мм	700 Н	M6	15	**2048132***
MV-P 200 M8/M10	200 мм	250 мм	20 x 1.5 мм	117 мм	700 Н	M6	15	**2048133**
MV-P 224 M8/M10	224 мм	276 мм	25 x 2 мм	129 мм	1200 Н	M6	10	**2048134***
MV-P 250 M8/M10	250 мм	315 мм	25 x 2 мм	141 мм	1200 Н	M6	10	**2048135**
MV-P 280 M8/M10	280 мм	334 мм	25 x 2 мм	156 мм	1200 Н	M6	10	**2048136***
MV-P 300 M8/M10	300 мм	360 мм	25 x 2 мм	167 мм	1200 Н	M6	10	**2048137***
MV-P 315 M8/M10	315 мм	383 мм	25 x 2 мм	175 мм	1200 Н	M6	10	**2048138**
MV-P 355 M8/M10	355 мм	416 мм	25 x 2 мм	195 мм	1200 Н	M6	10	**2048139**
MV-P 400 M8/M10	400 мм	454 мм	25 x 2 мм	217 мм	1200 Н	M6	10	**2048140**
MV-P 450 M8/M10	450 мм	547 мм	25 x 2 мм	242 мм	1200 Н	M6	10	**2048141**
MV-P 500 M8/M10	500 мм	579 мм	25 x 2 мм	267 мм	1200 Н	M6	10	**2048142**
MV-P 80 M8/M10	80 мм	124 мм	20 x 1.5 мм	57 мм	700 Н	M6	25	**2048126***
MV-P 100 M8/M10	100 мм	146 мм	20 x 1.5 мм	68 мм	700 Н	M6	25	**2048127**
MV-P 125 M8/M10	125 мм	172 мм	20 x 1.5 мм	80 мм	700 Н	M6	25	**2048128**
MV-P 140 M8/M10	140 мм	187 мм	20 x 1.5 мм	86 мм	700 Н	M6	25	**2048129***
MV-P 150 M8/M10	150 мм	197 мм	20 x 1.5 мм	92 мм	700 Н	M6	20	**2048130***
MV-P 160 M8/M10	160 мм	210 мм	20 x 1.5 мм	98 мм	700 Н	M6	20	**2048131**
MV-P 180 M8/M10	180 мм	232 мм	20 x 1.5 мм	108 мм	700 Н	M6	15	**2048132***
MV-P 200 M8/M10	200 мм	250 мм	20 x 1.5 мм	117 мм	700 Н	M6	15	**2048133**
MV-P 224 M8/M10	224 мм	276 мм	25 x 2 мм	129 мм	1200 Н	M6	10	**2048134***
MV-P 250 M8/M10	250 мм	315 мм	25 x 2 мм	141 мм	1200 Н	M6	10	**2048135**
MV-P 280 M8/M10	280 мм	334 мм	25 x 2 мм	156 мм	1200 Н	M6	10	**2048136***
MV-P 300 M8/M10	300 мм	360 мм	25 x 2 мм	167 мм	1200 Н	M6	10	**2048137***
MV-P 315 M8/M10	315 мм	383 мм	25 x 2 мм	175 мм	1200 Н	M6	10	**2048138**
MV-P 355 M8/M10	355 мм	416 мм	25 x 2 мм	195 мм	1200 Н	M6	10	**2048139**
MV-P 400 M8/M10	400 мм	454 мм	25 x 2 мм	217 мм	1200 Н	M6	10	**2048140**
MV-P 450 M8/M10	450 мм	547 мм	25 x 2 мм	242 мм	1200 Н	M6	10	**2048141**
MV-P 500 M8/M10	500 мм	579 мм	25 x 2 мм	267 мм	1200 Н	M6	10	**2048142**

*Специальные сроки поставки. Для уточнения информации, пожалуйста, обратитесь к представителю Hilti.

Подбор монтажного профиля по массе воздуховода без изоляции

- Вентиляционные короба прямоугольного сечения в соответствии с DIN EN 1505.
- Приведенные значения веса имеют приближенное значение. Следует обратить внимание на информацию от поставщика.

Таблица подбора профиля: указанный вес приведен для пролета 3 м между точками.

- Вес приведен в кг/3 м в зависимости от ширины/высоты и толщины листа металла (мм).
- Вес соединительных элементов короба (фланцев) учтен с поправочным коэффициентом.
- При указанном пролете напряжение по стали не превосходит допустимого, а также не достигается допустимый прогиб L/200.

MM-C-16
MM-C-30
MM-C-36
MM-C-45

Лист 0,75			Лист 0,88						Лист 1,0						Лист 1,13						Лист 1,25				
200	224	250	280	315	355	400	450	500	560	630	710	800	900	1000	1120	1250	1400	1600	1800	2000	2240	2500	2800	3150	B / H
18,4	19,3	20,3	24,9	26,7	28,8	31,1	33,7	36,3	44,7	48,9	53,6	58,9	64,8	70,7	87,8	96,5	106,4	119,8	133,1	146,4					200
	20,3	21,3	26,1	27,9	30,0	32,3	34,9	37,5	46,2	50,3	55,0	60,3	66,2	72,1	89,4	98,1	108,0	121,3	134,7	148,0					224
		22,3	27,5	29,3	31,3	33,7	36,3	38,9	47,7	51,8	56,5	61,8	67,7	73,6	91,1	99,8	109,8	123,1	136,4	149,7					250
			29,0	30,8	32,9	35,2	37,8	40,4	49,5	53,6	58,3	63,6	69,5	75,4	93,1	101,8	111,8	125,1	138,4	151,7					280
				32,6	34,7	37,0	39,6	42,2	51,5	55,6	60,3	65,6	71,5	77,4	95,5	104,1	114,1	127,4	140,7	154,0					315
					36,8	39,1	41,7	44,3	53,9	58,0	62,7	68,0	73,9	79,8	98,1	106,8	116,8	130,1	143,4	156,7					355
						41,4	44,0	46,6	56,5	60,6	65,4	70,7	76,5	82,4	101,1	109,8	119,8	133,1	146,4	159,7					400
							46,6	49,2	59,5	63,6	68,3	73,6	79,5	85,4	104,5	113,1	123,1	136,4	149,7	163,0					450
								51,8	62,4	66,5	71,2	76,5	82,4	88,3	107,8	116,4	126,4	139,7	153,0	166,3					500
									65,9	70,1	74,8	80,1	86,0	91,8	111,8	120,4	130,4	143,7	157,0	170,3					560
										74,2	78,9	84,2	90,1	96,0	116,4	125,1	135,1	148,4	161,7	175,0					630
											83,6	88,9	94,8	100,7	121,7	130,4	140,4	153,7	167,0	180,3					710
												94,2	100,1	106,0	127,7	136,4	146,4	159,7	173,0	186,3					800
													106,0	111,9	134,4	143,0	153,0	166,3	179,6	192,9					900
														117,8	141,0	149,7	159,7	173,0	186,3	199,6					1000
															149,0	157,7	167,7	181,0	194,3	207,6					1120
															157,7	166,3	176,3	189,6	202,9						1250
															167,7	176,3	186,3	199,6	212,9						1400
															181,0	189,6	199,6	212,9	226,2						1600
															194,3	202,9	212,9	226,2	239,5						1800
															207,6	216,2	226,2	239,5	252,8						2000
															223,5	232,2	242,2	255,5							2240
															240,8	249,5	259,5	272,8							2500
															260,8	269,4	279,4	292,7							2800
															284,1	292,7	302,7	316,0							3150

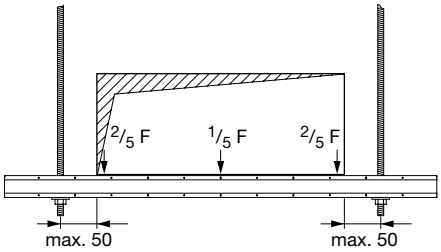

Подбор монтажного профиля по массе воздуховода с изоляцией

- Вентиляционные короба прямоугольного сечения в соответствии с DIN EN 1505.
- Приведенные значения веса имеют приближенное значение. Следует обратить внимание на информацию от поставщика.

Таблица подбора профиля: указанный вес приведен для пролета 3 м между точками.

- Вес приведен в кг/3 м в зависимости от ширины/высоты и толщины листа металла (мм).
- Вес соединительных элементов короба (фланцев) учтен с поправочным коэффициентом.
- При указанном пролете напряжение по стали не превосходит допустимого, а также не достигается допустимый прогиб L/200.

MM-C-16
MM-C-30
MM-C-36
MM-C-45

Лист 0,75			Лист 0,88						Лист 1,0						Лист 1,13						Лист 1,25				
200	224	250	280	315	355	400	450	500	560	630	710	800	900	1000	1120	1250	1400	1600	1800	2000	2240	2500	2800	3150	B / H
22,7	23,9	25,2	30,1	32,2	34,7	37,6	40,7	43,8	53,0	57,8	63,4	69,7	76,6	83,6	102,1	112,1	123,7	139,2	154,7	170,1					200
	25,1	26,4	31,6	33,7	36,3	39,1	42,2	45,3	54,6	59,5	65,1	71,3	78,3	85,3	103,9	114,0	125,6	141,0	156,5	172,0					224
		27,7	33,2	35,4	37,9	40,7	43,8	47,0	56,4	61,3	66,9	73,2	80,1	87,1	105,9	116,0	127,6	143,1	158,5	174,0					250
			35,1	37,3	39,8	42,6	45,7	48,8	58,5	63,4	69,0	75,2	82,2	89,2	108,3	118,3	129,9	145,4	160,8	176,3					280
				39,4	41,9	44,8	47,9	51,0	61,0	65,8	71,4	77,7	84,7	91,6	111,0	121,0	132,6	148,1	163,6	179,0					315
					44,5	47,3	50,4	53,5	63,8	68,6	74,2	80,5	87,4	94,4	114,1	124,1	135,7	151,2	166,6	182,1					355
						50,1	53,2	56,3	66,9	71,8	77,3	83,6	90,6	97,5	117,5	127,6	139,2	154,7	170,1	185,6					400
							56,3	59,5	70,4	75,2	80,8	87,1	94,1	101,0	121,4	131,5	143,1	158,5	174,0	189,5					450
								62,6	73,9	78,7	84,3	90,6	97,5	104,5	125,3	135,3	146,9	162,4	177,9	193,3					500
									78,0	82,9	88,5	94,8	101,7	108,7	129,9	140,0	151,6	167,0	182,5	198,0					560
										87,8	93,4	99,6	106,6	113,6	135,3	145,4	157,0	172,4	187,9	203,4					630
											98,9	105,2	112,2	119,1	141,5	151,6	163,2	178,6	194,1	209,6					710
												111,5	118,4	125,4	148,5	158,5	170,1	185,6	201,1						800
													125,4	132,4	156,2	166,3	177,9	193,3	208,8						900
														139,4	163,9	174,0	185,6	201,1	216,5						1000
															173,2	183,3	194,9	210,3	225,8						1120
															183,3	193,3	204,9	220,4	235,9						1250
															194,9	204,9	216,5	232,0	247,5						1400
															210,3	220,4	232,0	247,5							1600
															225,8	235,9	247,5	262,9							1800
															241,3	251,3	262,9	278,4							2000
															259,8	269,9	281,5	296,9							2240
															279,9	290,0	301,6	317,0							2500
															303,1	313,2	324,8								2800
															330,2	340,2	351,8								3150

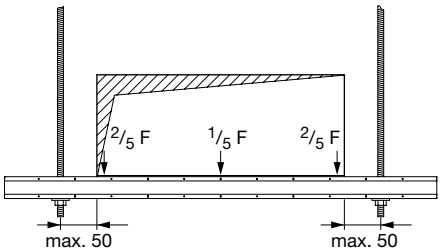

Подбор монтажного профиля по массе воздуховода без изоляции

- Вентиляционные короба прямоугольного сечения в соответствии с DIN EN 1505.
- Приведенные значения веса имеют приближенное значение. Следует обратить внимание на информацию от поставщика.

Таблица подбора профиля: указанный вес приведен для пролета 3 м между точками.

- Вес приведен в кг/3 м в зависимости от ширины/высоты и толщины листа металла (мм).
- Вес соединительных элементов короба (фланцев) учтен с поправочным коэффициентом.
- При указанном пролете напряжение по стали не превосходит допустимого, а также не достигается допустимый прогиб L/200.

Лист 0,75			Лист 0,88						Лист 1,0						Лист 1,13						Лист 1,25				
200	224	250	280	315	355	400	450	500	560	630	710	800	900	1000	1120	1250	1400	1600	1800	2000	2240	2500	2800	3150	B / H
18,4	19,3	20,3	24,9	26,7	28,8	31,1	33,7	36,3	44,7	48,9	53,6	58,9	64,8	70,7	87,8	96,5	106,4	119,8	133,1	146,4	208,3	230,5	256,1	286,0	200
	20,3	21,3	26,1	27,9	30,0	32,3	34,9	37,5	46,2	50,3	55,0	60,3	66,2	72,1	89,4	98,1	108,0	121,3	134,7	148,0	210,3	232,5	258,2	288,0	224
		22,3	27,5	29,3	31,3	33,7	36,3	38,9	47,7	51,8	56,5	61,8	67,7	73,6	91,1	99,8	109,8	123,1	136,4	149,7	212,6	234,8	260,4	290,3	250
			29,0	30,8	32,9	35,2	37,8	40,4	49,5	53,6	58,3	63,6	69,5	75,4	93,1	101,8	111,8	125,1	138,4	151,7	215,1	237,3	262,9	292,8	280
				32,6	34,7	37,0	39,6	42,2	51,5	55,6	60,3	65,6	71,5	77,4	95,5	104,1	114,1	127,4	140,7	154,0	218,1	240,3	265,9	295,8	315
					36,8	39,1	41,7	44,3	53,9	58,0	62,7	68,0	73,9	79,8	98,1	106,8	116,8	130,1	143,4	156,7	221,5	243,7	269,3	299,2	355
						41,4	44,0	46,6	56,5	60,6	65,4	70,7	76,5	82,4	101,1	109,8	119,8	133,1	146,4	159,7	225,4	247,6	273,2	303,1	400
							46,6	49,2	59,5	63,6	68,3	73,6	79,5	85,4	104,5	113,1	123,1	136,4	149,7	163,0	229,6	251,8	277,4	307,3	450
								51,8	62,4	66,5	71,2	76,5	82,4	88,3	107,8	116,4	126,4	139,7	153,0	166,3	233,9	256,1	281,7	311,6	500
									65,9	70,1	74,8	80,1	86,0	91,8	111,8	120,4	130,4	143,7	157,0	170,3	239,0	261,2	286,8	316,7	560
										74,2	78,9	84,2	90,1	96,0	116,4	125,1	135,1	148,4	161,7	175,0	245,0	267,2	292,8	322,7	630
											83,6	88,9	94,8	100,7	121,7	130,4	140,4	153,7	167,0	180,3	251,8	274,0	299,6	329,5	710
												94,2	100,1	106,0	127,7	136,4	146,4	159,7	173,0	186,3	259,5	281,7	307,3	337,2	800
													106,0	111,9	134,4	143,0	153,0	166,3	179,6	192,9	268,1	290,3	315,9	345,7	900
														117,8	141,0	149,7	159,7	173,0	186,3	199,6	276,6	298,8	324,4	354,3	1000
															149,0	157,7	167,7	181,0	194,3	207,6	286,8	309,0	334,6	364,5	1120
															157,7	166,3	176,3	189,6	202,9	216,2	297,9	320,1	345,7	375,6	1250
															167,7	176,3	186,3	199,6	212,9	226,2	310,7	332,9	358,5	388,4	1400
															181,0	189,6	199,6	212,9	226,2	239,5	327,8	350,0	375,6	405,5	1600
															194,3	202,9	212,9	226,2	239,5	252,8	344,9	367,1	392,7	422,6	1800
															207,6	216,2	226,2	239,5	252,8	266,1	362,0	384,2	409,8	439,6	2000
															223,5	232,2	242,2	255,5	268,8	282,1	382,5	404,6	430,3	460,1	2240
															240,8	249,5	259,5	272,8	286,1	299,4	404,6	426,8	452,5	482,3	2500
															260,8	269,4	279,4	292,7	306,0	319,3	430,3	452,5	478,1	507,9	2800
															284,1	292,7	302,7	316,0	329,3	342,6	460,1	482,3	507,9	537,8	3150

MQ-21
MQ-31
MQ-41, MQ-41 LL
MQ-41/3, MQ-41/3 LL
MQ-52
MQ-72

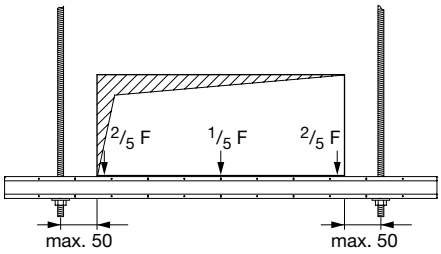

Подбор монтажного профиля по массе воздуховода с изоляцией

- Вентиляционные короба прямоугольного сечения в соответствии с DIN EN 1505.
- Приведенные значения веса имеют приближенное значение. Следует обратить внимание на информацию от поставщика.

Таблица подбора профиля: указанный вес приведен для пролета 3 м между точками.

- Вес приведен в кг/3 м в зависимости от ширины/высоты и толщины листа металла (мм).
- Вес соединительных элементов короба (фланцев) учтен с поправочным коэффициентом.
- При указанном пролете напряжение по стали не превосходит допустимого, а также не достигается допустимый прогиб L/200.

Лист 0,75			Лист 0,88						Лист 1,0						Лист 1,13						Лист 1,25				
200	224	250	280	315	355	400	450	500	560	630	710	800	900	1000	1120	1250	1400	1600	1800	2000	2240	2500	2800	3150	B / H
22,7	23,9	25,2	30,1	32,2	34,7	37,6	40,7	43,8	53,0	57,8	63,4	69,7	76,6	83,6	102,1	112,1	123,7	139,2	154,7	170,1	234,7	259,7	288,5	322,2	200
	25,1	26,4	31,6	33,7	36,3	39,1	42,2	45,3	54,6	59,5	65,1	71,3	78,3	85,3	103,9	114,0	125,6	141,0	156,5	172,0	237,0	262,0	290,8	324,5	224
		27,7	33,2	35,4	37,9	40,7	43,8	47,0	56,4	61,3	66,9	73,2	80,1	87,1	105,9	116,0	127,6	143,1	158,5	174,0	239,5	264,5	293,3	327,0	250
			35,1	37,3	39,8	42,6	45,7	48,8	58,5	63,4	69,0	75,2	82,2	89,2	108,3	118,3	129,9	145,4	160,8	176,3	242,3	267,3	296,2	329,9	280
				39,4	41,9	44,8	47,9	51,0	61,0	65,8	71,4	77,7	84,7	91,6	111,0	121,0	132,6	148,1	163,6	179,0	245,7	270,7	299,6	333,2	315
					44,5	47,3	50,4	53,5	63,8	68,6	74,2	80,5	87,4	94,4	114,1	124,1	135,7	151,2	166,6	182,1	249,6	274,6	303,4	337,1	355
						50,1	53,2	56,3	66,9	71,8	77,3	83,6	90,6	97,5	117,5	127,6	139,2	154,7	170,1	185,6	253,9	278,9	307,7	341,4	400
							56,3	59,5	70,4	75,2	80,8	87,1	94,1	101,0	121,4	131,5	143,1	158,5	174,0	189,5	258,7	283,7	312,5	346,2	450
								62,6	73,9	78,7	84,3	90,6	97,5	104,5	125,3	135,3	146,9	162,4	177,9	193,3	263,5	288,5	317,4	351,0	500
									78,0	82,9	88,5	94,8	101,7	108,7	129,9	140,0	151,6	167,0	182,5	198,0	269,3	294,3	323,1	356,8	560
										87,8	93,4	99,6	106,6	113,6	135,3	145,4	157,0	172,4	187,9	203,4	276,0	301,0	329,9	363,5	630
											98,9	105,2	112,2	119,1	141,5	151,6	163,2	178,6	194,1	209,6	283,7	308,7	337,6	371,2	710
												111,5	118,4	125,4	148,5	158,5	170,1	185,6	201,1	216,5	292,4	317,4	346,2	379,9	800
													125,4	132,4	156,2	166,3	177,9	193,3	208,8	224,3	302,0	327,0	355,8	389,5	900
														139,4	163,9	174,0	185,6	201,1	216,5	232,0	311,6	336,6	365,4	399,1	1000
															173,2	183,3	194,9	210,3	225,8	241,3	323,1	348,1	377,0	410,6	1120
															183,3	193,3	204,9	220,4	235,9	251,3	335,6	360,6	389,5	423,1	1250
															194,9	204,9	216,5	232,0	247,5	262,9	350,1	375,1	403,9	437,6	1400
															210,3	220,4	232,0	247,5	262,9	278,4	369,3	394,3	423,1	456,8	1600
															225,8	235,9	247,5	262,9	278,4	293,8	388,5	413,5	442,4	476,0	1800
															241,3	251,3	262,9	278,4	293,8	309,3	407,8	432,8	461,6	495,3	2000
															259,8	269,9	281,5	296,9	312,4	327,9	430,8	455,8	484,7	518,3	2240
															279,9	290,0	301,6	317,0	332,5	348,0	455,8	480,8	509,7	543,4	2500
															303,1	313,2	324,8	340,2	355,7	371,2	484,7	509,7	538,5		2800
															330,2	340,2	351,8	367,3	382,8	398,2	518,3	543,4	572,2		3150

MQ-21
MQ-31
MQ-41, MQ-41 LL
MQ-41/3, MQ-41/3 LL
MQ-52
MQ-72

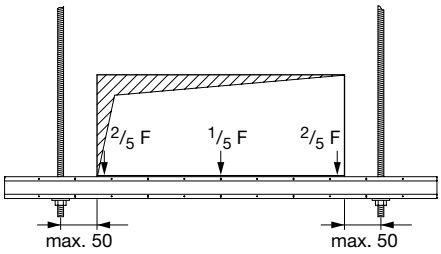

Круглые вентиляционные коробы с показателями веса и размеров в соответствии с DIN 24 145/DIN EN 1506

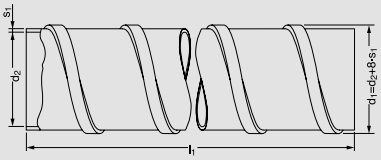

Хомут	DN	d_1 [мм]	d_2 [мм]	S_1 [мм]	Вес (кг/м) в соответствии с S1* 0,4 [мм]	0,5 [мм]	0,6 [мм]	0,8 [мм]	1,0 [мм]	1,2 [мм]
MV-PI 80	80	83,2	80	0,4	0,85	1,13	1,35			
MV-PI 100	100	104,8	100	0,6	1,08	1,41	1,61	2,25		
MV-PI 125	125	129,8	125	0,6	1,36	1,76	2,05	2,81		
MV-PI 140			*	*	1,52	1,97	2,36	3,15		
MV-PI 150	150	154,8	150	0,6		2,11	2,47	3,38		
MV-PI 160	160	164,8	160	0,6		2,25	2,65	3,60		
MV-PI 180			*	*		2,53	3,07	4,05		
MV-PI 200	200	204,8	200	0,6		2,81	3,36	4,50	5,63	
MV-PI 224			*	*		3,15	3,78	5,04	6,30	
MV-PI 250	250	254,8	250	0,6		3,52	4,20	5,63	7,03	
MV-PI 280			*	*		3,94	4,73	6,30	7,88	
MV-PI 300	300	306,4	300	0,8		4,22	5,06	6,73	8,44	
MV-PI 315	315	321,4	315	0,8		4,43	5,32	7,07	8,86	
MV-PI 355	355	361,4	355	0,8		4,99	5,99	7,35	10,00	
MV-PI 400	400	406,4	400	0,8		5,63	6,75	8,25	11,25	13,77
MV-PI 450	450	456,4	450	0,8			7,60	9,35	12,66	15,49
MV-PI 500	500	506,4	500	0,8			8,44	10,40	14,06	17,21
MV-PI 560	560	566,4	560	0,8			9,46	11,70	15,75	19,28
MV-PI 600			*	*			10,13	13,50	16,82	20,65
MV-PI 630	630	638,0	630	1,0			10,64	14,18	16,50	21,69
MV-PI 710	710	718,0	710	1,0				15,98	18,60	24,44
MV-PI 800	800	808,0	800	1,0				18,01	21,00	27,54
MV-PI 900	900	908,0	900	1,0				20,26	24,60	30,98
MV-PI 1000	1000	1009,6	1000	1,2				22,51	28,13	31,50
MV-PI 1120	1120	1129.6	1120	1,2					31,51	35,20
MV-PI 1250	1250	1259.6	1250	1,2					35,17	39,40

* Размеры коробов и толщина металла могут не соответствовать представленным данным.

Опорная пластина для малых нагрузок MGL 2

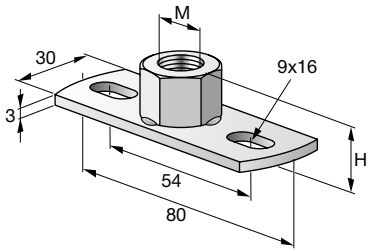

Технические данные	
Состав материала	DD11 - DIN EN 10111
Покрытие	Холодное цинкование

Наименование	Резьба - M	Высота - H	Максимальная растягивающая нагрузка - F	Упаковка	Номер артикула
MGL 2-M8	M8	11 мм	1.9 кН	10	**246908**
MGL 2-M10	M10	13 мм	2.2 кН	10	**246909**
MGL 2-M12	M12	15 мм	2.7 кН	10	**246910***
MGL 2-M16	M16	19 мм	3 кН	10	**246911***

* Специальные сроки поставки. Для уточнения информации, пожалуйста, обратитесь к представителю Hilti.

Опорная пластина для средних нагрузок MGS 2

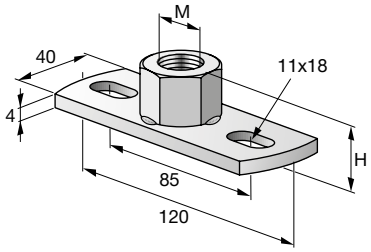

Технические данные	
Состав материала	DD11 - DIN EN 10111
Покрытие	Холодное цинкование

Наименование	Резьба - M	Высота - H	Максимальная растягивающая нагрузка - F	Упаковка	Номер артикула
MGS 2-M10	M10	19 мм	2.5 кН	10	**246913**
MGS 2-M12	M12	21 мм	3 кН	10	**246914**
MGS 2-M16	M16	14 мм	3.5 кН	10	**246915**

Монтажная струбцина MAB

Области применения

- Крепление подвесов с монтажным профилем
- Крепление подвесов с трубными хомутами

Преимущества

- Сквозное отверстие без резьбы
- Монтаж на стальные балки без сверления или сварки
- Сквозное отверстие без резьбы – удобная регулировка высоты

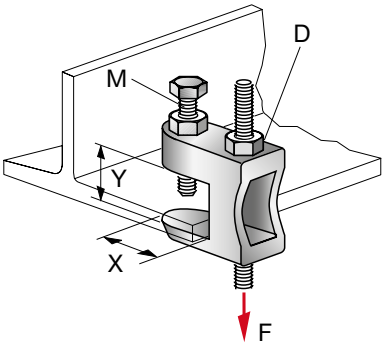

Технические данные	
Состав материала	EN-GJMB-350-10
Покрытие	Холодное цинкование

Наименование	Резьба - M	Диаметр отверстия - D	X	Y	Максимальная растягивающая нагрузка - F	Вес	Упаковка	Номер артикула
MAB-9	M8	9 мм	20.9 мм	18 мм	1.2 кН	81 г	12	**375956**
MAB-11	M10	11 мм	23.4 мм	19.5 мм	2.5 кН	143 г	12	**375957**
MAB-13	M10	13 мм	35 мм	26 мм	3.5 кН	216 г	12	**375958**
MAB-17	M12	17 мм	30 мм	28.5 мм	5.5 кН	318 г	12	**228155**

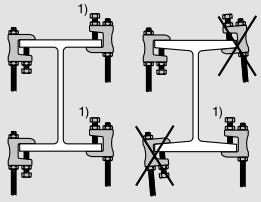

Vds/UL/FM 1) FM ≤ DN200

Наименование	Номинальный диаметр трубы в соответствии с: VdS	UL	FM	Рекоменд. нагрузка F_{rec} [N]	Рекоменд. момент затяжки для фиксирующего болта M_d
MAB-9	≤ 50	–	–	1200	Затянуть от руки + 1/2 оборота ключом
MAB-11	> 50 ≤1 00	≤ 100	≤ 100	2500	
MAB-13	> 100 ≤ 150	> 100 ≤ 200	> 100 ≤ 200	3500	
MAB-17	> 150 ≤ 200	> 200 ≤ 300	> 200 ≤ 300 1)	5500	

Нагрузка в соответствии с Vds, UL и FM техническими условиями.

1) При условии, что усилие направлено перпендикулярно плоскости полки балки.

Удерживающий ремень MAB-S

Области применения

- Крепление к металлическим балкам

Преимущества

- Надежное крепление – использование совместно со струбциной MAB

Технические данные

Состав материала	Сталь
Покрытие	Холодное цинкование

VdS

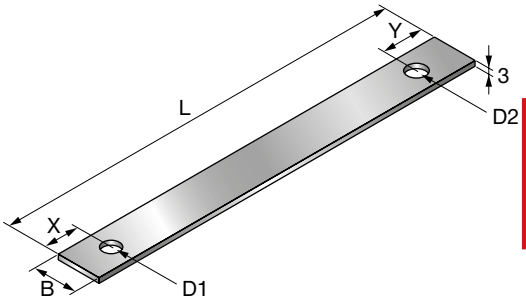

Наименование	Ширина - B	Диаметр - D1	Диаметр D2	X	Y	Длина - L	Упаковка	Номер артикула
MAB-S 11/13	25 мм	10.5 мм	12.5 мм	14.8 мм	19 мм	350 мм	12	**374409**
MAB-S 17	40 мм	12.5 мм	17 мм	14.5 мм	22 мм	400 мм	12	**228156**

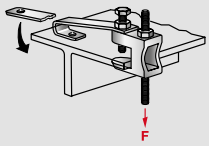

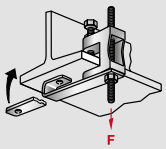

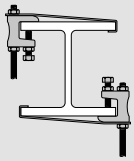

Поворотная монтажная струбцина MQT-G

Области применения

- Крепление коммуникаций к металлоконструкциям
- Простое крепление к стальным балкам без сверления или сварки; также возможен монтаж на стропильные стальные балки

Преимущества

- Без сгибания резьбовых шпилек
- Без изгибающего момента в резьбовых шпильках — только растягивающая нагрузка

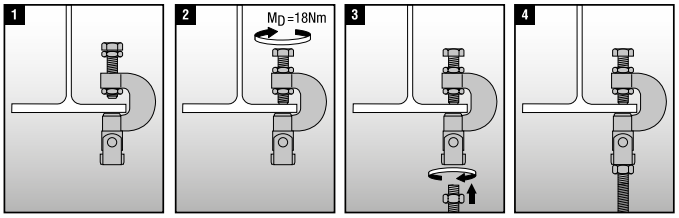

Технические данные

Состав материала	Легированная сталь высшего сорта S420NC
Покрытие	Холодное цинкование

VdS

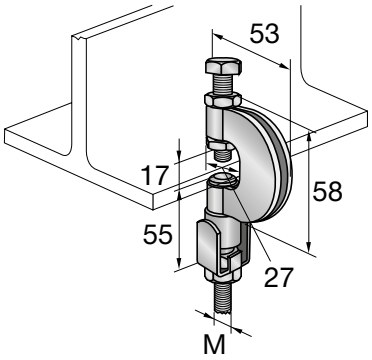

Наименование	Резьба - M	Вес	Упаковка	Номер артикула
MQT-G M8	M8	266 г	20	**284238**
MQT-G M10	M10	266 г	20	**284239**

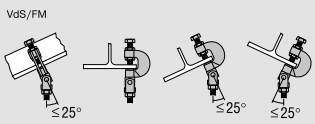

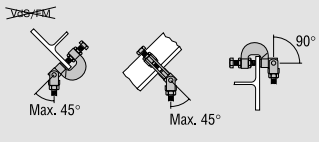

Наименование	Рекоменд. нагрузка F_{rec} (≤ 25°)	Рекоменд. нагрузка F_{rec} (> 25°)	Рекоменд. момент затяжки M_d
MQT-G M8	2,5 кН	1,5 кН	18 Nm
MQT-G M10	2,5 кН	1,5 кН	18 Nm
Нагрузка в соответствии с Vds, UL и FM техническими условиями.			

Удерживающий ремень MQT-S

Области применения

- Защитная блокировка для поворотных монтажных струбцин MQT-G

Преимущества

- Без использования дополнительных гаек или болтов
- Простой монтаж посредством загиба

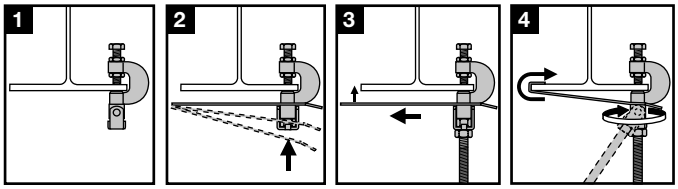

VdS

Технические данные

Состав материала	Сталь
Покрытие	Холодное цинкование

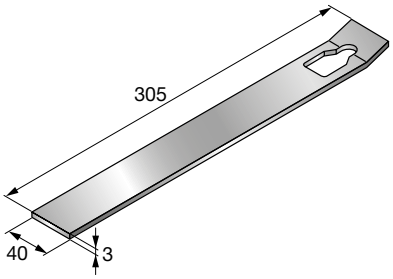

Наименование	Упаковка	Номер артикула
MQT-S	10	**284863**

Регулировочный уголок для подвеса

Области применения

- Системы инженерных коммуникаций
- Одиночный подвес трубопровода к перекрытию на резьбовой шпильке

Преимущества

- Возможность регулировки высоты до 30 мм в любой момент
- Две прорези для удобства установки
- Возможность регулировки после установки

Технические данные

Состав материала	Сталь S235JR - DIN EN 10025
Покрытие	Холодное цинкование

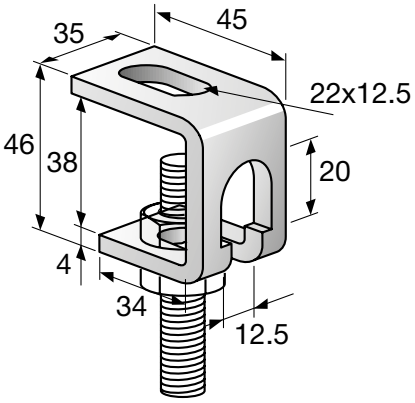

Наименование	Максимальная растягивающая нагрузка - F	Упаковка	Номер артикула
M8-M12 оцинкованный	1.5 кН	25	**41220**

Уголок монтажный MW-MX

MW-MX 2”-5”

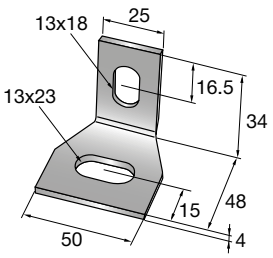

MW-MX 177-508

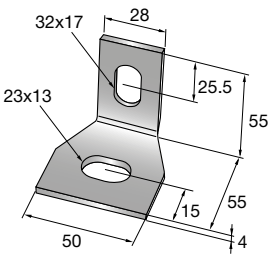

Области применения

- Крепление хомутов MP-MX к консолям MQK

Преимущества

- Простое крепление опор для вертикальных трубопроводов

Технические данные

Состав материала	Сталь S235JR - DIN EN 10025
Покрытие	Холодное цинкование

Наименование	Упаковка	Номер артикула
MW-MX 2”-5”	10	**372615**
MW-MX 177-508	10	**372772**

Подвес для профлиста MF-SKD

Области применения

- Крепление спринклерных систем к профилированным листам: 3/4” до 1 1/2” дюйма согласно FM, до DN 50 (2”) согласно VdS
- Крепление опорных поперечных балок и вентиляционных коробов

Преимущества

- Резьбовая шпилька обеспечивает отдельное выравнивание каждой точки крепления
- Шайба и гайка позволяют надежно зафиксировать шпильку

Технические данные

Состав материала	Углеродистая сталь
Покрытие	Холодное цинкование
Дополнительная информация о продуктах	Значения нагрузки (в случае отсутствия ограничений для трапециевидного листа): 7,5 кН для M8 и M10, Значение нагрузки в соответствии с требованиями VdS и FM: 0,8 кН, мин. толщина материала трапециевидного листа: 0,63 мм, Допускается крепление к профлисту с минимальной толщиной 0,63 мм): 1,0 кН

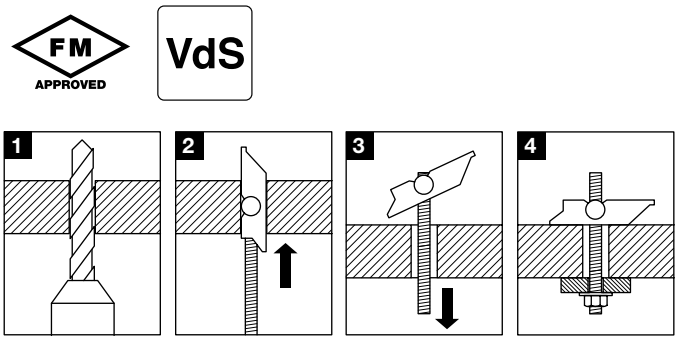

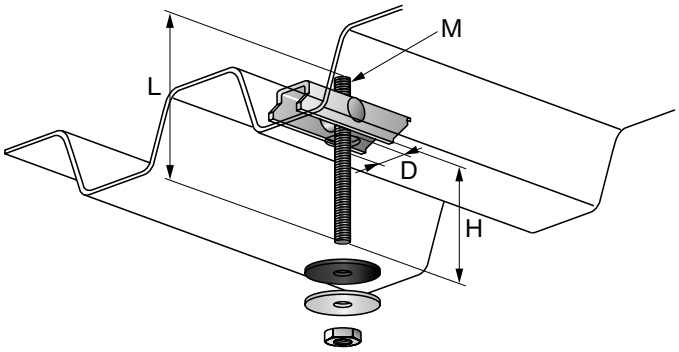

Наименование	Резьба - M	Диаметр отверстия - D	Длина резьбы - L	Высота - H	Максимальная растягивающая нагрузка - F	Упаковка	Номер артикула
MF-SKD M8/100	M8	22 мм	100 мм	65 мм	7.5 кН	25	**230604**
MF-SKD M8/200	M8	22 мм	200 мм	165 мм	7.5 кН	25	**230605**
MF-SKD M10/100	M10	25 мм	100 мм	65 мм	8 кН	25	**230608**
MF-SKD M10/200	M10	25 мм	200 мм	165 мм	8 кН	25	**230609**

Резьбовая шпилька AM

Класс прочности стали 4.8

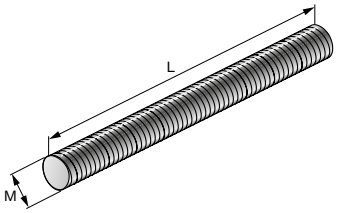

Наименование	Резьба - M	Длина - L	Упаковка	Номер артикула
AM6x1000	M6	1000 мм	20	**339792**
AM6x2000	M6	2000 мм	20	**216411**
AM6x3000	M6	3000 мм	20	**216412**
AM8x1000	M8	1000 мм	20	**339793**
AM8x2000	M8	2000 мм	20	**339794**
AM8x3000	M8	3000 мм	20	**216415**
AM10x1000	M10	1000 мм	20	**339795**
AM10x2000	M10	2000 мм	20	**339796**
AM10x3000	M10	3000 мм	20	**216418**
AM12x1000	M12	1000 мм	15	**339797**
AM12x2000	M12	2000 мм	15	**216420**
AM12x3000	M12	3000 мм	15	**216421**
AM16x1000	M16	1000 мм	5	**216422**
AM16x2000	M16	2000 мм	5	**216423**
AM16x3000	M16	3000 мм	5	**216424**
AM20x1000	M20	1000 мм	5	**216425**
AM20x2000	M20	2000 мм	5	**212632**

Резьбовая труба GR-G

Сталь 4.6

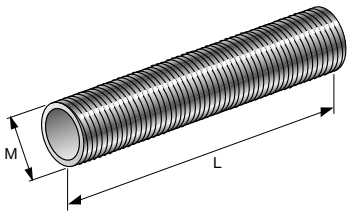

Наименование	Резьба - M	Длина - L	Упаковка	Номер артикула
GR-G 1¹/₄"x2000 4.6	1¹/₄"	2000 мм	3	**248532**

Шпилька-шуруп

Класс прочности стали 4.6

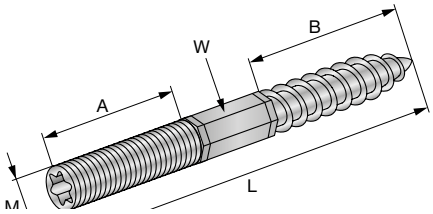

Наименование	Резьба - M	Длина - L	Насадка для установки	A	B	Размер гаечного ключа - W	Упаковка	Номер артикула
M8x60	M8	60 мм	TX25	20 мм	30 мм	6 мм	100	**216361**
M8x80	M8	80 мм	TX25	30 мм	40 мм	6 мм	100	**216362**
M8x100	M8	100 мм	TX25	40 мм	40 мм	6 мм	100	**216363**
M8x120	M8	120 мм	TX25	50 мм	50 мм	6 мм	100	**216364**
M8x150	M8	150 мм	TX25	50 мм	50 мм	6 мм	50	**216366**
M10x80	M10	80 мм	TX25	30 мм	40 мм	8 мм	50	**216367**
M10x100	M10	100 мм	TX25	30 мм	60 мм	8 мм	50	**216368**
M10x120	M10	120 мм	TX25	50 мм	60 мм	8 мм	50	**216369**
M10x150	M10	150 мм	TX25	50 мм	60 мм	8 мм	50	**216371**

Винт с плоской головой BS

Сталь S235JR

Области применения

- Фиксация пластин вторых полов
- Монтируется в монтажную гайку MQA-M8 / M10

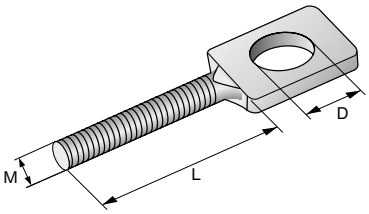

Наименование	Резьба - M	Длина резьбы - L	Диаметр - D	Максимальная растягивающая нагрузка - F	Упаковка	Номер артикула
BS M8x40	M8	40 мм	10.5 мм	2 кН	50	**58532***
BS M10x40	M10	40 мм	12.5 мм	3 кН	50	**58542**

* Специальные сроки поставки. Для уточнения информации, пожалуйста, обратитесь к представителю Hilti.

Рым-гайка

DIN 582 - Сталь C15E

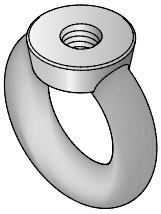

Наименование	Резьба - M	Упаковка	Номер артикула
M8	M8	40	**365873**
M10	M10	20	**365808**
M12	M12	10	**365811**
M16	M16	10	**365809**
M20	M20	6	**365810**
M24	M24	4	**365874**

Болт с шестигранной головой DIN 933

Класс прочности стали 8.8

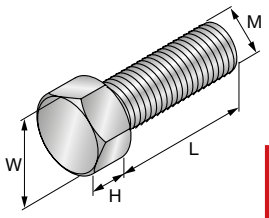

Наименование	Резьба - M	Длина резьбы - L	Высота - H	Размер гаечного ключа - W	Упаковка	Номер артикула
M6x25	M6	25 мм	4 мм	10 мм	100	**216444**
M8x20	M8	20 мм	5 мм	13 мм	100	**216447**
M8x25	M8	25 мм	5 мм	13 мм	100	**216448**
M8x30	M8	30 мм	5 мм	13 мм	100	**47425**
M8x35	M8	35 мм	5 мм	13 мм	100	**216449**
M10x20	M10	20 мм	6 мм	17 мм	100	**216453**
M10x25	M10	25 мм	6 мм	17 мм	100	**216454**
M10x30	M10	30 мм	6 мм	17 мм	100	**47426**
M10x35	M10	35 мм	6 мм	17 мм	100	**216455**
M12x22	M12	22 мм	8 мм	19 мм	50	**216457**
M12x25	M12	25 мм	8 мм	19 мм	50	**216458**
M12x35	M12	35 мм	8 мм	19 мм	50	**216459**
M16x30	M16	30 мм	10 мм	24 мм	50	**21646**
M16x50	M16	50 мм	10 мм	24 мм	50	**84718**
M16x70	M16	70 мм	10 мм	24 мм	50	**387994**
M20x40	M20	40 мм	12 мм	30 мм	50	**216462**

Шестигранная гайка DIN 934

Класс прочности стали 8.8

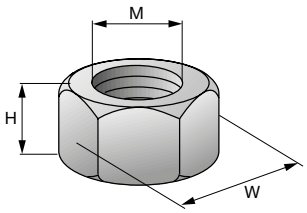

Преимущества

- Может восстановить поврежденную резьбу, так как выполнена из высокопрочной стали

Наименование	Резьба - M	Высота - H	Размер гаечного ключа - W	Упаковка	Номер артикула
M6	M6	5 мм	10 мм	100	**216464**
M8	M8	7 мм	13 мм	100	**216465**
M10	M10	8 мм	17 мм	100	**216466**
M12	M12	10 мм	19 мм	100	**216467**
M16	M16	13 мм	24 мм	50	**216468**
M20	M20	16 мм	30 мм	50	**216469**
M24	M24	19 мм	36 мм	50	**216470***

* Специальные сроки поставки. Для уточнения информации, пожалуйста, обратитесь к представителю Hilti.

Соединительная муфта

Класс прочности стали 4.6

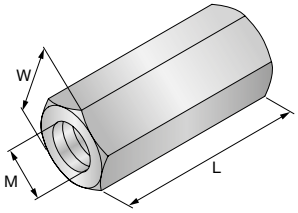

Наименование	Резьба - M	Длина - L	Размер гаечного ключа - W	Упаковка	Номер артикула
M8x25	M8	25 мм	13 мм	50	**216703**
M8x40	M8	40 мм	13 мм	50	**432188**
M10x30	M10	30 мм	17 мм	50	**216704**
M12x40	M12	40 мм	19 мм	50	**216705**
M16x40	M16	40 мм	24 мм	25	**216706**

Элемент подвеса

Класс прочности стали 4.6

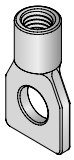

Наименование	Резьба - M	Упаковка	Номер артикула
M8	M8	50	**58235**
M10	M10	50	**58245**

Шайба DIN 125

Сталь 140 HV

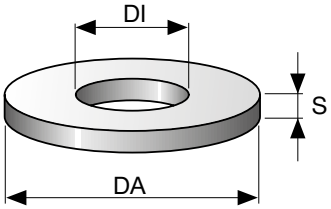

Наименование	Внутренний диаметр DI	Наружный диаметр - DA	Толщина поперечного сечения - s	Упаковка	Номер артикула
A 6,4/12	6,4 мм	12 мм	1.6 мм	500	**282849**
A 8,4/16	8,4 мм	16 мм	1.6 мм	200	**282850**
A 10,5/20	10,5 мм	20 мм	2 мм	100	**282851**
A 13/24	13 мм	24 мм	2.5 мм	100	**282852**
A 17/30	17 мм	30 мм	3 мм	100	**282853**
A 21/37	21 мм	37 мм	3 мм	50	**282854**
A 25/44	25 мм	44 мм	3 мм	50	**282855***

* Специальные сроки поставки. Для уточнения информации, пожалуйста, обратитесь к представителю Hilti.

Наименование	Внутренний диаметр DI	Наружный диаметр - DA	Толщина поперечного сечения - s	Упаковка	Номер артикула
A 6,4/28	6,4 мм	28 мм	2 мм	200	**282860**
A 8,4/28	8,4 мм	28 мм	2 мм	200	**282861**
A 10,5/28	10,5 мм	28 мм	2 мм	100	**282862**

Наименование	Внутренний диаметр DI	Наружный диаметр - DA	Толщина поперечного сечения - s	Упаковка	Номер артикула
A 8,4/40	8,4 мм	40 мм	3 мм	100	**282856**
A 10,5/40	10,5 мм	40 мм	3 мм	100	**282857**
A 13/40	13 мм	40 мм	3 мм	100	**282858**
A 17/40	17 мм	40 мм	3 мм	100	**282859**

Резьбовой адаптер GA

Класс прочности стали 4.6

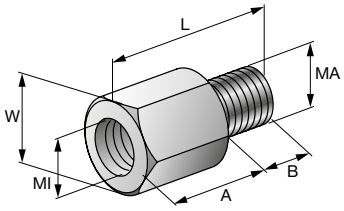

Наименование	Внутренняя резьба - MI	Наружная резьба - MA	Длина - L	A	B	Размер гаечного ключа - W	Максимальная растягивающая нагрузка - F	Упаковка	Номер артикула
GA M8-M10	M10	M8	23 мм	15 мм	6 мм	13 мм	4.31 кН	100	**47389**
GA M12-M10	M10	M12	23 мм	13 мм	8 мм	13 мм	8.29 кН	100	**67577**
GA M8-M12	M12	M8	23 мм	15 мм	6 мм	17 мм	4.31 кН	100	**47390**
GA M10-M12	M12	M10	25 мм	15 мм	8 мм	17 мм	7.18 кН	100	**47391**
GA M16-M12	M12	M16	32 мм	18 мм	11 мм	19 мм	12 кН	50	**47399**

Втулка замедлительная SR-RM

Класс прочности стали 4.6

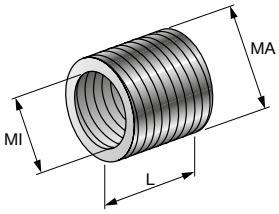

Наименование	Внутренняя резьба - MI	Наружная резьба - MA	Длина - L	Упаковка	Номер артикула
SR-RM M12-M8	M8	M12	8 мм	100	**67729**
SR-RM M16-M10	M10	M16	10 мм	100	**58146**
SR-RM M16-M12	M12	M16	10 мм	100	**47428**

Цинковый спрей MZN-400

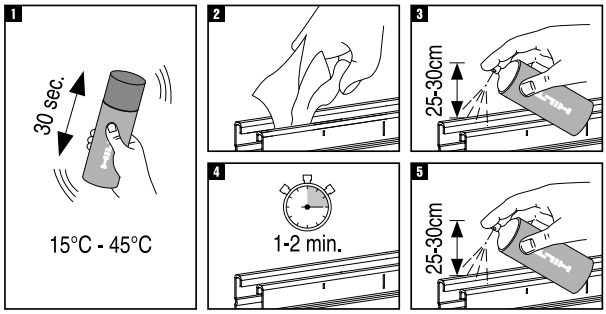

Области применения

- Локальный ремонт (например, сварочных швов)
- Последующая обработка обрезанных кромок
- Проводящее защитное покрытие для точечной сварки

Преимущества

- Быстрота и легкость использования
- Термоустойчивость до 300° C
- Более 90% металлической цинковой пыли остается в сухой пленке

Технические данные

Состав материала	Оцинк. (> 90%)
Покрытие	Глянец, как у оцинкованных поверхностей
Дополнительная информация о продуктах	Соблюдайте инструкции по применению

Наименование	Содержимое на баллон/картридж	Вес	Упаковка	Номер артикула
MZN-400	400 мл	526 г	1	**2048192**

Пробойник профлиста M-TSH-Z

Области применения

- Синхронное пробивание отверстий в профлисте толщиной до 1,2 мм

Преимущества

- Два отверстия за одну операцию

Технические данные

Состав материала	Ковкий чугун
Покрытие	С порошковым покрытием

M-TSH-I

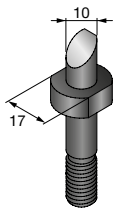

M-TSH-Z

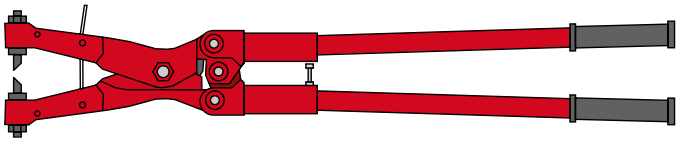

Наименование	Диаметр пробиваемого отверстия	Вес	Упаковка	Номер артикула
M-TSH-Z	8 мм	5 кг	1	**374004**
M-TSH-I	10 мм		1	**374005**

Режущий инструмент для резьбовых шпилек MRC

Области применения

- Нарезка резьбовых шпилек

Преимущества

- Для легкой нарезки резьбовых шпилек M6/M8/M10 без окалин, заусенцев и стружки
- Поставляется в комплекте с двумя предустановленными резаками (M8/M10)

Технические данные

Состав материала	Сталь
Покрытие	Окрашенный

MRC - M6 / M8 / M10

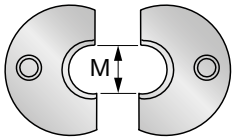

MRC - M8/10

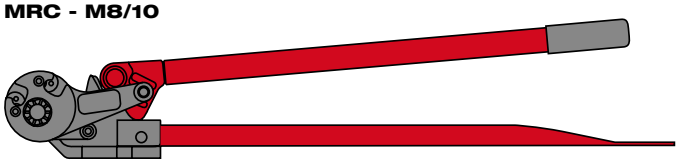

Наименование	Резьба - M	Упаковка	Номер артикула
MRC - M8/10		1	**295418**
MRC - M6	M6	1	**295414**
MRC - M8	M8	1	**295412**
MRC - M10	M10	1	**295413**

Монтажная балка MI

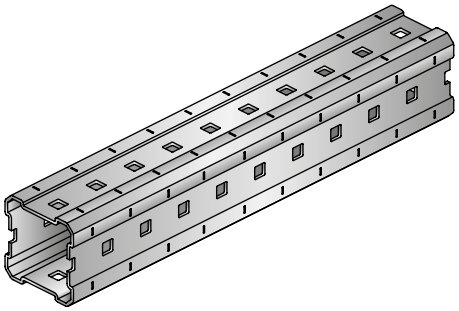

Области применения

- Модульная система для монтажа инженерных коммуникаций в промышленных зданиях: технологические трубопроводы, вентиляция, высоковольтные кабели, оборудование с высокими нагрузками
- Простое в установке, регулируемое и универсальное решение, отсутсвие необходимости использования сварки, для промышленного и коммерческого применения с высокими нагрузками
- Модульная система для вспомогательных стальных конструкций, таких как опоры трубопроводов, а также площадки обслуживания и “фальш пол”

Преимущества

- Регулируемое и универсальное решение
- Доступны две длины — 3 м и 6 м
- Возможно совместное использование с системой для малых нагрузок Hilti MQ для установки труб меньшего размера (DN 150), охватывает все классы нагрузок

Технические данные

Состав материала	DD11 MOD - HN 555, S235JR - EN 10025
Покрытие	Горячеоцинк., толщина покрытия 75 мкм – ASTM A123

Наименование	Высота	Длина	Вес на метр длины	Упаковка	Номер артикула	
MI-90 3M	90 мм	3 м	9430 г	3	**304798**	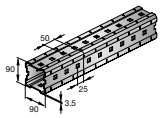
MI-90 6M	90 мм	6 м	9430 г	6	**304799**	
MI-120 3M	120 мм	3 м	12600 г	3	**304800**[1]	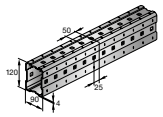
MI-120 6M	120 мм	6 м	12600 г	6	**304801**[1]	

[1] Специальные сроки поставки. Для уточнения информации, пожалуйста, обратитесь к представителю Hilti.

Технические характеристики для монтажной системы MI

			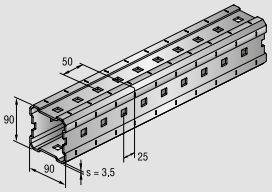	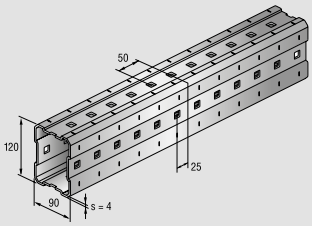
			MI-90	**MI-120**
Толщина стенки	t	[мм²]	3,5	4,0
Площадь сечения	A	[мм²]	1002,6	1375,7
Масса профиля		[кг/м]	9,43	12,64
Материал				
Предел текучести	$f_{y,k}$	[Н/мм²]	235,0	235,0
Допустимое напряжение*	$\sigma_{доп}$	[Н/мм²]	152,6	152,6
Модуль упругости		[Н/мм²]	210000	210000
Модуль поперечной упругости		[Н/мм²]	81000	81000
Поверхность				
Гальванизация	70	[µm]	•	•
Поперечное сечение: Ось Y				
Линия центров тяжести	e_y	[мм]	45,0	60,0
Момент инерции	I_y	[см⁴]	115,34	265,78
Момент сопротивления сечения	W_y	[см³]	25,63	44,30
Радиус инерции	i_y	[см]	3,39	4,40
Поперечное сечение: Ось Z				
Линия центров тяжести	e_z	[мм]	45,00	45,00
Момент инерции	I_z	[см⁴]	115,34	173,58
Момент сопротивления сечения	W_z	[см³]	25,63	38,57
Радиус инерции	i_z	[см]	3,39	3,55
Момент инерции				
Момент инерции при скручивании	ΣI_t	[см⁴]	155,56	297,02
Момент сопротивления	$W_t = 2 \times A_{Bredt}$ 1)	[см³]	45,25	71,63

1) Допустимое напряжение $\sigma_D / y_{G/Q}$ где $K\sigma_D / y_{G/Q} = 1,4$. σ_D результат наивысшего предела текучести (в точке) после холодного прессования в соотв. с DAST-RILI 016, 1992 г.: $K\sigma_D = f_{yk} / y_M$ где $y_M = 1,1$.

Консоль MIC-S90

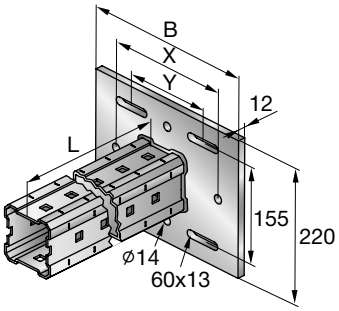

Области применения

- Надежная модульная система для монтажа трубопроводов, диаметром до 600 мм и различных вспомогательных стальных конструкций
- Это обеспечивает простые в установке, не требующие использования сварки, абсолютно надежные решения для промышленного (например, в фармацевтической и химической отраслях, на нефтеперерабатывающих заводах, электростанциях и т. д.) и коммерческого применения с интенсивной нагрузкой.
- Для крепления к стандартным стальным балкам без сверления или сварки

Преимущества

- Подходит для крепления к фланцу или ребру балки
- Простая установка одним человеком
- Небольшой вес

Технические данные

Состав материала	DD11 MOD - HN 547, S235JR - DIN EN 10025
Покрытие	HDG 75 µm - ASTM A123

Наименование	Ширина стальной балки	Длина - L	Вес	Ширина - B	X	Y	Для использования с	Упаковка	Номер артикула
MIC-S90-A-500	75 - 165 мм	500 мм	10.18 кг	280 мм	200 мм	140 мм	MI-90	1	**267774**[1)]
MIC-S90-A-750	75 - 165 мм	750 мм	12.53 кг	280 мм	200 мм	140 мм	MI-90	1	**267775**[1)]
MIC-S90-A-1000	75 - 165 мм	1000 мм	14.89 кг	280 мм	200 мм	140 мм	MI-90	1	**267776**[1)]
MIC-S90-A-1500	75 - 165 мм	1500 мм	19.61 кг	280 мм	200 мм	140 мм	MI-90	1	**267777**[1)]
MIC-S90-A-2000	75 - 165 мм	2000 мм	24.32 кг	280 мм	200 мм	140 мм	MI-90	1	**267778**[1)]
MIC-S90-B-500	165 - 235 мм	500 мм	11.63 кг	350 мм	300 мм	210 мм	MI-90	1	**267779**[1)]
MIC-S90-B-750	165 - 235 мм	750 мм	13.98 кг	350 мм	300 мм	210 мм	MI-90	1	**267780**[1)]
MIC-S90-B-1000	165 - 235 мм	1000 мм	16.34 кг	350 мм	300 мм	210 мм	MI-90	1	**267781**[1)]
MIC-S90-B-1500	165 - 235 мм	1500 мм	21.06 кг	350 мм	300 мм	210 мм	MI-90	1	**267782**[1)]
MIC-S90-B-2000	165 - 235 мм	2000 мм	25.77 кг	350 мм	300 мм	210 мм	MI-90	1	**267783**[1)]
MIC-S90-C-500	235 - 300 мм	500 мм	13.29 кг	430 мм	350 мм	290 мм	MI-90	1	**267784**[1)]
MIC-S90-C-750	235 - 300 мм	750 мм	15.64 кг	430 мм	350 мм	290 мм	MI-90	1	**267785**[1)]
MIC-S90-C-1000	235 - 300 мм	1000 мм	18 кг	430 мм	350 мм	290 мм	MI-90	1	**267786**[1)]
MIC-S90-C-1500	235 - 300 мм	1500 мм	22.72 кг	430 мм	350 мм	290 мм	MI-90	1	**267787**[1)]
MIC-S90-C-2000	235 - 300 мм	2000 мм	27.43 кг	430 мм	350 мм	290 мм	MI-90	1	**267788**[1)]

[1)] Специальные сроки поставки. Для уточнения информации, пожалуйста, обратитесь к представителю Hilti.

	Одиночные нагрузки				Динамические нагрузки		
Наименование	**±Fx**	**±Fy**	**±Fz**	**±My**	**±Fz**	**±My**	**Приложение нагрузки**
MIC-S90-A-500	14.7 кН	6 кН	6 кН	0.87 кНм	4.33 кН	0.87 кНм	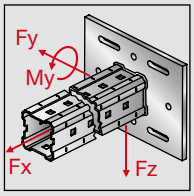
MIC-S90-A-750	14.7 кН	6 кН	6 кН	0.87 кНм	4.33 кН	0.87 кНм	
MIC-S90-A-1000	14.7 кН	6 кН	6 кН	0.87 кНм	4.33 кН	0.87 кНм	
MIC-S90-A-1500	14.7 кН	6 кН	6 кН	0.87 кНм	4.33 кН	0.87 кНм	
MIC-S90-A-2000	14.7 кН	6 кН	6 кН	0.87 кНм	4.33 кН	0.87 кНм	
MIC-S90-B-500	10.2 кН	6 кН	6 кН	1.4 кНм	4.81 кН	1.4 кНм	
MIC-S90-B-750	10.2 кН	6 кН	6 кН	1.4 кНм	4.81 кН	1.4 кНм	
MIC-S90-B-1000	10.2 кН	6 кН	6 кН	1.4 кНм	4.81 кН	1.4 кНм	
MIC-S90-B-1500	10.2 кН	6 кН	6 кН	1.4 кНм	4.81 кН	1.4 кНм	
MIC-S90-B-2000	10.2 кН	6 кН	6 кН	1.4 кНм	4.81 кН	1.4 кНм	
MIC-S90-C-500	7.2 кН	6 кН	6 кН	1 кНм	5.33 кН	1 кНм	
MIC-S90-C-750	7.2 кН	6 кН	6 кН	1 кНм	5.33 кН	1 кНм	
MIC-S90-C-1000	7.2 кН	6 кН	6 кН	1 кНм	5.33 кН	1 кНм	
MIC-S90-C-1500	7.2 кН	6 кН	6 кН	1 кНм	5.33 кН	1 кНм	
MIC-S90-C-2000	7.2 кН	6 кН	6 кН	1 кНм	5.33 кН	1 кНм	

Возможно консольное закрепление. Одной опоры достаточно
Значения нагрузок действительны при использовании зажимов MI SGC для стальных балок
Указанные значения нагрузок являются характеристическими. Коэффициент безопасности 1.5

Консоль MIC-S120

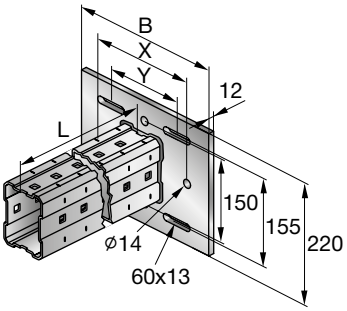

Области применения

- Для крепления к стандартным стальным балкам без сверления или сварки
- Это обеспечивает простые в установке, не требующие использования сварки, абсолютно надежные решения для промышленного (например, в фармацевтической и химической отраслях, на нефтеперерабатывающих заводах, электростанциях и т. д.) и коммерческого применения с интенсивной нагрузкой.

Преимущества

- Небольшой вес
- Для крепления к стандартным стальным балкам без сверления или сварки
- Подходит для крепления к фланцу или ребру балки

Технические данные

Состав материала	DD11 MOD - HN 547, S235JR - DIN EN 10025
Покрытие	HDG 75 µm - ASTM A123

Наименование	Ширина стальной балки	Длина - L	Вес	Ширина - B	X	Y	Для использования с	Упаковка	Номер артикула
MIC-S120-A-500	75 - 165 мм	500 мм	11.76 кг	280 мм	200 мм	140 мм	MI-120	1	**267794**[1]
MIC-S120-A750	75 - 165 мм	750 мм	14.91 кг	280 мм	200 мм	140 мм	MI-120	1	**267795**[1]
MIC-S120-A-1000	75 - 165 мм	1000 мм	18.06 кг	280 мм	200 мм	140 мм	MI-120	1	**267796**[1]
MIC-S120-A-1500	75 - 165 мм	1500 мм	24.36 кг	280 мм	200 мм	140 мм	MI-120	1	**267797**[1]
MIC-S120-A-2000	75 - 165 мм	2000 мм	30.66 кг	280 мм	200 мм	140 мм	MI-120	1	**267798**[1]
MIC-S120-B-500	165 - 235 мм	500 мм	13.21 кг	350 мм	300 мм	210 мм	MI-120	1	**267799**[1]
MIC-S120-B-750	165 - 235 мм	750 мм	16.36 кг	350 мм	300 мм	210 мм	MI-120	1	**270459**[1]
MIC-S120-B-1000	165 - 235 мм	1000 мм	19.51 кг	350 мм	300 мм	210 мм	MI-120	1	**270460**[1]
MIC-S120-B-1500	165 - 235 мм	1500 мм	25.81 кг	350 мм	300 мм	210 мм	MI-120	1	**270461**[1]
MIC-S120-B-2000	165 - 235 мм	2000 мм	32.11 кг	350 мм	300 мм	210 мм	MI-120	1	**270462**[1]
MIC-S120-C-500	235 - 300 мм	500 мм	14.87 кг	430 мм	350 мм	290 мм	MI-120	1	**270463**[1]
MIC-S120-C-750	235 - 300 мм	750 мм	18.02 кг	430 мм	350 мм	290 мм	MI-120	1	**270464**[1]
MIC-S120-C-1000	235 - 300 мм	1000 мм	21.17 кг	430 мм	350 мм	290 мм	MI-120	1	**270465**[1]
MIC-S120-C-1500	235 - 300 мм	1500 мм	27.47 кг	430 мм	350 мм	290 мм	MI-120	1	**270466**[1]
MIC-S120-C-2000	235 - 300 мм	2000 мм	33.77 кг	430 мм	350 мм	290 мм	MI-120	1	**270467**[1]

[1] Специальные сроки поставки. Для уточнения информации, пожалуйста, обратитесь к представителю Hilti.

	Одиночные нагрузки				Динамические нагрузки		
Наименование	**±Fx**	**±Fy**	**±Fz**	**±My**	**±Fz**	**±My**	**Приложение нагрузки**
MIC-S120-A-500	16.5 кН	6 кН	6 кН	1.7 кНм	4.6 кН	1.7 кНм	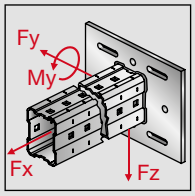
MIC-S120-A750	16.5 кН	6 кН	6 кН	1.7 кНм	4.6 кН	1.7 кНм	
MIC-S120-A-1000	16.5 кН	6 кН	6 кН	1.7 кНм	4.6 кН	1.7 кНм	
MIC-S120-A-1500	16.5 кН	6 кН	6 кН	1.7 кНм	4.6 кН	1.7 кНм	
MIC-S120-A-2000	16.5 кН	6 кН	6 кН	1.7 кНм	4.6 кН	1.7 кНм	
MIC-S120-B-500	11.3 кН	6 кН	6 кН	1.4 кНм	4.78 кН	1.4 кНм	
MIC-S120-B-750	11.3 кН	6 кН	6 кН	1.4 кНм	4.78 кН	1.4 кНм	
MIC-S120-B-1000	11.3 кН	6 кН	6 кН	1.4 кНм	4.78 кН	1.4 кНм	
MIC-S120-B-1500	11.3 кН	6 кН	6 кН	1.4 кНм	4.78 кН	1.4 кНм	
MIC-S120-B-2000	11.3 кН	6 кН	6 кН	1.4 кНм	4.78 кН	1.4 кНм	
MIC-S120-C-500	8.1 кН	6 кН	6 кН	1.1 кНм	5.13 кН	1.1 кНм	
MIC-S120-C-750	8.1 кН	6 кН	6 кН	1.1 кНм	5.13 кН	1.1 кНм	
MIC-S120-C-1000	8.1 кН	6 кН	6 кН	1.1 кНм	5.13 кН	1.1 кНм	
MIC-S120-C-1500	8.1 кН	6 кН	6 кН	1.1 кНм	5.13 кН	1.1 кНм	
MIC-S120-C-2000	8.1 кН	6 кН	6 кН	1.1 кНм	5.13 кН	1.1 кНм	

Возможно консольное закрепление. Одной опоры достаточно
Значения нагрузок действительны при использовании зажимов MI SGC для стальных балок
Указанные значения нагрузок являются характеристическими. Коэффициент безопасности 1.5

Консоль MIC-C90-D

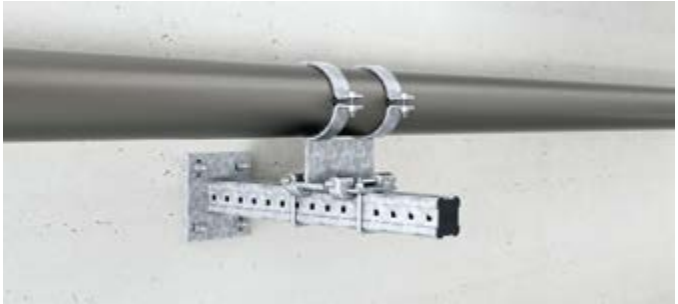

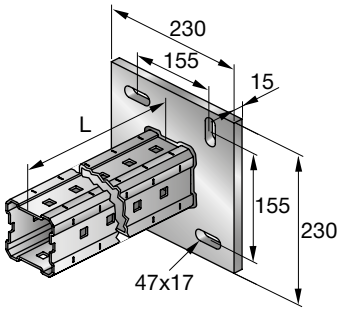

Области применения

- Надежная модульная система для монтажа трубопроводов, диаметром до 600 мм и различных вспомогательных стальных конструкций
- Это обеспечивает простые в установке, не требующие использования сварки, абсолютно надежные решения для промышленного (например, в фармацевтической и химической отраслях, на нефтеперерабатывающих заводах, электростанциях и т. д.) и коммерческого применения с интенсивной нагрузкой.
- Для крепления к бетону

Преимущества

- Небольшой вес для простой установки одним человеком без подъемных приспособлений
- Четыре отверстия удлиненной формы для простой установки на стене

Технические данные

Состав материала	DD11 MOD - HN 547, S235JR - DIN EN 10025
Покрытие	HDG 75 µm - ASTM A123

Наименование	Длина - L	Вес	Момент затяжки	Для использования с	Упаковка	Номер артикула
MIC-C90-D-500	500 мм	10.6 кг	84 Нм	MI-90	1	**267789**[1)]
MIC-C90-D-750	750 мм	12.95 кг	84 Нм	MI-90	1	**267790**[1)]
MIC-C90-D-1000	1000 мм	15.31 кг	84 Нм	MI-90	1	**267791**[1)]
MIC-C90-D-1500	1500 мм	20.03 кг	84 Нм	MI-90	1	**267792**[1)]
MIC-C90-D-2000	2000 мм	24.74 кг	84 Нм	MI-90	1	**267793**[1)]

[1)] Специальные сроки поставки. Для уточнения информации, пожалуйста, обратитесь к представителю Hilti.

	Одиночные нагрузки				Динамические нагрузки		
Наименование	**±Fx**	**±Fy**	**±Fz**	**±My**	**±Fz**	**±My**	**Приложение нагрузки**
MIC-C90-D-500	29.3 кН	29.7 кН	29.7 кН	2.2 кНм	16 кН	2.2 кНм	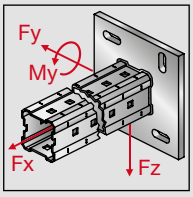
MIC-C90-D-750	29.3 кН	29.7 кН	29.7 кН	2.2 кНм	16 кН	2.2 кНм	
MIC-C90-D-1000	29.3 кН	29.7 кН	29.7 кН	2.2 кНм	16 кН	2.2 кНм	
MIC-C90-D-1500	29.3 кН	29.7 кН	29.7 кН	2.2 кНм	16 кН	2.2 кНм	
MIC-C90-D-2000	29.3 кН	29.7 кН	29.7 кН	2.2 кНм	16 кН	2.2 кНм	

Возможно консольное закрепление. Одной опоры достаточно
Значения нагрузок действительны при использовании HST (-R) M16. Сертификат: Октябрь 2014
Если поперечная сила Fy направлена вдоль овального отверстия в опорной пластине, то отверстие должно быть заполнено высокопрочным раствором (типа HIT-HY 200)
Указанные значения нагрузок являются характеристическими. Коэффициент безопасности 1.5

Консоль MIC-C120-D

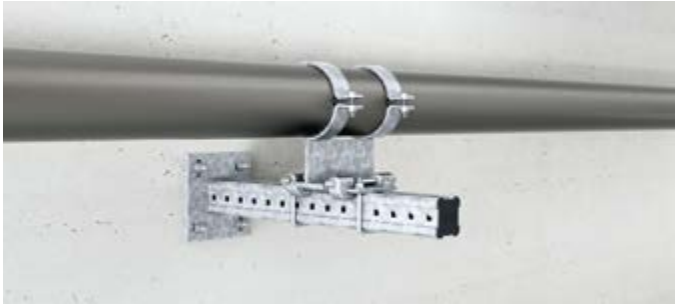

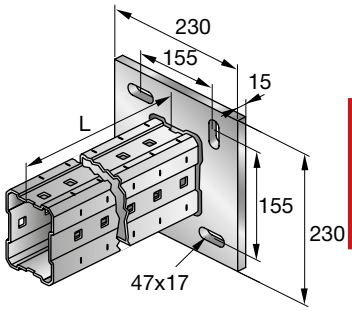

Области применения

- Для крепления к бетону
- Для крепления к стенам, полам и перекрытиям

Преимущества

- Четыре отверстия удлиненной формы для простой установки на стене
- Для установки на полах, стенах и перекрытиях
- Небольшой вес для простой установки одним человеком без подъемных приспособлений

Технические данные

Состав материала	DD11 MOD - HN 547, S235JR - DIN EN 10025
Покрытие	HDG 75 µm - ASTM A123

Наименование	Длина - L	Вес	Для использования с	Упаковка	Номер артикула
MIC-C120-D-500	500 мм	12.18 кг	MI-120	1	**270468**[1)]
MIC-C120-D-750	750 мм	15.33 кг	MI-120	1	**270469**[1)]
MIC-C120-D-1000	1000 мм	18.48 кг	MI-120	1	**270470**[1)]
MIC-C120-D-1500	1500 мм	24.78 кг	MI-120	1	**270471**[1)]
MIC-C120-D-2000	2000 мм	31.08 кг	MI-120	1	**270472**[1)]

[1)] Специальные сроки поставки. Для уточнения информации, пожалуйста, обратитесь к представителю Hilti.

	Одиночные нагрузки				Динамические нагрузки		
Наименование	**±Fx**	**±Fy**	**±Fz**	**±My**	**±Fz**	**±My**	**Приложение нагрузки**
MIC-C120-D-500	29.3 кН	28.3 кН	29.7 кН	2.5 кНм	16 кН	2.2 кНм	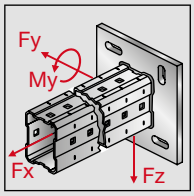
MIC-C120-D-750	29.3 кН	28.3 кН	29.7 кН	2.5 кНм	16 кН	2.2 кНм	
MIC-C120-D-1000	29.3 кН	28.3 кН	29.7 кН	2.5 кНм	16 кН	2.2 кНм	
MIC-C120-D-1500	29.3 кН	28.3 кН	29.7 кН	2.5 кНм	16 кН	2.2 кНм	
MIC-C120-D-2000	29.3 кН	28.3 кН	29.7 кН	2.5 кНм	16 кН	2.2 кНм	

Возможно консольное закрепление. Одной опоры достаточно
Значения нагрузок действительны при использовании HST (-R) M16. Сертификат: Октябрь 2014
Если поперечная сила Fy направлена вдоль овального отверстия в опорной пластине, то отверстие должно быть заполнено высокопрочным раствором (типа HIT-HY 200)
Указанные значения нагрузок являются характеристическими. Коэффициент безопасности 1.5

Соединитель MIC-U

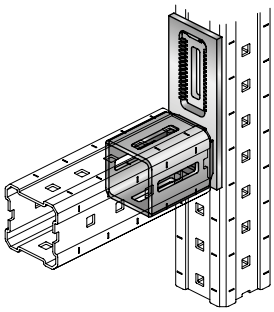

Области применения

- Надежная модульная система для монтажа трубопроводов, диаметром до 600 мм и различных вспомогательных стальных конструкций
- Это обеспечивает простые в установке, не требующие использования сварки, абсолютно надежные решения для промышленного (например, в фармацевтической и химической отраслях, на нефтеперерабатывающих заводах, электростанциях и т. д.) и коммерческого применения с интенсивной нагрузкой.

Преимущества

- Прочное и надежное крепление
- Возможность регулировки до 50 мм при первой установке
- Точная регулировка до 5 мм

Технические данные

Состав материала	Соединитель: DD11 MOD - HN 547, S235JR - DIN EN 10025; опорная пластина, зубчатая пластина: EN-GJMW-400-5 - DIN EN 1562, EN-GJMW-450-7 - DIN EN 1562; болт: сталь, класс 8.8; гайка: сталь, класс 8
Покрытие	HDG: соединитель 55 µm - DIN EN ISO 1461; опорная пластина, зубчатая пластина, болт, гайка 45 µm - DIN EN ISO 1461
Дополнительная информация о продуктах	Использование укосин не предусмотрено. Постоянная поддержка на обеих сторонах.

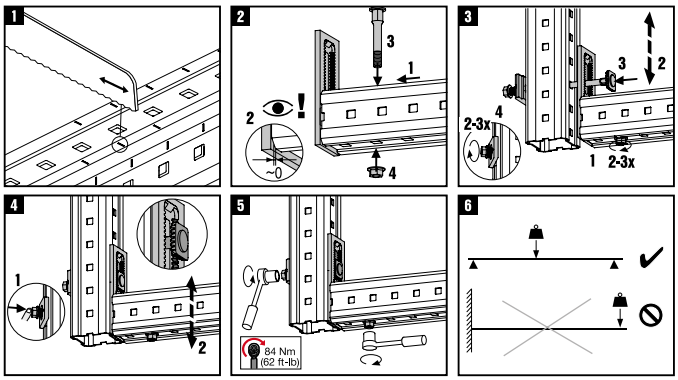

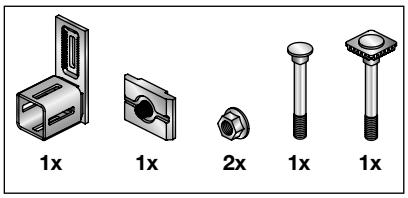

Наименование	Набор	Вес	Размер гаечного ключа	Момент затяжки	Для использования с	Упаковка	Номер артикула	
MIC-90-U	Да	2.36 кг	19 мм	84 Нм	MI-90	4	**304803**	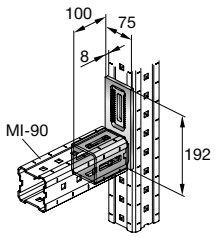
MIC-120-U	Да	2.79 кг	19 мм	84 Нм	MI-120	4	**304804**[1]	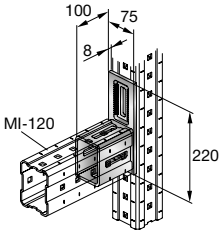
MIC-90-U-AP	Нет	1.78 кг	19 мм	84 Нм	MI-90	4	**305708**[1]	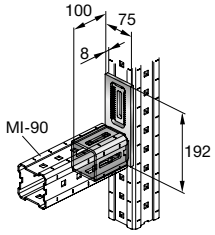

[1] Специальные сроки поставки. Для уточнения информации, пожалуйста, обратитесь к представителю Hilti.

Наименование	Набор	Вес	Размер гаечного ключа	Момент затяжки	Для использования с	Упаковка	Номер артикула	
MIC-120-U-AP	Нет	2.18 кг	19 мм	84 Нм	MI-120	4	**305709**[1]	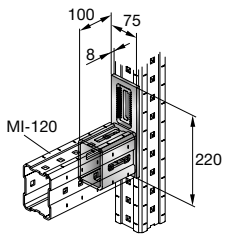

[1] Специальные сроки поставки. Для уточнения информации, пожалуйста, обратитесь к представителю Hilti.

	Одиночные нагрузки			Динамические нагрузки		
Наименование	**±Fx**	**±Fy**	**±Fz**	**±Fy**	**±Fz**	**Приложение нагрузки**
MIC-90-U	1.7 кН	9.7 кН	12 кН	9.7 кН	12 кН	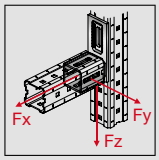
MIC-90-U-AP	1.7 кН	9.7 кН	12 кН	9.7 кН	12 кН	
MIC-120-U	1.7 кН	9.7 кН	12 кН	9.7 кН	12 кН	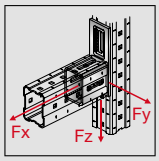
MIC-120-U-AP	1.7 кН	9.7 кН	12 кН	9.7 кН	12 кН	

Указанные значения нагрузок являются характеристическими. Коэффициент безопасности 1.5

Соединитель MIC-L

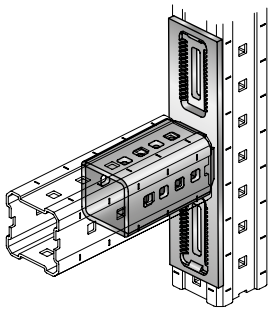

Области применения

- Поддержки кабельных лотков, труб и различных вспомогательных стальных конструкций
- Консольное крепление

Преимущества

- Прочное и надежное крепление
- Возможность регулировки до 50 мм при первой установке
- Возможность точной регулировки до 5 мм

Технические данные

Состав материала	Соединитель: DD11 MOD - HN 547, S235JR - DIN EN 10025; опорная пластина, зубчатая пластина: EN-GJMW-400-5 - DIN EN 1562, EN-GJMW-450-7 - DIN EN 1562; болт: сталь, класс 8.8; гайка: сталь, класс 8
Покрытие	HDG: соединитель 55 µm - DIN EN ISO 1461; опорная пластина, зубчатая пластина, болт, гайка 45 µm - DIN EN ISO 1461

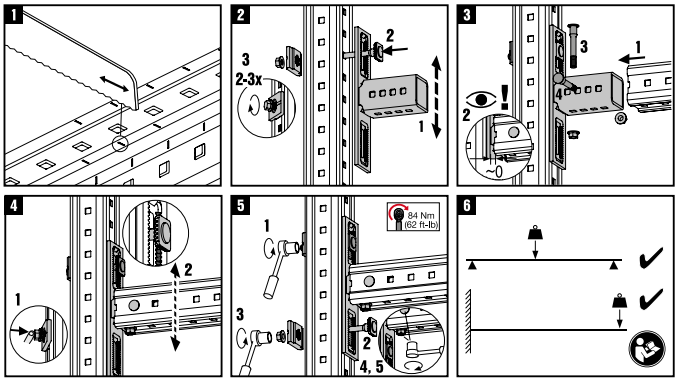

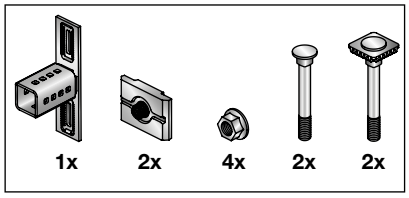

Наименование	Набор	Вес	Размер гаечного ключа	Момент затяжки	Для использования с	Упаковка	Номер артикула	
MIC-90-L	Да	3.95 кг	19 мм	84 Нм	MI-90	2	**304805**	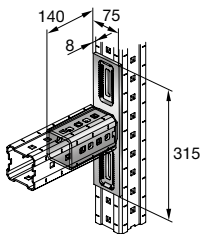
MIC-90-L-AP	Нет	2.8 кг	19 мм	84 Нм	MI-90	2	**305710**[1]	

[1] Специальные сроки поставки. Для уточнения информации, пожалуйста, обратитесь к представителю Hilti.

	Одиночные нагрузки				Динамические нагрузки		
Наименование	**±Fx**	**±Fy**	**±Fz**	**±My**	**±Fz**	**±My**	**Приложение нагрузки**
MIC-90-L	5.28 кН	10.33 кН	13 кН	0.54 кНм	3.16 кН	0.52 кНм	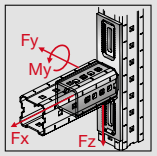
MIC-90-L-AP	5.28 кН	10.33 кН	13 кН	0.54 кНм	3.16 кН	0.52 кНм	
Указанные значения нагрузок являются характеристическими. Коэффициент безопасности 1.5							

Соединитель MIC-U-MA

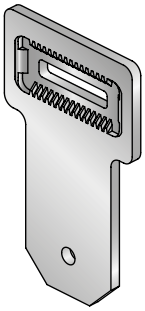

Области применения

- Для опор и вертикальных балок, устанавливаемых под углом от 0° до 180°

Преимущества

- Виброустойчивые болтовые соединения, благодаря использованию самоконтрящихся гаек
- Возможность точной регулировки до 5 мм
- Шарнирный соединитель

Технические данные

Состав материала	Соединитель: DD11 MOD - HN 547, S235JR - DIN EN 10025; зубчатая пластина: EN-GJMW-400-5 - DIN EN 1562, EN-GJMW-450-7 - DIN EN 1562; болт: сталь, класс 8.8; гайка: сталь, класс 8
Покрытие	HDG: соединитель 55 µm - DIN EN ISO 1461; зубчатая пластина, болт, гайка 45 µm - DIN EN ISO 1461
Дополнительная информация о продуктах	(использовать попарно)

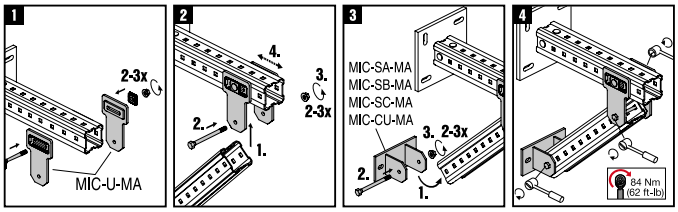

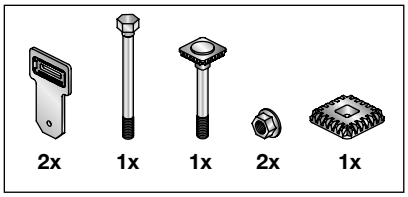

Наименование	Вес	Размер гаечного ключа	Момент затяжки	Для использования с	Упаковка	Номер артикула	
MIC-U-MA	2.53 кг	19 мм	84 Нм	MI-120,MI-90	2	**304806**[1]	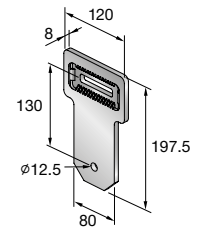

[1] Специальные сроки поставки. Для уточнения информации, пожалуйста, обратитесь к представителю Hilti.

Приложение нагрузки	Наименование	± Fz				
		0°	30°	45°	60°	90°
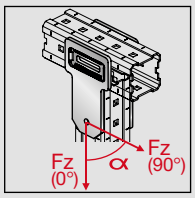	MIC-U-MA	17,33 кН	15,0 кН	12,54 кН	11,3 кН	11,3 кН

Значение нагрузок применимы только при использонии элементов в паре.
Представленные нагрузки соответствуют характерестическому сопротивлению. Коэффициент надежности составляет 1,4.

Соединитель MIC-T

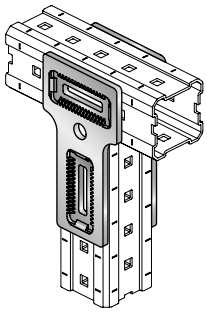

Области применения

- Надежная модульная система для монтажа трубопроводов, диаметром до 600 мм и различных вспомогательных стальных конструкций
- Это обеспечивает простые в установке, не требующие использования сварки, абсолютно надежные решения для промышленного (например, в фармацевтической и химической отраслях, на нефтеперерабатывающих заводах, электростанциях и т. д.) и коммерческого применения с интенсивной нагрузкой.

Преимущества

- Соединение для оптимального распределения нагрузки и моментов
- Виброустойчивые болтовые соединения, благодаря использованию самоконтрящихся гаек
- Надежное увеличение длины и соединение монтажных балок MI

Технические данные

Состав материала	Соединитель: DD11 MOD - HN 547, S235JR - DIN EN 10025; зубчатая пластина: EN-GJMW-400-5 - DIN EN 1562, EN-GJMW-450-7 - DIN EN 1562; болт: сталь, класс 8.8; гайка: сталь, класс 8
Покрытие	HDG: соединитель 55 µm - DIN EN ISO 1461; зубчатая пластина, болт, гайка 45 µm - DIN EN ISO 1461

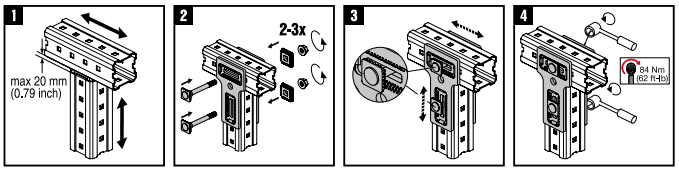

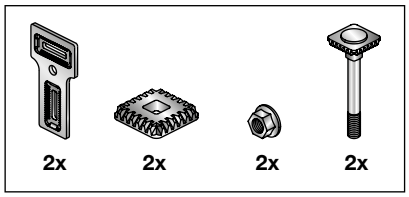

Наименование	Вес	Размер гаечного ключа	Момент затяжки	Для использования с	Упаковка	Номер артикула	
MIC-T	2.04 кг	19 мм	84 Нм	MI-120,MI-90	2	**304807**	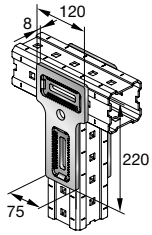

	Одиночные нагрузки			Динамические нагрузки			
Наименование	±Fx	±Fy	±Fz	±Fx	±Fy	±Fz	Приложение нагрузки
MIC-T	8.6 кН	1.4 кН	17.33 кН	2 кН	0.6 кН	13 кН	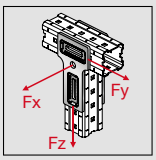

Значения нагрузок действительны при парном использовании
Указанные значения нагрузок являются характеристическими. Коэффициент безопасности 1.5

Соединитель MIC-E

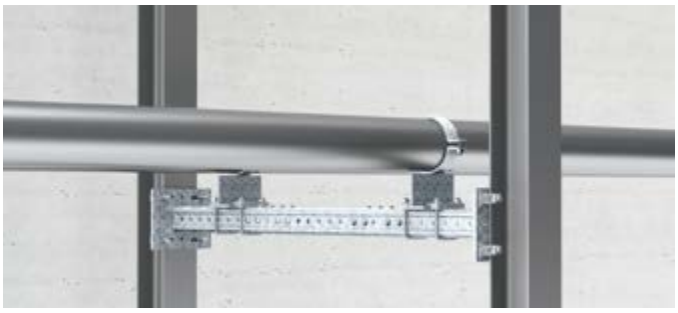

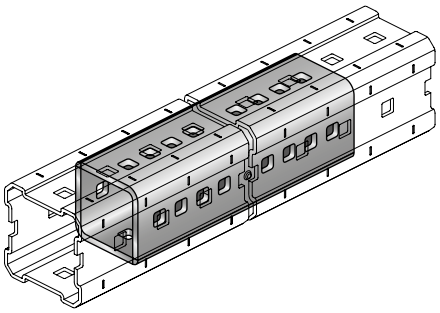

Области применения

- Воспринимающий изгибающий момент элемент для увеличения длины монтажных балок MI

Преимущества

- Быстрая и эффективная установка
- Замок с фиксатором для оптимального распределения сил и моментов
- Виброустойчивые болтовые соединения, благодаря использованию самоконтрящихся гаек

Технические данные

Состав материала	Соединитель: DD11 MOD - HN 547, S235JR - DIN EN 10025; болт: сталь, класс 8.8; гайка: сталь, класс 8
Покрытие	HDG: соединитель 55 µm - DIN EN ISO 1461; болт, гайка 45 µm - DIN EN ISO 1461

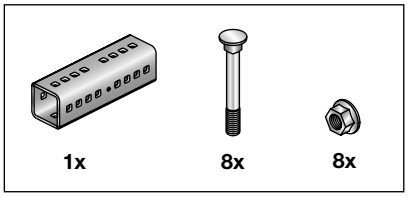

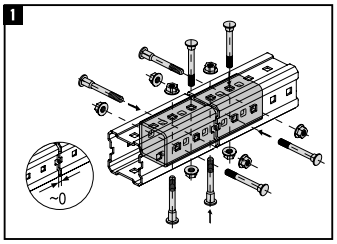

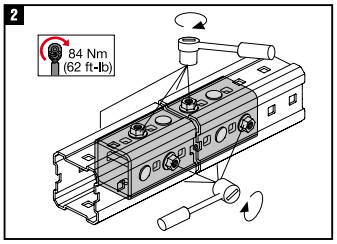

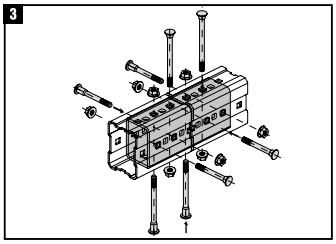

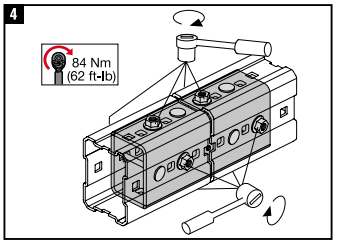

Наименование	Вес	Размер гаечного ключа	Момент затяжки	Для использования с	Упаковка	Номер артикула	
MIC-90-E	3.57 кг	19 мм	84 Нм	MI-90	2	**304809**[1]	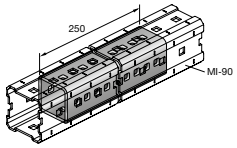
MIC-120-E	4.35 кг	19 мм	84 Нм	MI-120	2	**304810**[1]	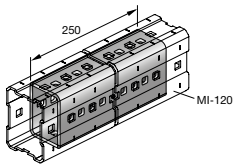

[1] Специальные сроки поставки. Для уточнения информации, пожалуйста, обратитесь к представителю Hilti.

	Одиночные нагрузки				Динамические нагрузки			
Наименование	±Fx	±Fy	±Fz	±My	±Fx	±Fz	±My	Приложение нагрузки

Балка должна быть закреплена по краям с помощью 4 болтов, установленных крест-накрест
Нагрузки применять для пролета не более 100 см
Указанные значения нагрузок являются характеристическими. Коэффициент безопасности 1.5

	Одиночные нагрузки				Динамические нагрузки			
MIC-90-E	72 кН	12 кН	12 кН	1.2 кНм	6.67 кН	12 кН	1.2 кНм	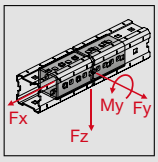
MIC-120-E	109.6 кН	13.67 кН	13.67 кН	2 кНм	10 кН	13.67 кН	2 кНм	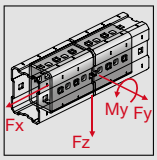

Балка должна быть закреплена по краям с помощью 4 болтов, установленных крест-накрест
Нагрузки применять для пролета не более 100 см
Указанные значения нагрузок являются характеристическими. Коэффициент безопасности 1.5

Соединитель (универсальный) MIC MA

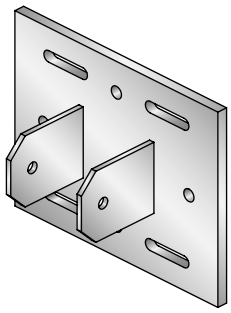

Области применения

- Модульная система для монтажа инженерных коммуникаций в промышленных зданиях: технологические трубопроводы, вентиляция, высоковольтные кабели, оборудование с высокими нагрузками
- Простое в установке, регулируемое и универсальное решение, отсутствие необходимости использования сварки, для промышленного и коммерческого применения с высокими нагрузками

Преимущества

- Возможность монтажа непосредственно на стандартные стальные балки

Технические данные

Состав материала	Соединитель: DD11 MOD - HN 547, S235JR - DIN EN 10025; болт: сталь, класс 8.8; гайка: сталь, класс 8
Покрытие	HDG: соединитель 55 µm - DIN EN ISO 1461; болт, гайка 45 µm - DIN EN ISO 1461

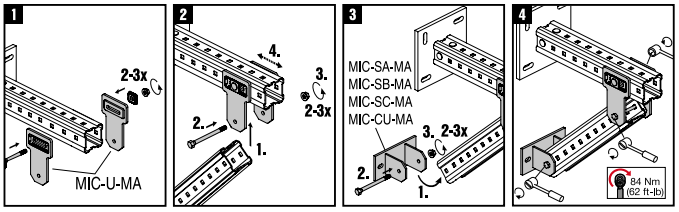

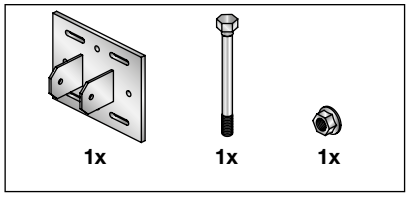

Наименование	Ширина стальной балки	Вес	Ширина - B	X	Y	Размер гаечного ключа	Момент затяжки	Упаковка	Номер артикула
MIC-SA-MA сталь	75 - 165 мм	6.29 кг	280 мм	200 мм	140 мм	19 мм	84 Нм	2	**304815**[1]
MIC-SB-MA сталь	165 - 235 мм	7.74 кг	350 мм	300 мм	210 мм	19 мм	84 Нм	2	**304816**[1]
MIC-SC-MA сталь	235 - 300 мм	9.4 кг	430 мм	350 мм	290 мм	19 мм	84 Нм	2	**304817**[1]

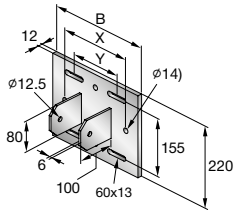

[1] Специальные сроки поставки. Для уточнения информации, пожалуйста, обратитесь к представителю Hilti.

Приложение нагрузки	Наименование	± Fz 0°	30°	45°	60°	90°
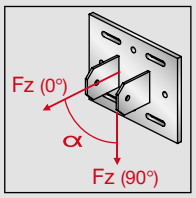	MIS-SA-MA	17,33 кН	9,28 кН	6,98 кН	5,85 кН	5,27 кН
	MIS-SB-MA	17,33 кН	9,95 кН	7,54 кН	6,29 кН	5,67 кН
	MIS-SC-MA	17,33 кН	10,35 кН	7,54 кН	6,42 кН	5,73 кН
	Нагрузки действительны только при применении 4 несущих кронштейнов MIC-SGC. Представленные нагрузки соответствуют характерестическому сопротивлению. Коэффициент надежности составляет 1,4.					

Соединитель MIC-CU-MA

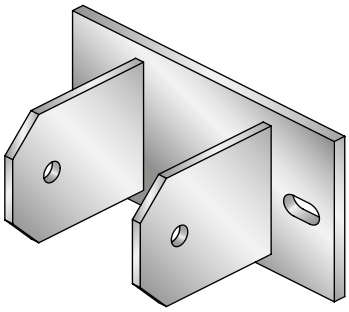

Области применения

- Крепление монтажных балок непосредственно к бетону под углом от 0° до 180°
- Крепление к бетону

Преимущества

- Отверстия удлиненной формы упрощают точное размещение

Технические данные

Состав материала	Соединитель: DD11 MOD - HN 547, S235JR - DIN EN 10025; болт: сталь, класс 8.8; гайка: сталь, класс 8
Покрытие	HDG: соединитель 55 µm - DIN EN ISO 1461; болт, гайка 45 µm - DIN EN ISO 1461

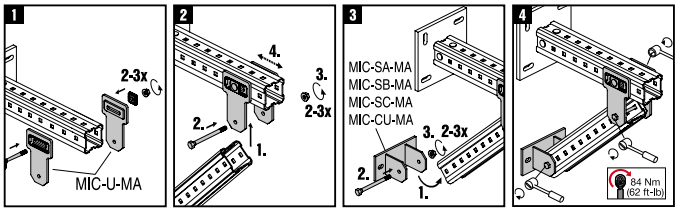

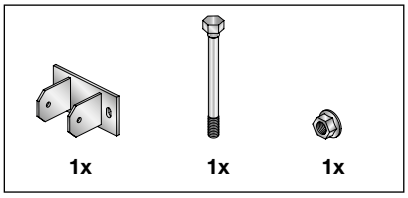

Наименование	Вес	Размер гаечного ключа	Момент затяжки	Для использования с	Упаковка	Номер артикула	
MIC-CU-MA бетон	2.04 кг	19 мм	84 Нм	MI-120,MI-90	4	**304828**[1]	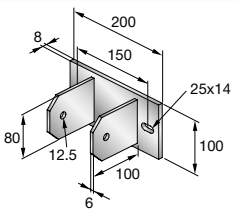

[1] Специальные сроки поставки. Для уточнения информации, пожалуйста, обратитесь к представителю Hilti.

Соединитель MIC-90-LH

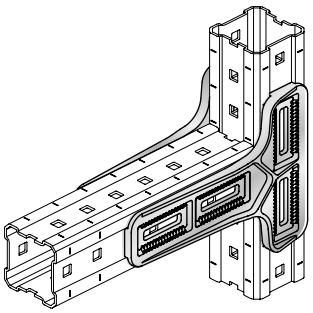

Области применения

- Консольное крепление

Преимущества

- Прочное и надежное крепление
- Возможность регулировки до 50 мм при первой установке
- Возможность точной регулировки до 5 мм

Технические данные

Материал	C30 - DIN EN 10250-2
Покрытие	Горячее цинкование HDG: 55 мкм - DIN EN ISO 1461
Дополнительная информация по продукту	Для использования попарно

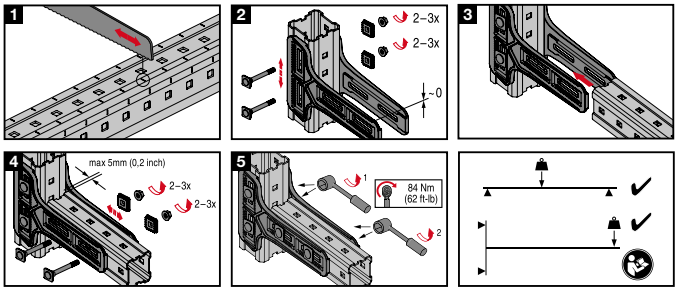

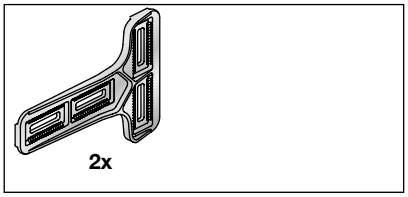

Обозначение заказа	Тип балки MI	Вес	Номер артикула	
MIC-90-LH	90, 120	3.94 кг	**2048107**	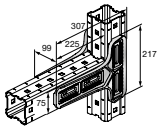

	Одиночные нагрузки						
Обозначение заказа	**±Fx**	**±Fy**	**±Fz**	**±My**			**Загрузка чертежа**
MIC-90-LH	28 кН	2.37 кН	48 кН	2.26 кНм	5 кН	2 кНм	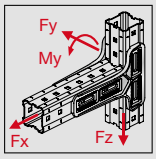

Значения нагрузок действительны при парном использовании
Показанные значения нагрузки являются рекомендуемыми. Коэффициент надежности для использования – 1,5.

Соединитель (сталь) MIC-S

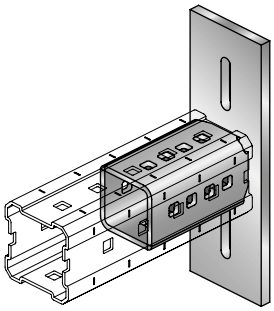

Области применения

- Модульная система для монтажа инженерных коммуникаций в промышленных зданиях: технологические трубопроводы, вентиляция, высоковольтные кабели, оборудование с высокими нагрузками
- Простые в установке, регулируемые и универсальные решения для промышленного и коммерческого применения с интенсивной нагрузкой
- Для крепления к стандартным стальным балкам без сверления или сварки

Преимущества

- Прочное и надежное крепление
- Опорные пластины предназначены для креления к металлическим балкам с широким диапазоном ширины полок
- Возможность регулировки и универсальность для простой и эффективной установки

Технические данные

Состав материала	Соединитель: DD11 MOD - HN 547, S235JR - DIN EN 10025; болт: сталь, класс 8.8; гайка: сталь, класс 8
Покрытие	HDG: соединитель 55 µm - DIN EN ISO 1461; болт, гайка 45 µm - DIN EN ISO 1461
Дополнительная информация о продуктах	Монтажные струбцины MI-SGC M12

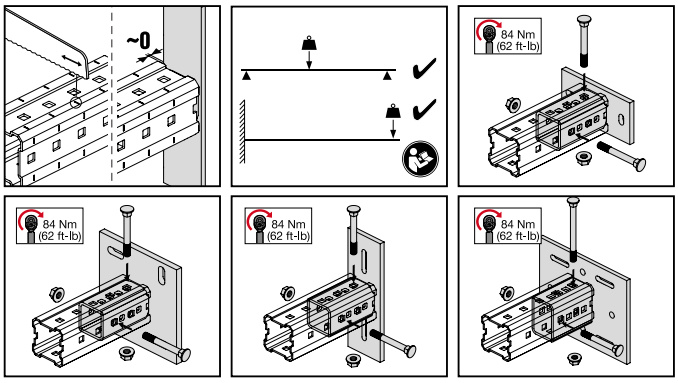

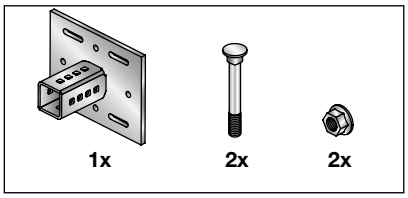

Наименование	Ширина стальной балки	Вес	Ширина - B	X	Y	Момент затяжки	Для использования с	Упаковка	Номер артикула	
MIC-S90-AA сталь	75 - 165 мм	4.37 кг			170 мм	84 Нм	MI-90	2	**304811**[1]	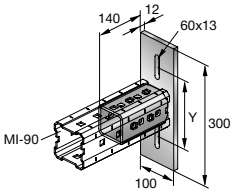
MIC-S90-A сталь	75 - 165 мм	7.14 кг	280 мм	200 мм	140 мм	84 Нм	MI-90	2	**304812**[1]	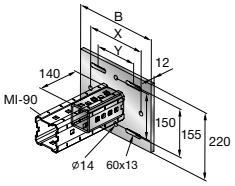
MIC-S120-A сталь	75 - 165 мм	7.54 кг	280 мм	200 мм	140 мм	84 Нм	MI-120	2	**304818**[1]	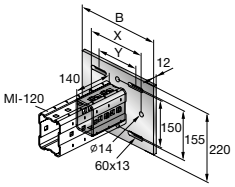

[1] Специальные сроки поставки. Для уточнения информации, пожалуйста, обратитесь к представителю Hilti.

Наименование	Ширина стальной балки	Вес	Ширина - B	X	Y	Момент затяжки	Для использования с	Упаковка	Номер артикула	
MIC-S90-B сталь	165 - 235 мм	8.59 кг	350 мм	300 мм	210 мм	84 Нм	MI-90	2	**304813**[1]	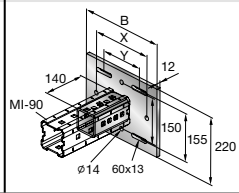
MIC-S120-B сталь	165 - 235 мм	8.99 кг	350 мм	300 мм	210 мм	84 Нм	MI-120	2	**304819**[1]	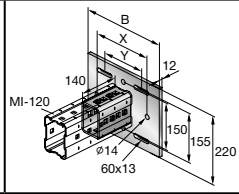
MIC-S90-C сталь	235 - 300 мм	10.24 кг	430 мм	350 мм	290 мм	84 Нм	MI-90	2	**304814**[1]	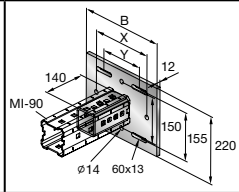
MIC-S120-C сталь	235 - 300 мм	10.65 кг	430 мм	350 мм	290 мм	84 Нм	MI-120	2	**304820**[1]	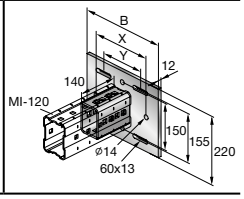

[1] Специальные сроки поставки. Для уточнения информации, пожалуйста, обратитесь к представителю Hilti.

	Одиночные нагрузки			Динамические нагрузки			
Наименование	**±Fx**	**±Fy**	**±Fz**	**±Fx**	**±Fy**	**±Fz**	**Приложение нагрузки**
MIC-S90-AA сталь	9 кН	3 кН	3 кН	9 кН	1.6 кН	1.6 кН	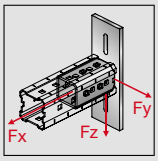
MIC-S90-A сталь	14.7 кН	6 кН	6 кН	14.7 кН	3.5 кН	3.5 кН	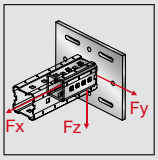
MIC-S90-B сталь	10.2 кН	6 кН	6 кН	10.2 кН	3.5 кН	3.5 кН	
MIC-S90-C сталь	7.2 кН	6 кН	6 кН	7.2 кН	3.87 кН	3.87 кН	
MIC-S120-A сталь	16.5 кН	6 кН	6 кН	16.5 кН	3.4 кН	3.4 кН	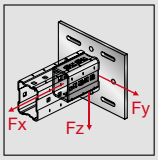
MIC-S120-B сталь	11.3 кН	6 кН	6 кН	11.3 кН	3.7 кН	3.7 кН	
MIC-S120-C сталь	8.1 кН	6 кН	6 кН	8.1 кН	3.8 кН	3.8 кН	

Значения нагрузок действительны при использовании зажимов MI SGC для стальных балок
Указанные значения нагрузок являются характеристическими. Коэффициент безопасности 1.5

Соединитель (для бетона) MIC-C-AA/-D

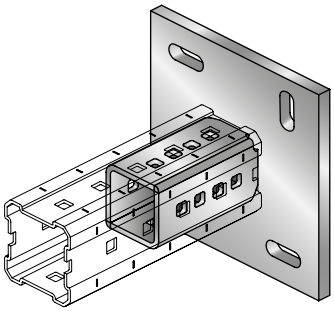

Области применения

- Надежная модульная система для монтажа трубопроводов, диаметром до 600 мм и различных вспомогательных стальных конструкций
- Это обеспечивает простые в установке, не требующие использования сварки, абсолютно надежные решения для промышленного (например, в фармацевтической и химической отраслях, на нефтеперерабатывающих заводах, электростанциях и т. д.) и коммерческого применения с интенсивной нагрузкой.
- Простота установки между двумя стенами

Преимущества

- Универсальность применения
- Возможность крепления опорных пластин соединителя для бетона с использованием различных анкеров Hilti
- Выбор механических и химических анкеров в зависимости от нагрузки в базовом материале

Технические данные

Состав материала	Соединитель: DD11 MOD - HN 547, S235JR - DIN EN 10025; болт: сталь, класс 8.8; гайка: сталь, класс 8
Покрытие	HDG: соединитель 55 µm - DIN EN ISO 1461; болт, гайка 45 µm - DIN EN ISO 1461

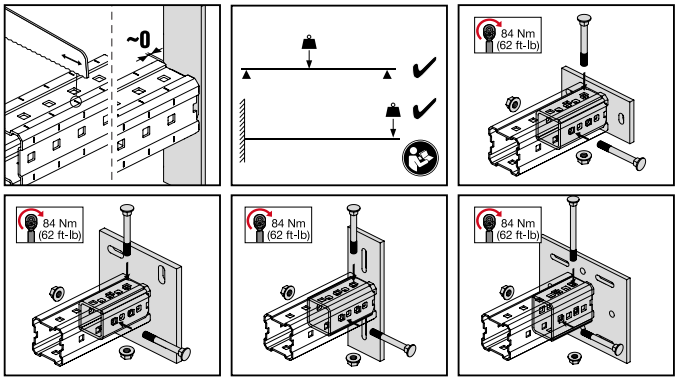

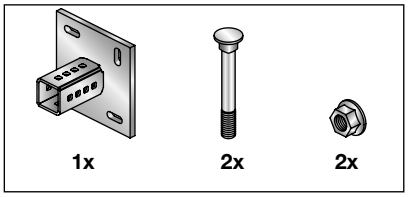

Наименование	Вес	Размер гаечного ключа	Момент затяжки	Для использования с	Упаковка	Номер артикула	
MIC-C90-AA бетон	3.51 кг	19 мм	84 Нм	MI-90	2	**304825**	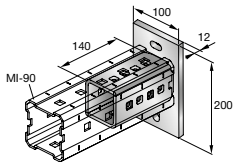
MIC-C90-D бетон	7.32 кг	19 мм	84 Нм	MI-90	2	**304827**	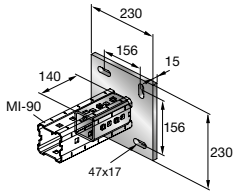
MIC-C120-D бетон	7.69 кг	19 мм	84 Нм	MI-120	2	**304829**[1]	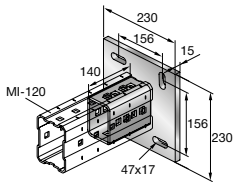

[1] Специальные сроки поставки. Для уточнения информации, пожалуйста, обратитесь к представителю Hilti.

	Одиночные нагрузки			Динамические нагрузки			
Наименование	**±Fx**	**±Fy**	**±Fz**	**±Fx**	**±Fy**	**±Fz**	**Приложение нагрузки**
MIC-C90-AA бетон	10.6 кН	10.47 кН	12.6 кН	7.2 кН	3 кН	3 кН	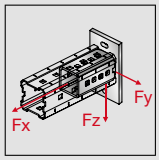
MIC-C90-D бетон	29.3 кН	12.6 кН	12.6 кН	5.5 кН	5.5 кН	5.5 кН	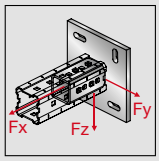
MIC-C120-D бетон	29.3 кН	14.33 кН	20 кН	7.14 кН	7.14 кН	7.14 кН	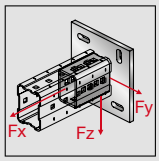

Значения нагрузок действительны при использовании HST (-R) M12. Сертификат: Октябрь 2013
Если поперечная сила Fy направлена вдоль овального отверстия в опорной пластине, то отверстие должно быть заполнено высокопрочным раствором (типа HIT-HY 200)
Указанные значения нагрузок являются характеристическими. Коэффициент безопасности 1.5

Соединитель (для бетона) MIC-C-U

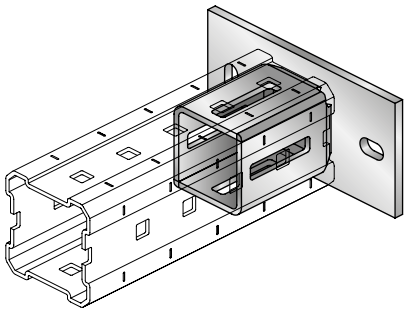

Области применения

- Простота установки между двумя стенами
- Для крепления к бетону

Преимущества

- Для малых нагрузок для конструкций с опорой на обеих сторонах
- Отверстия удлиненной формы упрощают точное размещение

Технические данные

Состав материала	Соединитель: DD11 MOD - HN 547, S235JR - DIN EN 10025; болт: сталь, класс 8.8; гайка: сталь, класс 8
Покрытие	HDG: соединитель 55 µm - DIN EN ISO 1461; болт, гайка 45 µm - DIN EN ISO 1461

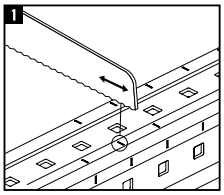

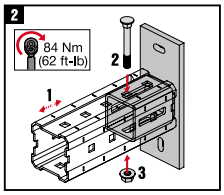

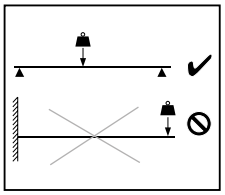

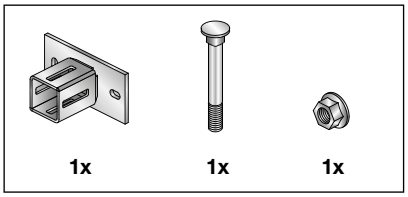

Наименование	Вес	Размер гаечного ключа	Момент затяжки	Для использования с	Упаковка	Номер артикула	
MIC-C90-U бетон	2.29 кг	19 мм	84 Нм	MI-90	2	**304826**[1]	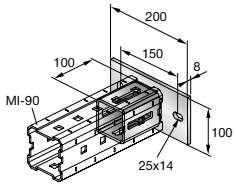

[1] Специальные сроки поставки. Для уточнения информации, пожалуйста, обратитесь к представителю Hilti.

	Одиночные нагрузки		Динамические нагрузки		
Наименование	**±Fy**	**±Fz**	**±Fy**	**±Fz**	**Приложение нагрузки**

Значения нагрузок действительны при использовании HST (-R) M12. Сертификат: Октябрь 2013
Если поперечная сила Fy направлена вдоль овального отверстия в опорной пластине, то отверстие должно быть заполнено высокопрочным раствором (типа HIT-HY 200)
Указанные значения нагрузок являются характеристическими. Коэффициент безопасности 1.5

	Одиночные нагрузки		Динамические нагрузки		
MIC-C90-U бетон	5.82 кН	17 кН	5.82 кН	17 кН	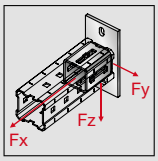

Значения нагрузок действительны при использовании HST (-R) M12. Сертификат: Октябрь 2013
Если поперечная сила Fy направлена вдоль овального отверстия в опорной пластине, то отверстие должно быть заполнено высокопрочным раствором (типа HIT-HY 200)
Указанные значения нагрузок являются характеристическими. Коэффициент безопасности 1.5

Кронштейн для подвеса (одинарный) MIC-TRC

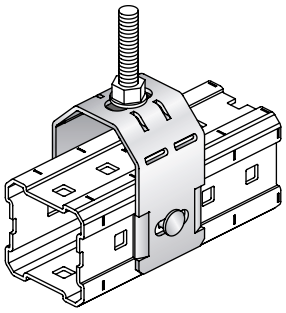

Области применения

- Соединитель MI для резьбовых шпилек
- Соединитель MI для труб

Преимущества

- Простота монтажа — возможность установки одной рукой
- Противоположная сторона монтажной балки MI может быть использована в других целях
- Возможность использования соединителя на верхней или нижней части монтажной балки MI

Технические данные

Состав материала	Соединитель, квадратная шайба: DD11 MOD - HN 547, S235JR - DIN EN 10025; шайба: DIN EN ISO 7089; болт: сталь, класс 8.8; гайка: сталь, класс 8
Покрытие	HDG: соединитель, квадратная шайба 55 µm - DIN EN ISO 1461; болт, гайка 45 µm - DIN EN ISO 1461

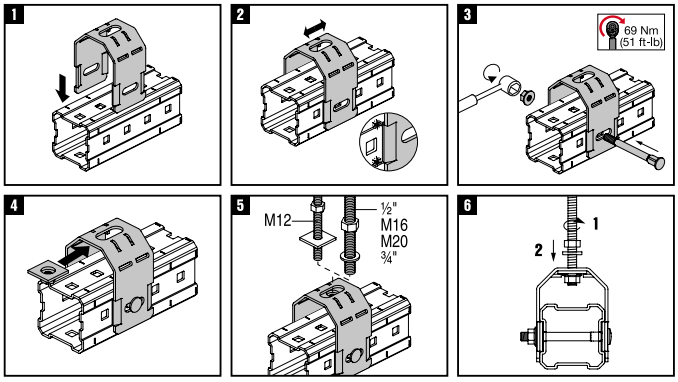

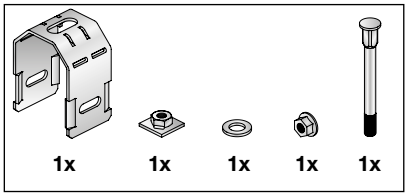

Наименование	Резьба - M	Вес	Момент затяжки	Упаковка	Номер артикула	
MIC-TRC M16	M16	0.89 кг	69 Нм	2	**233857**[1]	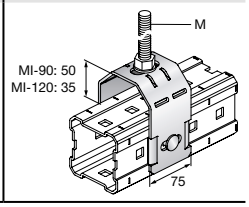

[1] Специальные сроки поставки. Для уточнения информации, пожалуйста, обратитесь к представителю Hilti.

	Динамические нагрузки	
Наименование	**+Fz**	**Приложение нагрузки**
MIC-TRC M16	9 кН	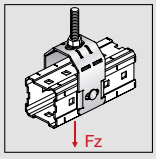

Указанные значения нагрузок являются характеристическими. Коэффициент безопасности 1.5

Кронштейн для подвеса (двойной) MIC-TRC

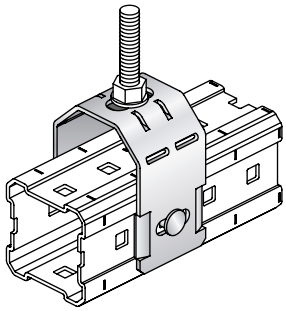

Области применения

- Соединитель MI для резьбовых шпилек
- Соединитель MI для труб

Преимущества

- Простота монтажа
- Противоположная сторона монтажной балки MI может быть использована в других целях
- Возможность использования соединителя на верхней или нижней части монтажной балки MI

Технические данные

Состав материала	Соединитель, квадратная шайба: DD11 MOD - HN 547, S235JR - DIN EN 10025; болт: сталь, класс 8.8; гайка: сталь, класс 8
Покрытие	HDG: соединитель, квадратная шайба 55 µm - DIN EN ISO 1461; болт, гайка 45 µm - DIN EN ISO 1461

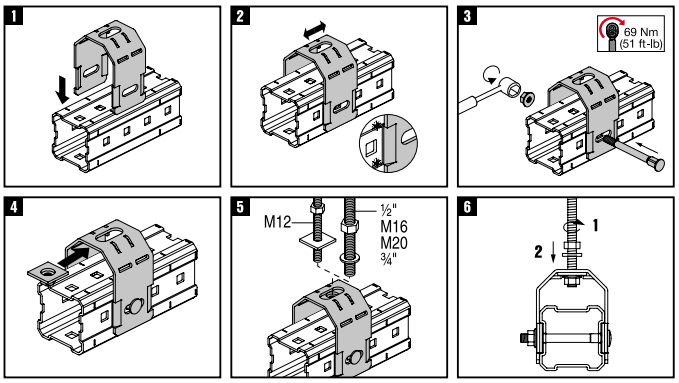

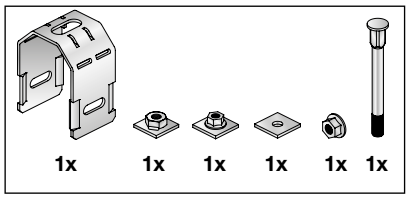

Наименование	Резьба - M	Вес	Момент затяжки	Упаковка	Номер артикула	
MIC-TRC M12-1/2”	M12, 1/2”	0.98 кг	69 Нм	2	**233856**[1]	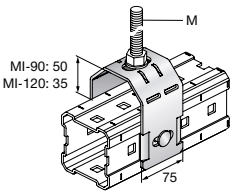
MIC-TRC M20-3/4”	M20, 3/4”	1 кг	69 Нм	2	**233858**[1]	

[1] Специальные сроки поставки. Для уточнения информации, пожалуйста, обратитесь к представителю Hilti.

	Одиночные нагрузки	
Наименование	**+Fz**	**Приложение нагрузки**
MIC-TRC M12-1/2”	8 кН	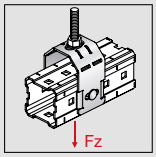
MIC-TRC M20-3/4”	15 кН	

Указанные значения нагрузок являются характеристическими. Коэффициент безопасности 1.5

Опорная пластина MIB-S

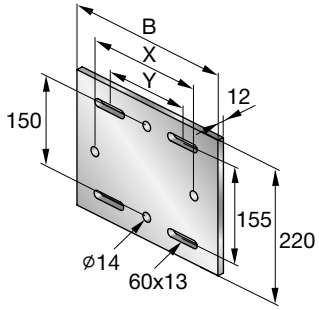

Области применения

- Надежная модульная система для монтажа трубопроводов, диаметром до 600 мм и различных вспомогательных стальных конструкций
- Это обеспечивает простые в установке, не требующие использования сварки, абсолютно надежные решения для промышленного (например, в фармацевтической и химической отраслях, на нефтеперерабатывающих заводах, электростанциях и т. д.) и коммерческого применения с интенсивной нагрузкой.
- Монтаж к стали и бетону

Преимущества

- При необходимости точка крепления монтажной балки может быть размещена в определенном месте
- Для использования со всеми стальными балками шириной от 75 мм до 300 мм достаточно только трех размеров пластины

Технические данные

Состав материала	DD11 MOD - HN 547, S235JR - DIN EN 10025
Покрытие	HDG: 55 µm - DIN EN ISO 1461

Наименование	Ширина стальной балки	Вес	Ширина - B	X	Y	Упаковка	Номер артикула
MIB-SA сталь	75 - 165 мм	5.46 кг	280 мм	200 мм	140 мм	2	**304821**[1)]
MIB-SB сталь	165 - 235 мм	6.91 кг	350 мм	300 мм	210 мм	2	**304822**[1)]
MIB-SC сталь	235 - 300 мм	8.57 кг	430 мм	350 мм	290 мм	2	**304823**[1)]

[1)] Специальные сроки поставки. Для уточнения информации, пожалуйста, обратитесь к представителю Hilti.

Соединитель MIB-CD

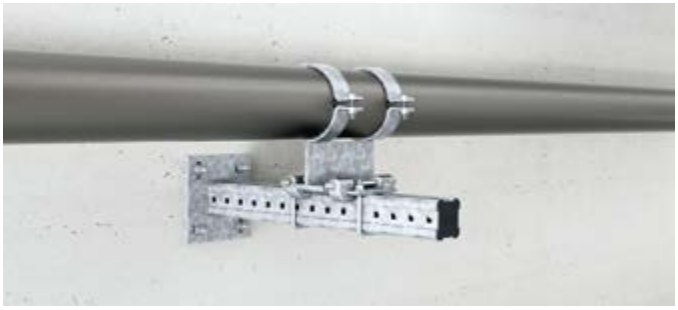

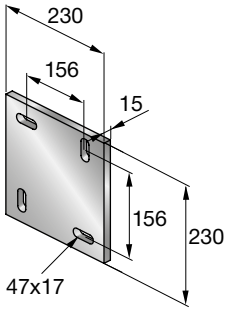

Области применения

- Монтаж к стали и бетону
- Для монтажных балок MI 90/MI 120 в сочетании с MIC SC 90/ MIC SC 120

Технические данные

Состав материала	DD11 MOD - HN 547, S235JR - DIN EN 10025
Покрытие	HDG: 55 µm - DIN EN ISO 1461

Наименование	Вес	Упаковка	Номер артикула
MIB-CD бетон	5.88 кг	2	**304830**[1)]

[1)] Специальные сроки поставки. Для уточнения информации, пожалуйста, обратитесь к представителю Hilti.

Соединитель MIC-SC

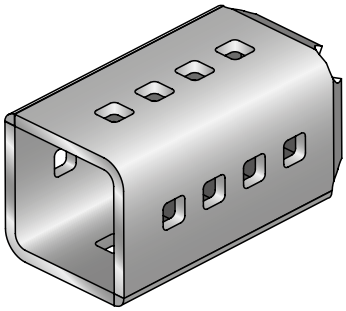

Области применения

- Универсальное крепление к стальным конструкциям

Преимущества

- При необходимости точка крепления монтажной балки может быть размещена в определенном месте
- Поставляется с грунтованным покрытием для удобства сварки Возможность нанесения гальванического покрытия или краски (при необходимости)

Технические данные

Состав материала	DD11 MOD - HN 547, S235JR - DIN EN 10025
Покрытие	Отсутствует (покрытие грунтом-основной соединитель)

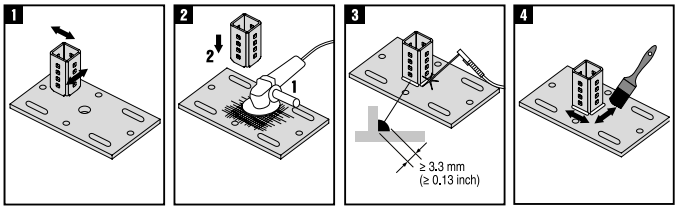

Наименование	Вес	Для использования с	Упаковка	Номер артикула	
MIC-SC90	1.44 кг	MI-90	2	**304824**[1]	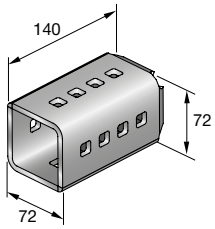
MIC-SC120	1.81 кг	MI-120	2	**304808**[1]	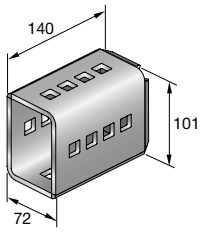

[1] Специальные сроки поставки. Для уточнения информации, пожалуйста, обратитесь к представителю Hilti.

Направляющая скоба для опоры MIC-PS/MIC-PSP

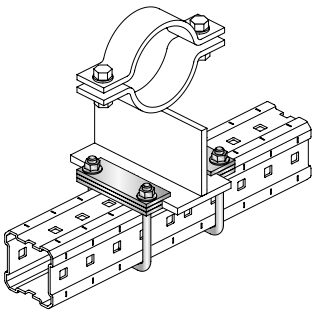

Области применения

- Модульная система для монтажа инженерных коммуникаций в промышленных зданиях: технологические трубопроводы, вентиляция, высоковольтные кабели, оборудование с высокими нагрузками
- Простое в установке, регулируемое и универсальное решение, отсутсвие необходимости использования сварки, для промышленного и коммерческого применения с высокими нагрузками
- Направляющая скоба для опоры

Преимущества

- Возможность свободного перемещения опорного башмака для монтажа труб в одном направлении
- Возможность полной регулировки
- Разделительные пластины позволяют использовать опоры для труб с опорными пластинами большей толщины

Технические данные

Состав материала	U-образный болт, пластина: DD11 MOD - HN 547, S235JR - DIN EN 10025, гайка: сталь, класс 8
Покрытие	HDG: U-образный болт, гайка 45 µm - DIN EN ISO 1461; пластина: 55 µm - DIN EN ISO 1461

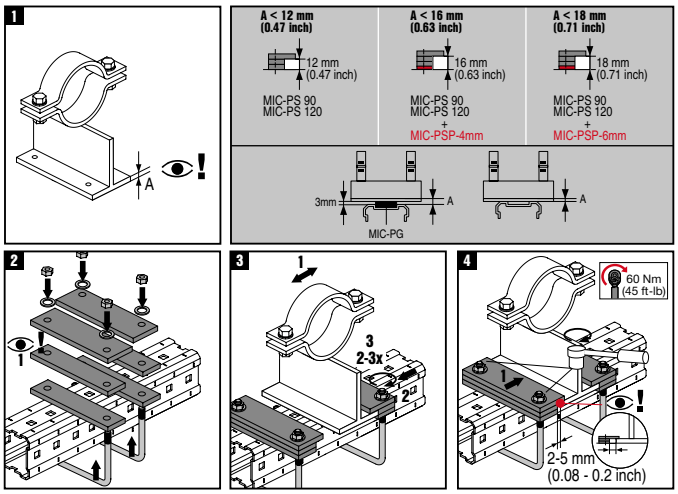

Наименование	Вес	Размер гаечного ключа	Момент затяжки	Для использования с	Упаковка	Номер артикула	
MIC-PS90	1.8 кг	19 мм	60 Нм	MI-90	4	**304838**[1]	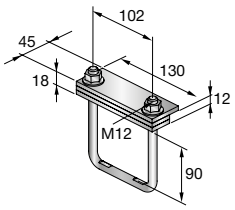
MIC-PS120	1.88 кг	19 мм	60 Нм	MI-120	4	**304839**[1]	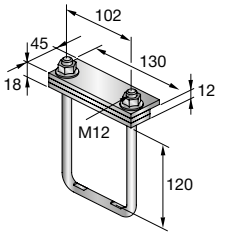

[1] Специальные сроки поставки. Для уточнения информации, пожалуйста, обратитесь к представителю Hilti.

Наименование	Вес	Размер гаечного ключа	Момент затяжки	Для использования с	Упаковка	Номер артикула	
MIC-PSP-4mm	0.22 кг			MI-120,MI-90	5	**283593**[1]	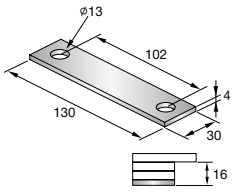
MIC-PSP-6mm	0.34 кг			MI-120,MI-90	5	**283594**[1]	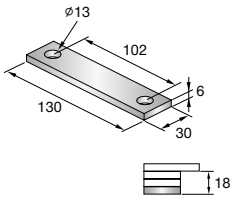

[1] Специальные сроки поставки. Для уточнения информации, пожалуйста, обратитесь к представителю Hilti.

	Одиночные нагрузки			
Наименование	**±Fx**	**-Fz**	**+Fz**	**Приложение нагрузки**
MIC-PSP-4mm				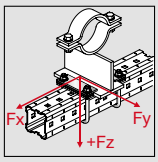
MIC-PSP-6mm				
MIC-PS90	4.2 кН	6 кН	30 кН	
MIC-PS120	4.2 кН	6 кН	30 кН	
Указанные значения нагрузок являются характеристическими. Коэффициент безопасности 1.5				

Направляющая скоба для опоры MIC-PG

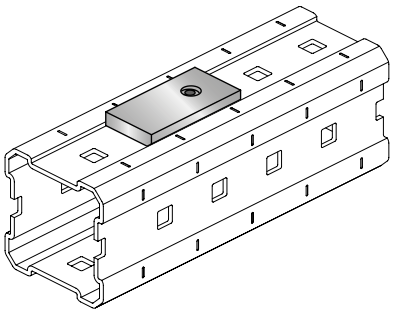

Преимущества

- Для использования направляющих скоб Hilti с U-образными хомутами Hilti для скользящего крепления трубопроводов

Технические данные

Состав материала	Пластина: PE-UH MW; анкер: PA
Диапазон температурных сопротивлений	-200 - 90° C

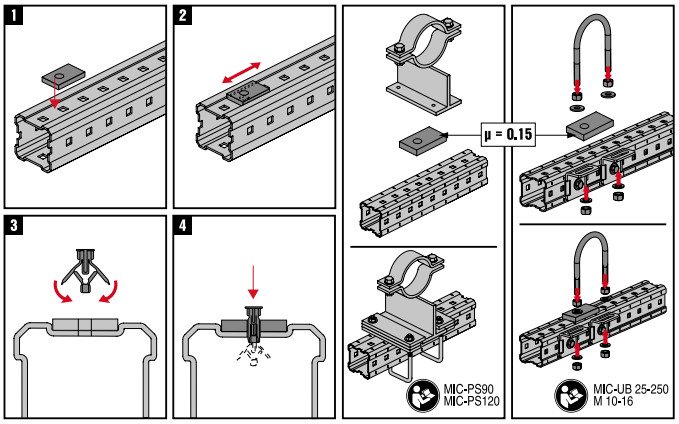

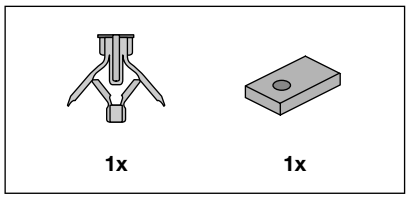

Наименование	Коэффициент трения скольжения	Вес	Для использования с	Упаковка	Номер артикула	
MIC-PG	0.15	0.02 кг	MI-120,MI-90	10	**304842**[1]	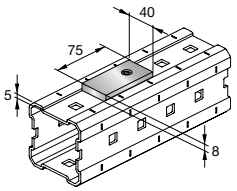

[1] Специальные сроки поставки. Для уточнения информации, пожалуйста, обратитесь к представителю Hilti.

	Одиночные нагрузки	
Наименование	**+Fz**	**Приложение нагрузки**
MIC-PG	30 кН	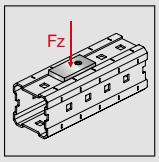
Указанные значения нагрузок являются характеристическими. Коэффициент безопасности 1.5		

Скоба MIA-BO

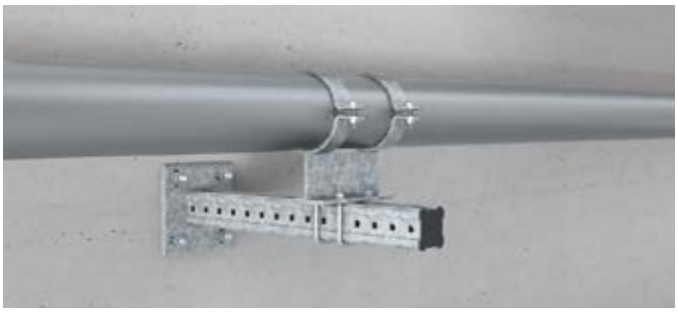

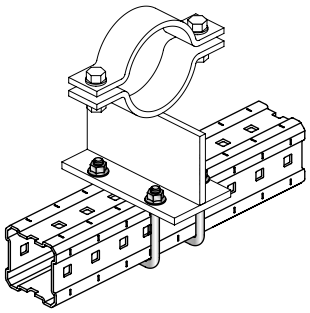

Области применения

- Крепление труб с зажимной системой для неподвижных опор
- Установка фиксирующих опор для малых нагрузок

Преимущества

- Легко и быстро устанавливаемая система опор для труб для фиксирующих опор для малых нагрузок

Технические данные

Состав материала	U-образный болт: DD11 MOD - HN 547, S235JR - DIN EN 10025, гайка: сталь, класс 8
Покрытие	Горячее цинкование HDG: 45 мкм - DIN EN ISO 1461

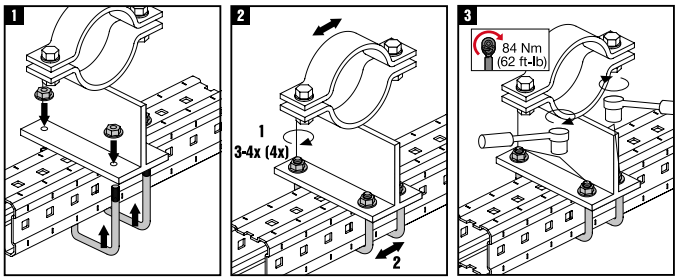

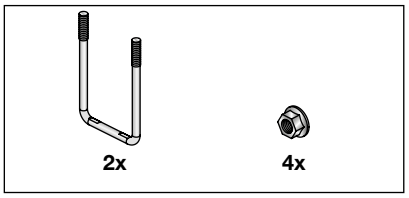

Наименование	Вес	Размер гаечного ключа	Момент затяжки	Для использования с	Упаковка	Номер артикула	
MIA-BO90-M12	0.6 кг	19 мм	84 Нм	MI-90	8	**304840**[1]	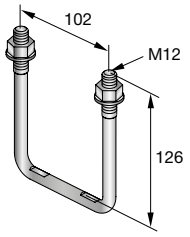

[1] Специальные сроки поставки. Для уточнения информации, пожалуйста, обратитесь к представителю Hilti.

Наименование	Вес	Размер гаечного ключа	Момент затяжки	Для использования с	Упаковка	Номер артикула	
MIA-BO120-M12	0.68 кг	19 мм	84 Нм	MI-120	8	**304841**[1]	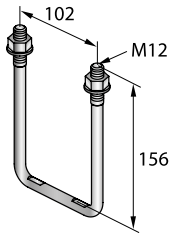

[1] Специальные сроки поставки. Для уточнения информации, пожалуйста, обратитесь к представителю Hilti.

	Одиночные нагрузки				
Наименование	**±Fx**	**±Fy**	**-Fz**	**+Fz**	**Приложение нагрузки**
MIA-BO90-M12	10 кН	12 кН	10 кН	30 кН	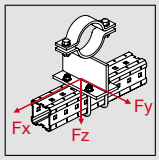
MIA-BO120-M12	10 кН	12 кН	10 кН	30 кН	
Указанные значения нагрузок являются характеристическими. Коэффициент безопасности 1.5					

Направляющая скоба для опоры MIC-PA

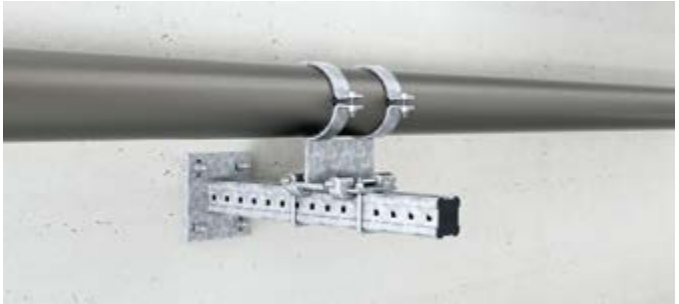

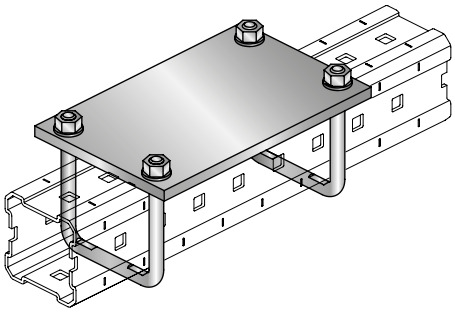

Области применения

- Направляющая скоба для опоры
- Крепление труб с зажимной системой для неподвижных опор
- Установка фиксирующих опор для малых нагрузок

Преимущества

- Переходные пластины заменяют фланец стальной балки, тем самым позволяя использовать традиционные зажимные системы опор для труб

Технические данные

Состав материала	U-образный болт, пластина: DD11 MOD - HN 547, S235JR - DIN EN 10025, гайка: сталь, класс 8

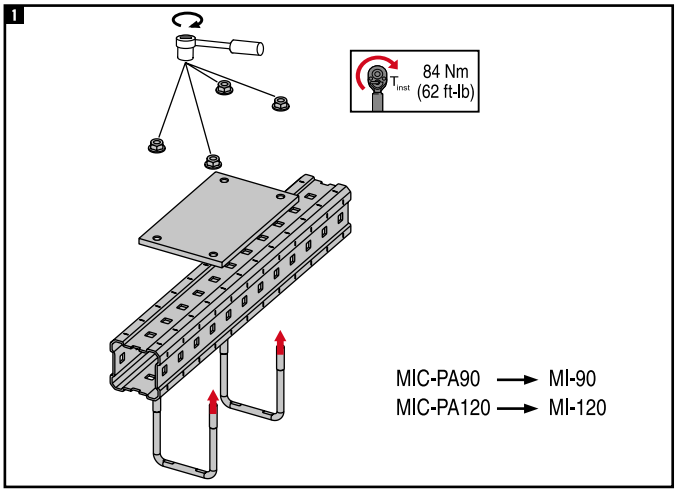

Наименование	Вес	Размер гаечного ключа	Момент затяжки	Для использования с	Упаковка	Номер артикула	
MIC-PA90	3.38 кг	19 мм	84 Нм	MI-90	2	**304836**[1]	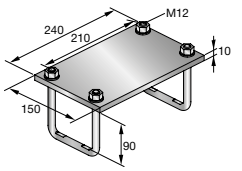
MIC-PA120	3.46 кг	19 мм	84 Нм	MI-120	2	**304837**[1]	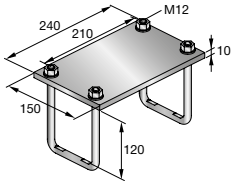

[1] Специальные сроки поставки. Для уточнения информации, пожалуйста, обратитесь к представителю Hilti.

Соединитель для U-образных хомутов (удлиненный) MIC-UB

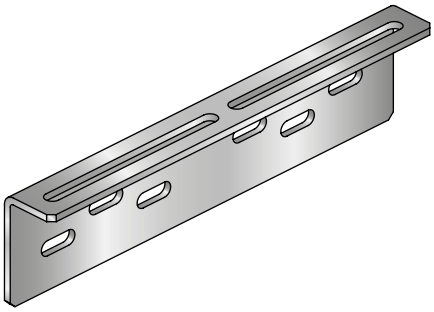

Области применения

- Крепление с использованием U-образных хомутов, для труб без изоляции
- Надежное крепление с помощью U-образных хомутов

Преимущества

- Возможность неограниченной регулировки положения трубы благодаря отверстию удлиненной формы
- Соединение позволяет оптимально распределить нагрузки
- Закрепленная опора для оптимального распределения нагрузки.

Технические данные

Состав материала	Соединитель, квадратная шайба: DD11 MOD - HN 547, S235JR - DIN EN 10025; шайба: DIN EN ISO 7089; болт: сталь, класс 8.8; гайка: сталь, класс 8
Покрытие	HDG: соединитель, квадратная шайба 55 µm - DIN EN ISO 1461; шайба, болт, гайка 45 µm - DIN EN ISO 1461

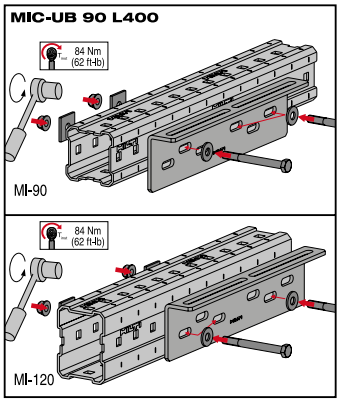

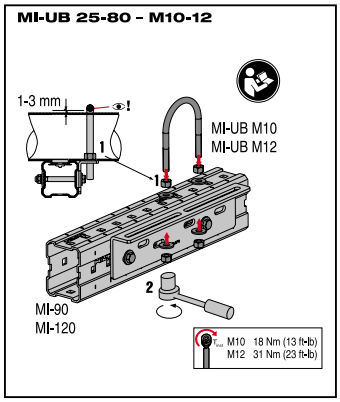

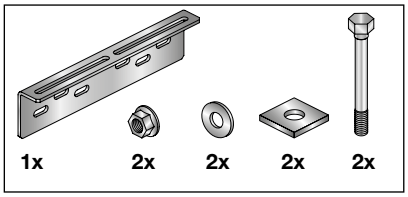

Наименование	Вес	Размер гаечного ключа	Для использования с	Упаковка	Номер артикула	
MIC-UB90-M12 L400	2.58 кг	19 мм	MI-90/MI-120	2	**304832**[1]	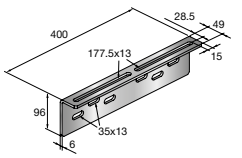

[1] Специальные сроки поставки. Для уточнения информации, пожалуйста, обратитесь к представителю Hilti.

	Одиночные нагрузки		
Наименование	**±Fy**	**-Fz**	**Приложение нагрузки**
Значения нагрузок действительны при использовании U-образных хомутов MI-UB Указанные значения нагрузок являются характеристическими. Коэффициент безопасности 1.5			

	Одиночные нагрузки		
MIC-UB90-M12 L400	0.15 кН	0.3 кН	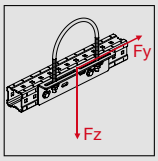
Значения нагрузок действительны при использовании U-образных хомутов MI-UB Указанные значения нагрузок являются характеристическими. Коэффициент безопасности 1.5			

Соединитель для U-образных хомутов MIC-UB

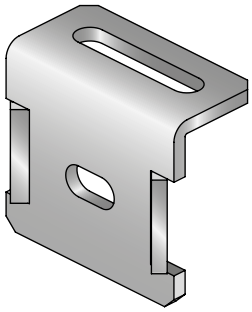

Области применения

- Крепление с использованием U-образных хомутов, для труб без изоляции
- Надежное крепление с помощью U-образных хомутов

Преимущества

- Надежная крепежная система для U-образных хомутов
- Отверстия удлиненной формы для точной регулировки положения трубы.
- Возможность неограниченной регулировки положения трубы благодаря отверстию удлиненной формы

Технические данные

Состав материала	Соединитель, квадратная шайба: DD11 MOD - HN 547, S235JR - DIN EN 10025; шайба: DIN EN ISO 7089; болт: сталь, класс 8.8; гайка: сталь, класс 8
Покрытие	HDG: соединитель, квадратная шайба 55 µm - DIN EN ISO 1461; болт, гайка 45 µm - DIN EN ISO 1461

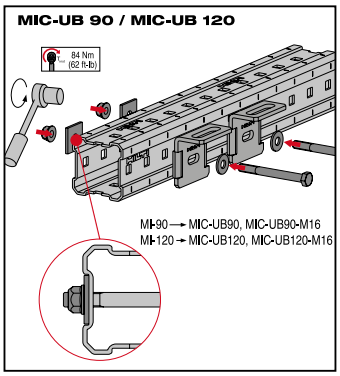

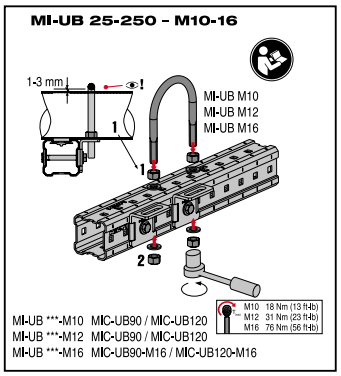

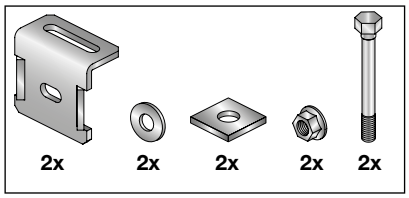

Наименование	Вес	Размер гаечного ключа	Для использования с	Упаковка	Номер артикула	
MIC-UB90-M16	1.24 кг	19 мм	MI-90	6	**304834**[1]	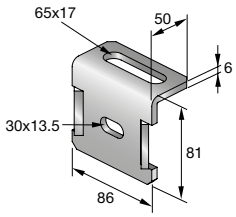
MIC-UB90-M12	1.26 кг	19 мм	MI-90	10	**304831**[1]	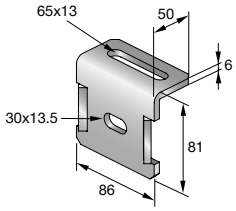

[1] Специальные сроки поставки. Для уточнения информации, пожалуйста, обратитесь к представителю Hilti.

Наименование	Вес	Размер гаечного ключа	Для использования с	Упаковка	Номер артикула	
MIC-UB120-M16	1.36 кг	19 мм	MI-120	6	**304835**[1]	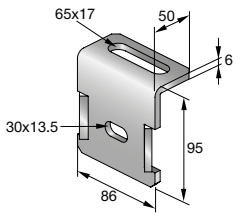
MIC-UB120-M12	1.38 кг	19 мм	MI-120	10	**304833**[1]	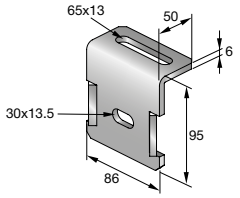

[1] Специальные сроки поставки. Для уточнения информации, пожалуйста, обратитесь к представителю Hilti.

	Одиночные нагрузки		
Наименование	**±Fy**	**-Fz**	**Приложение нагрузки**
MIC-UB90-M12	3.5 кН	1.8 кН	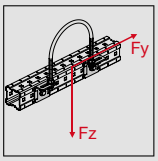
MIC-UB120-M12	3.5 кН	1.8 кН	
MIC-UB90-M16	3.5 кН	1.8 кН	
MIC-UB120-M16	3.5 кН	1.8 кН	

Значения нагрузок действительны при парном использовании
Указанные значения нагрузок являются характеристическими. Коэффициент безопасности 1.5

Роликовая опора для трубопроводов MI-DPR

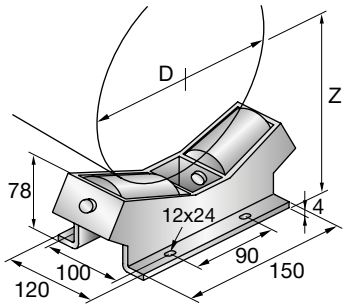

Области применения

- Опора с двойным роликом

Преимущества

- Размеры, подходящие для крепления к монтажной балке MI с использованием MIC-BO90-M12 или MIC-BO120-M12

Технические данные

Состав материала	Корпус: S235JRG-2 - DIN EN 10025, тип: E295 (St50), ось: нержавеющ. сталь 1.4541, подшипник: ПТФЭ
Покрытие	Покрытие — горячая оцинковка
Дополнительная информация о продуктах	Z= 0,532 x D + 46

Наименование	Диапазон диаметров труб	Вес	Для использования с	Упаковка	Номер артикула
MI-DPR	219 - 406 мм	5.5 кг	MI-90/MI-120	1	**304880**[1]

[1] Специальные сроки поставки. Для уточнения информации, пожалуйста, обратитесь к представителю Hilti.

	Одиночные нагрузки	
Наименование	**+Fz**	**Приложение нагрузки**
MI-DPR	15 кН	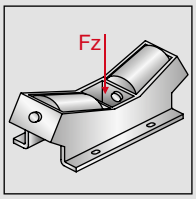

Указанные значения нагрузок являются характеристическими. Коэффициент безопасности 1.5

Поперечный соединитель MI/MQ MIC-MI/MQ-X

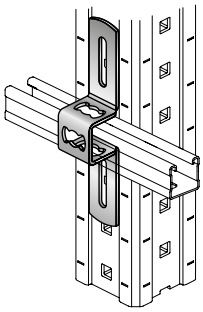

Области применения

- Надежная модульная система из четырех компонентов для труб диаметром до 600 мм без необходимости использования сварки.
- Это обеспечивает простое в установке, абсолютно надежное решение для фармацевтической, химической и нефтегазохимической отраслей или очистных сооружений и электростанций
- Непосредственное крепление монтажных профилей MQ к компонентам системы MI

Преимущества

- Непосредственное крепление к компонентам системы Hilti MQ
- Соединитель для оптимального распределения нагрузки и моментов
- Позволяет добиться точного распределения нагрузки и моментов

Технические данные

Состав материала	Соединитель: DD11 MOD - HN 547, S235JR - DIN EN 10025; болт: сталь, класс 8.8; гайка: сталь, класс 8
Покрытие	HDG: соединитель 55 µm - DIN EN ISO 1461; болт, гайка 40 µm - DIN EN ISO 10684

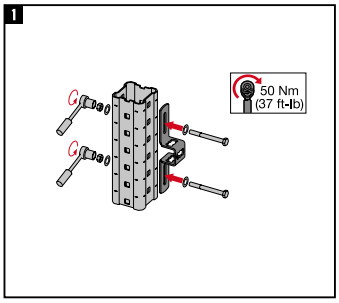

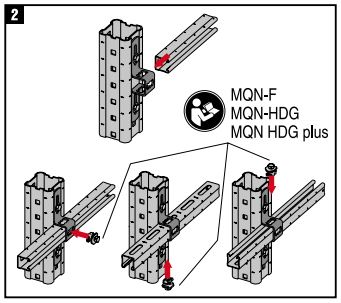

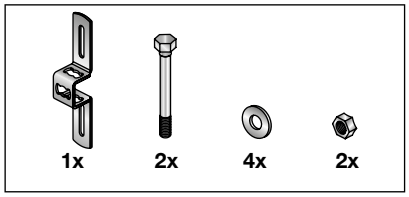

Наименование	Вес	Момент затяжки	Для использования с	Упаковка	Номер артикула	
MIC-MI/MQ-X	0.36 кг	50 Нм	MI-120 и MQ-41,MI-90,MQ-21D	16	**304881**[1]	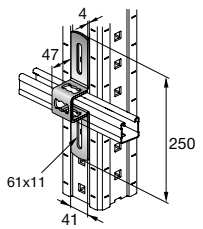

[1] Специальные сроки поставки. Для уточнения информации, пожалуйста, обратитесь к представителю Hilti.

	Одиночные нагрузки			
Наименование	**±Fx**	**±Fy**	**+Fz**	**Приложение нагрузки**
MIC-MI/MQ-X	0.8 кН	1.73 кН	0.4 кН	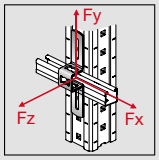

Указанные значения нагрузок являются характеристическими. Коэффициент безопасности 1.5

Соединитель MI/MQ MIC-MI/MQ M8

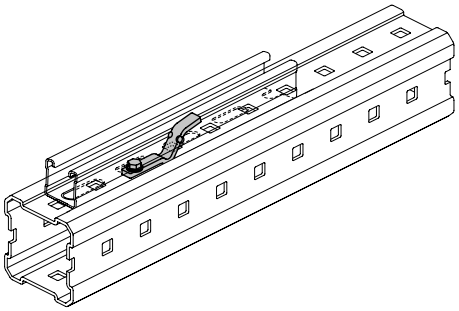

Области применения

- Непосредственное крепление монтажных профилей MQ к компонентам системы MI
- Это обеспечивает простое в установке, абсолютно надежное решение для фармацевтической, химической и нефтегазохимической отраслей или очистных сооружений и электростанций

Преимущества

- Позволяет добиться точного распределения нагрузки и моментов
- Соединитель для оптимального распределения нагрузки и моментов

Технические данные

Состав материала	Соединитель: DD11 MOD - HN 547, S235JR - DIN EN 10025; болт: сталь, класс 8.8
Покрытие	HDG: соединитель 55 µm - DIN EN ISO 1461; болт 45 µm - DIN EN ISO 1461

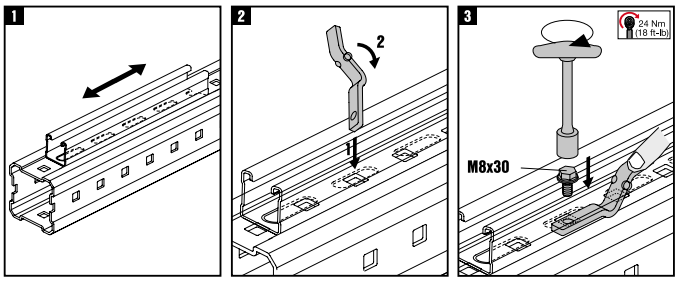

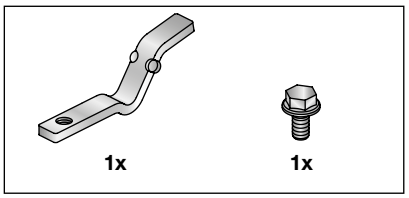

Наименование	Вес	Момент затяжки	Для использования с	Упаковка	Номер артикула	
MIC-MI/MQ-M8	0.05 кг	20 Нм	MI-90,Отдельные профили MI-120 и MQ	5	**304882**[1]	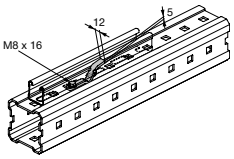

[1] Специальные сроки поставки. Для уточнения информации, пожалуйста, обратитесь к представителю Hilti.

	Одиночные нагрузки			
Наименование	**±Fx**	**±Fy**	**+Fz**	**Приложение нагрузки**
MIC-MI/MQ-M8	0.89 кН	6 кН	4 кН	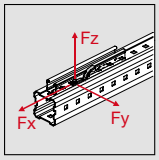

Указанные значения нагрузок являются характеристическими. Коэффициент безопасности 1.5

Крепежная пластина MIA-EH-P

Технические данные

Состав материала	Пластина: EN-GJMW-400-5 - DIN EN 1562, EN-GJMW-450-7 - DIN EN 1562; пружина: 1.4319 AISI 302, 1.4310 DIN EN 10088
Покрытие	Горячее цинкование HDG: 45 мкм - DIN EN ISO 1461

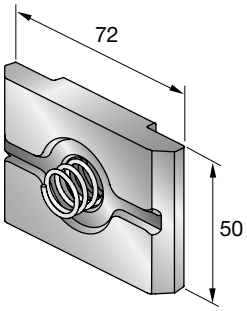

Наименование	Вес	Для использования с	Упаковка	Номер артикула
MIA-EH-P	0.28 кг	MI-120,MI-90	10	**304891**[1]

[1] Специальные сроки поставки. Для уточнения информации, пожалуйста, обратитесь к представителю Hilti.

Болт установочный MIA-OH

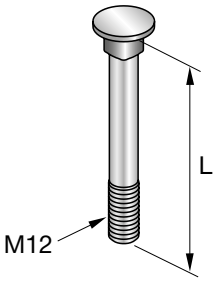

Технические данные	
Состав материала	Сталь, класс 8.8
Покрытие	Горячее цинкование HDG: 45 мкм - DIN EN ISO 1461

Наименование	Длина - L	Вес	Момент затяжки	Для использования с	Упаковка	Номер артикула
MIA-OH90	95 мм	0.1 кг	84 Нм	MI-90	10	**304889**[1]
MIA-OH120	127 мм	0.13 кг	84 Нм	MI-120	10	**304890**[1]

[1] Специальные сроки поставки. Для уточнения информации, пожалуйста, обратитесь к представителю Hilti.

Зубчатый установочный болт MIA-EH

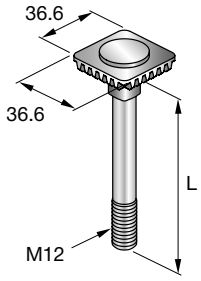

Технические данные	
Состав материала	Болт: сталь, класс 8.8; зубчатая пластина: EN-GJMW-400-5 - DIN EN 1562; EN-GJMW-450-7 - DIN EN 1562
Покрытие	Горячее цинкование HDG: 45 мкм - DIN EN ISO 1461

Наименование	Длина - L	Вес	Момент затяжки	Для использования с	Упаковка	Номер артикула
MIA-EH90	120 мм	0.16 кг	84 Нм	MI-90	10	**304887**[1]
MIA-EH120	150 мм	0.19 кг	84 Нм	MI-120	10	**304888**[1]

[1] Специальные сроки поставки. Для уточнения информации, пожалуйста, обратитесь к представителю Hilti.

Шестигранная контрящая гайка M12-F-SL-WS 3/4”

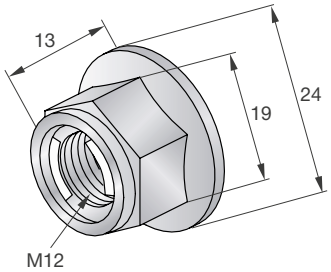

Технические данные	
Состав материала	Сталь, класс 8.8
Покрытие	HDG: 45 µm - DIN EN ISO 1461

Наименование	Вес	Момент затяжки	Упаковка	Номер артикула
M12-F-SL-WS 3/4”	0.02 кг	84 Нм	100	**382897**[1]

[1] Специальные сроки поставки. Для уточнения информации, пожалуйста, обратитесь к представителю Hilti.

Зубчатая пластина MIA-TP

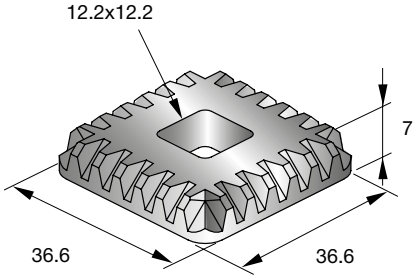

Технические данные	
Состав материала	EN-GJMW-400-5 - DIN EN 1562, EN-GJMW-450-7 - DIN EN 1562
Покрытие	HDG: 45 µm - DIN EN ISO 1461

Наименование	Вес	Для использования с	Упаковка	Номер артикула
MIA-TP	0.06 кг	MI-120,MI-90	20	**305707**[1]

[1] Специальные сроки поставки. Для уточнения информации, пожалуйста, обратитесь к представителю Hilti.

Болт с шестигранной головой M12-F

Технические данные	
Состав материала	Класс стали 8.8
Покрытие	Горячее цинкование (45 мкм)

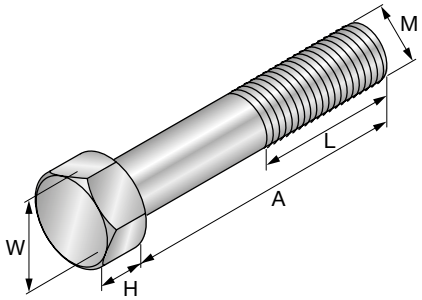

Наименование	Резьба - M	Длина резьбы - L	A	Высота - H	Размер гаечного ключа - W	Для использования с	Упаковка	Номер артикула
M12x120-F/8.8	M12	30 мм	120 мм	8 мм	19 мм	MI-120,MI-90	40	**283595**[1)]
M12x130-F/8.8	M12	36 мм	130 мм	8 мм	19 мм	MI-120,MI-90	40	**283596**[1)]

[1)] Специальные сроки поставки. Для уточнения информации, пожалуйста, обратитесь к представителю Hilti.

Монтажная струбцина MI-SGC

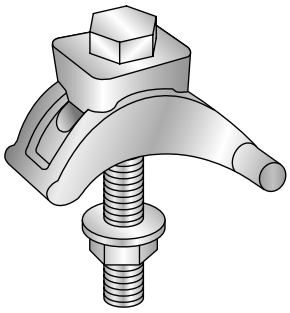

Области применения

- Монтажная струбцина MI для непосредственного крепления монтажной балки MI к стальным балкам

Преимущества

- Для стальных балок с толщиной полки от 3 мм до 36 мм и углом установки до 15°
- Монтажная струбцина не повреждает антикоррозионный защитный слой стальной балки
- Монтажная струбцина снабжена комплектом виброустойчивых шайб

Технические данные	
Состав материала	Хомут: EN-GJMB-350-10 - DIN EN 1562, EN-GJMW-400-5 - DIN EN 1562, EN-GJMW-450-6 - DIN EN 1562; болт: сталь, класс 8.8; гайка: сталь, класс 8
Покрытие	HDG: хомут 55 µm - DIN EN ISO 1461; U-образный болт, гайка 45 µm - DIN EN ISO 1461
Дополнительная информация о продуктах	(использовать попарно)

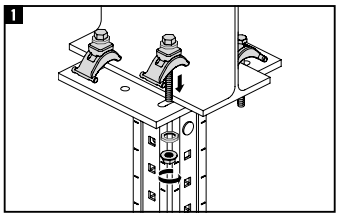

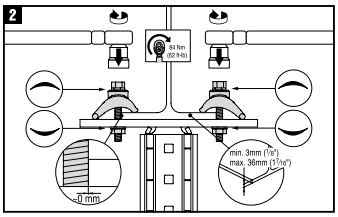

Наименование	Резьба - M	Вес	Ширина - B	Размер гаечного ключа	Момент затяжки	Упаковка	Номер артикула	
MI-SGC M12	M12	0.35 кг	30 мм	19 мм	84 Нм	16	**233859**[1)]	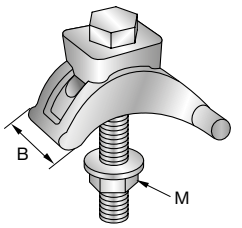

[1)] Специальные сроки поставки. Для уточнения информации, пожалуйста, обратитесь к представителю Hilti.

	Одиночные нагрузки			Динамические нагрузки			
Наименование	**±Fx**	**±Fy**	**±Fz**	**±Fx**	**±Fy**	**±Fz**	**Приложение нагрузки**
MI-SGC M12	5.8 кН	1.5 кН	1.5 кН	5.8 кН	0.78 кН	0.78 кН	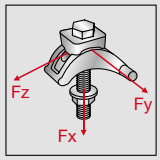

Все нагрузки применимы для одного зажима-крепежа для стальных балок
Значения нагрузок действительны при использовании на оцинкованной или горячеоинкованной стали
Указанные значения нагрузок являются характеристическими. Коэффициент безопасности 1.5

Монтажная струбцина MI-DGC

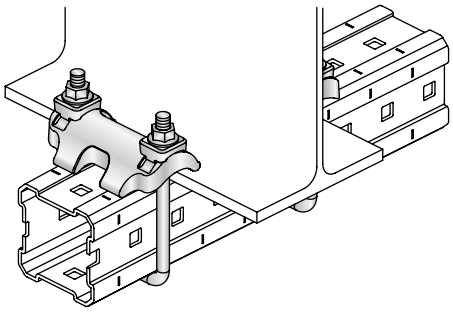

Области применения

- Монтажная струбцина MI для непосредственного крепления монтажной балки MI к стальным балкам

Преимущества

- Для стальных балок с толщиной полки от 3 мм до 36 мм и углом установки до 15°
- Монтажная струбцина не повреждает антикоррозионный защитный слой стальной балки
- Монтажная струбцина снабжена самоконтрящимися гайками

Технические данные

Состав материала	Хомут: EN-GJMB-350-10 - DIN EN 1562, EN-GJMW-400-5 - DIN EN 1562, EN-GJMW-450-6 - DIN EN 1562; U-образный болт: сталь, класс 8.8; гайка: сталь, класс 8
Покрытие	HDG: хомут 55 µm - DIN EN ISO 1461; U-образный болт, гайка 45 µm - DIN EN ISO 1461

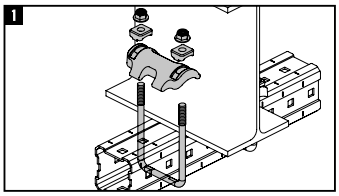

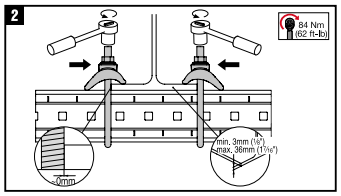

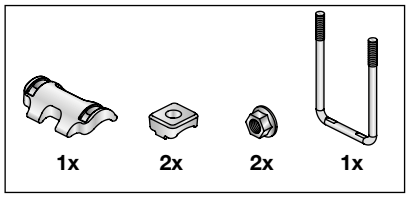

Наименование	Вес	Момент затяжки	Для использования с	Упаковка	Номер артикула	
MI-DGC 90	0.96 кг	84 Нм	MI-90	4	**233860**[1]	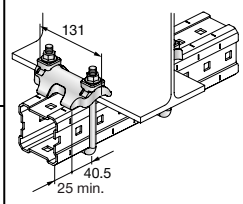
MI-DGC 120	1 кг	84 Нм	MI-120	4	**233861**[1]	

[1] Специальные сроки поставки. Для уточнения информации, пожалуйста, обратитесь к представителю Hilti.

	Одиночные нагрузки			Динамические нагрузки			
Наименование	**±Fx**	**±Fy**	**±Fz**	**±Fx**	**±Fy**	**+Fz**	**Приложение нагрузки**
MI-DGC 90	3 кН	3 кН	11.6 кН	1.56 кН	1.56 кН	11.6 кН	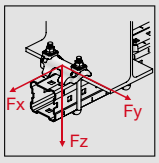
MI-DGC 120	3 кН	3 кН	11.6 кН	1.56 кН	1.56 кН	11.6 кН	

Все нагрузки применимы для одного зажима-крепежа для стальных балок
Значения нагрузок действительны при использовании на оцинкованной или горячеоинкованной стали
Указанные значения нагрузок являются характеристическими. Коэффициент безопасности 1.5

Декоративная заглушка для монтажных балок MIA-EC

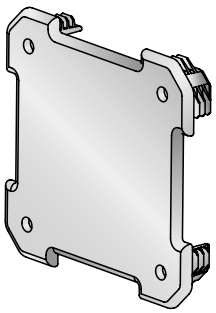

Области применения

- Края балки

Преимущества

- Надежная изоляция торцов монтажных балок.
- Встроенный канал для слива жидкости.

Технические данные

Состав материала	Moplen EP 240H
Диапазон температурных сопротивлений	-30 - 90° C

Наименование	Вес	Для использования с	Упаковка	Номер артикула	
MIA-EC90	0.02 кг	MI-90	25	**432077**	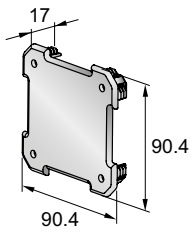
MIA-EC120	0.03 кг	MI-120	25	**432078**[1]	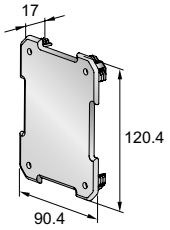

[1] Специальные сроки поставки. Для уточнения информации, пожалуйста, обратитесь к представителю Hilti.

U-образный хомут (горячее цинкование) MI-UB

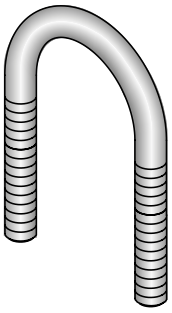

Области применения

- Модульная система для монтажа инженерных коммуникаций в промышленных зданиях: технологические трубопроводы, вентиляция, высоковольтные кабели, оборудование с высокими нагрузками
- Простое в установке, регулируемое и универсальное решение, отсутсвие необходимости использования сварки, для промышленного и коммерческого применения с высокими нагрузками
- Для труб без изоляции

Преимущества

- Небольшая поверхность соприкосновения между U-образным хомутом и трубой
- Сводит к минимуму вероятность появления местной коррозии
- Соответствует стандарту DIN для U-образных хомутов

Технические данные

Состав материала	U-образный болт: DD11 MOD - HN 547, S235JR - DIN EN 10025; гайка: сталь, класс 8; шайба: DIN EN ISO 7093-1-200HV
Покрытие	Горячее цинкование HDG: 45 мкм - DIN EN ISO 1461

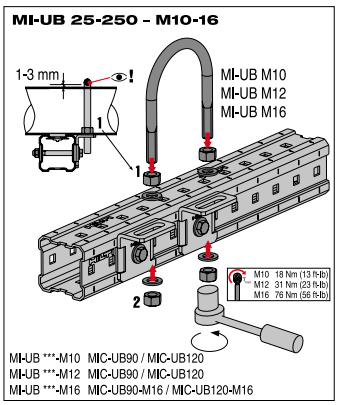

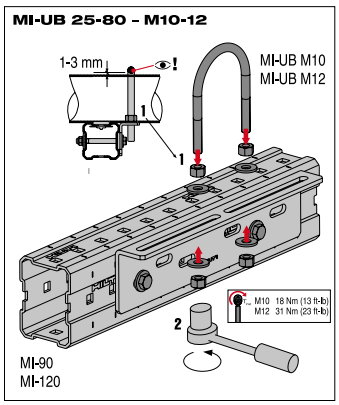

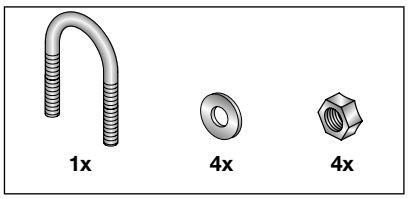

Наименование	Номинальный размер трубы	Резьба - M	Вес	Длина резьбы - L	Высота - H	Ширина - B	Упаковка	Номер артикула
MI-UB 25-M10	25 мм	M10 с припуском	0.13 кг	50 мм	76 мм	48 мм	20	**431587**
MI-UB 40-M10	40 мм	M10 с припуском	0.16 кг	50 мм	92 мм	62 мм	20	**431588**
MI-UB 50-M12	50 мм	M12 с припуском	0.24 кг	50 мм	109 мм	76 мм	20	**431589**
MI-UB 65-M12	65 мм	M12 с припуском	0.27 кг	50 мм	125 мм	94 мм	10	**431590**
MI-UB 80-M12	80 мм	M12 с припуском	0.29 кг	50 мм	138 мм	106 мм	10	**431591**
MI-UB 100-M16	100 мм	M16 с припуском	0.64 кг	60 мм	171 мм	136 мм	10	**431592**
MI-UB 125-M16	125 мм	M16 с припуском	0.72 кг	60 мм	191 мм	164 мм	10	**431593**
MI-UB 150-M16	150 мм	M16 с припуском	0.8 кг	60 мм	217 мм	192 мм	5	**431594**
MI-UB 200-M16	200 мм	M16 с припуском	1.01 кг	70 мм	283 мм	244 мм	5	**431595**
MI-UB 250-M16	250 мм	M16 с припуском	1.19 кг	70 мм	334 мм	298 мм	5	**431598**

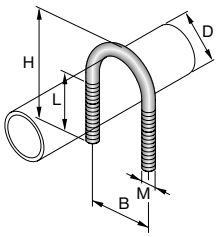

	Одиночные нагрузки		
Наименование	**±Fy**	**-Fz**	**Приложение нагрузки**
MI-UB 25-M10	3.5 кН	1.8 кН	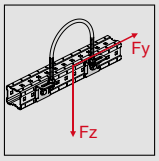
MI-UB 40-M10	3.5 кН	1.8 кН	
MI-UB 50-M12	3.5 кН	1.8 кН	
MI-UB 65-M12	3.5 кН	1.8 кН	
MI-UB 80-M12	3.5 кН	1.8 кН	
MI-UB 100-M16	3.5 кН	1.8 кН	
MI-UB 125-M16	3.5 кН	1.8 кН	
MI-UB 150-M16	3.5 кН	1.8 кН	
MI-UB 200-M16	3.5 кН	1.8 кН	
MI-UB 250-M16	3.5 кН	1.8 кН	
Указанные значения нагрузок являются характеристическими. Коэффициент безопасности 1.5			

U-образный хомут (оцинкованный) M-UB

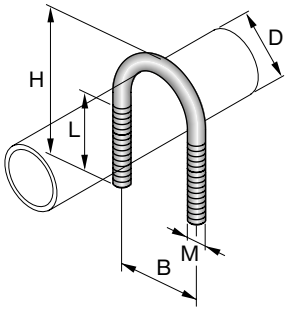

Области применения

- Крепление труб к профилям и консолям

Технические данные	
Состав материала	S235JR - DIN EN 10025
Покрытие	Холодное цинкование

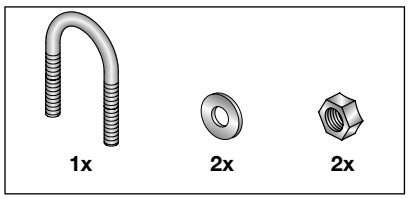

Наименование	Длина - L	Резьба - M	Высота - H	Ширина - B	Комплект поставки	Упаковка	Номер артикула
M-UB 1/2” оцинк	30 мм	M8	59 мм	30 мм	1x Скоба стальная круглая M-UB 1/2”	100	**409319**
M-UB 3/4” оцинк	30 мм	M8	63 мм	35 мм	1x Скоба стальная круглая M-UB 3/4”	100	**409320**
M-UB 1” оцинк	30 мм	M8	71 мм	42 мм	1x Скоба стальная круглая M-UB 1”	100	**409321**
M-UB 1 1/4” оцинк	30 мм	M8	79 мм	51 мм	1x Скоба стальная круглая M-UB 1” 1/4	100	**409322**
M-UB 1 1/2” оцинк	40 мм	M10	91 мм	59 мм	1x Скоба стальная круглая M-UB 1” 1/2	50	**409323**
M-UB 2” оцинк	40 мм	M10	103 мм	71 мм	1x Скоба стальная круглая M-UB 2”	50	**409324**
M-UB 2 1/2” оцинк	40 мм	M10	119 мм	87 мм	1x Скоба стальная круглая M-UB 2” 1/2	50	**409325**
M-UB 3” оцинк	40 мм	M10	131 мм	99 мм	1x Скоба стальная круглая M-UB 3”	50	**409326**
M-UB 3 1/2” оцинк	50 мм	M12	153 мм	114 мм	1x Скоба стальная круглая M-UB 3” 1/2	25	**409327**[1)]
M-UB 4” оцинк	50 мм	M12	167 мм	127 мм	1x Скоба стальная круглая M-UB 4”	25	**409328**
M-UB 5” оцинк	50 мм	M12	191 мм	152 мм	1x Скоба стальная круглая M-UB 5”	25	**409329**
M-UB 6” оцинк	50 мм	M12	219 мм	180 мм	1x Скоба стальная круглая M-UB 6”	25	**409330**
M-UB 8” оцинк	60 мм	M16	282 мм	236 мм	1x Скоба стальная круглая M-UB 8”	10	**409331**
M-UB 10” оцинк	60 мм	M16	336 мм	290 мм	1x Скоба стальная круглая M-UB 10”	10	**409332**

[1)] Специальные сроки поставки. Для уточнения информации, пожалуйста, обратитесь к представителю Hilti.

Опора для трубопроводов MI-PS 1/1

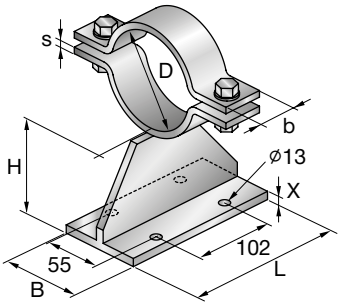

Области применения

- Надежная модульная система для монтажа трубопроводов, диаметром до 600 мм и различных вспомогательных стальных конструкций
- Крепление фиксирующих опор, с соединителем для направляющей опоры

Преимущества

- С крепежными отверстиями для установки фиксирующих опор для малых нагрузок
- Дополнительные диаметры предоставляются по запросу
- Простота установки, пониженное трение

Технические данные

Состав материала	Соединитель: S235JRG-2 - DIN EN 10025; болт: сталь, класс 8.8; гайка: сталь, класс 8
Покрытие	HDG: соединитель 70 µm - DIN EN ISO 1461; болт, гайка 45 µm - DIN EN ISO 1461

Наименование	Номинальный размер трубы	Длина - L	Вес	Высота - H	Ширина - B	X	Ширина и толщина поперечного сечения (b x s)	Упаковка	Номер артикула
MI-PS1/1 25-140	25 мм	250 мм	2.4 кг	140 мм	82 мм	7.4 мм	30 x 5 мм	1	**286957**[1)]
MI-PS1/1 25-85	25 мм	250 мм	2.8 кг	85 мм	80 мм	9 мм	30 x 5 мм	1	**304844**[1)]
MI-PS1/1 40-140	40 мм	250 мм	2.4 кг	140 мм	82 мм	7.4 мм	30 x 5 мм	1	**286958**[1)]
MI-PS1/1 40-85	40 мм	250 мм	2.8 кг	85 мм	80 мм	9 мм	30 x 5 мм	1	**304845**[1)]
MI-PS1/1 50-140	50 мм	250 мм	2.7 кг	140 мм	82 мм	7.4 мм	40 x 6 мм	1	**286959**[1)]
MI-PS1/1 50-85	50 мм	250 мм	3.2 кг	85 мм	80 мм	9 мм	40 x 6 мм	1	**304846**[1)]
MI-PS1/1 65-140	65 мм	250 мм	2.8 кг	140 мм	82 мм	7.4 мм	40 x 6 мм	1	**286960**[1)]
MI-PS1/1 65-85	65 мм	250 мм	3.3 кг	85 мм	80 мм	9 мм	40 x 6 мм	1	**304847**[1)]
MI-PS1/1 80-140	80 мм	250 мм	2.9 кг	140 мм	82 мм	7.4 мм	40 x 6 мм	1	**286961**[1)]
MI-PS1/1 80-85	80 мм	250 мм	3.3 кг	85 мм	80 мм	9 мм	40 x 6 мм	1	**304848**[1)]
MI-PS1/1 100-140	100 мм	250 мм	3.4 кг	140 мм	82 мм	7.4 мм	40 x 8 мм	1	**286962**[1)]
MI-PS1/1 100-85	100 мм	250 мм	3.8 кг	85 мм	80 мм	9 мм	40 x 8 мм	1	**304849**[1)]

Наименование	Номинальный размер трубы	Длина - L	Вес	Высота - H	Ширина - B	X	Ширина и толщина поперечного сечения (b x s)	Упаковка	Номер артикула
MI-PS1/1 125-140	125 мм	250 мм	3.6 кг	140 мм	82 мм	7.4 мм	40 x 8 мм	1	**286963**[1]
MI-PS1/1 125-85	125 мм	250 мм	4 кг	85 мм	80 мм	9 мм	40 x 8 мм	1	**304850**[1]
MI-PS1/1 150-140	150 мм	250 мм	3.8 кг	140 мм	82 мм	7.4 мм	40 x 8 мм	1	**286964**[1]
MI-PS1/1 150-85	150 мм	250 мм	4.2 кг	85 мм	80 мм	9 мм	40 x 8 мм	1	**304851**[1]

[1] Специальные сроки поставки. Для уточнения информации, пожалуйста, обратитесь к представителю Hilti.

Опора для трубопроводов MI-PS 2/1

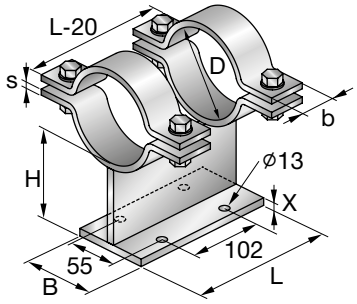

Области применения

- Надежная модульная система для монтажа трубопроводов, диаметром до 600 мм и различных вспомогательных стальных конструкций
- Это обеспечивает простые в установке, не требующие использования сварки, абсолютно надежные решения для промышленного (например, в фармацевтической и химической отраслях, на нефтеперерабатывающих заводах, электростанциях и т. д.) и коммерческого применения с интенсивной нагрузкой.
- Крепление фиксирующих опор, с соединителем для направляющей опоры

Преимущества

- С крепежными отверстиями для установки фиксирующих опор для малых нагрузок
- Дополнительные диаметры предоставляются по запросу
- Простота установки, пониженное трение

Технические данные

Состав материала	Соединитель: S235JRG-2 - DIN EN 10025; болт: сталь, класс 8.8; гайка: сталь, класс 8
Покрытие	HDG: соединитель 70 µm - DIN EN ISO 1461; болт, гайка 45 µm - DIN EN ISO 1461

Наименование	Номинальный размер трубы	Длина - L	Вес	Высота - H	Ширина - B	X	Ширина и толщина поперечного сечения (b x s)	Упаковка	Номер артикула
MI-PS2/1 25-85	25 мм	250 мм	3.3 кг	85 мм	80 мм	9 мм	30 x 5 мм	5	**304852**[1]
MI-PS2/1 25-140	25 мм	250 мм	3.7 кг	140 мм	80 мм	9 мм	30 x 5 мм	1	**286965**[1]
MI-PS2/1 40-85	40 мм	250 мм	3.4 кг	85 мм	80 мм	9 мм	30 x 5 мм	1	**304853**[1]
MI-PS2/1 40-140	40 мм	250 мм	3.8 кг	140 мм	80 мм	9 мм	30 x 5 мм	1	**286966**[1]
MI-PS2/1 50-85	50 мм	250 мм	4.1 кг	85 мм	80 мм	9 мм	40 x 6 мм	1	**304854**[1]
MI-PS2/1 50-140	50 мм	250 мм	4.5 кг	140 мм	80 мм	9 мм	40 x 6 мм	1	**286967**[1]
MI-PS2/1 65-85	65 мм	250 мм	4.3 кг	85 мм	80 мм	9 мм	40 x 6 мм	1	**304855**[1]
MI-PS2/1 65-140	65 мм	250 мм	4.7 кг	140 мм	80 мм	9 мм	40 x 6 мм	1	**286968**[1]
MI-PS2/1 80-85	80 мм	250 мм	4.5 кг	85 мм	80 мм	9 мм	40 x 6 мм	1	**304856**[1]
MI-PS2/1 80-140	80 мм	250 мм	4.8 кг	140 мм	80 мм	9 мм	40 x 6 мм	1	**286969**[1]
MI-PS2/1 100-85	100 мм	250 мм	5.3 кг	85 мм	80 мм	9 мм	40 x 8 мм	1	**304857**[1]
MI-PS2/1 100-140	100 мм	250 мм	5.8 кг	140 мм	80 мм	9 мм	40 x 8 мм	1	**286970**[1]
MI-PS2/1 125-85	125 мм	250 мм	5.7 кг	85 мм	80 мм	9 мм	40 x 8 мм	1	**304858**[1]
MI-PS2/1 125-140	125 мм	250 мм	6.1 кг	140 мм	80 мм	9 мм	40 x 8 мм	1	**286971**[1]
MI-PS2/1 150-85	150 мм	250 мм	6.1 кг	85 мм	80 мм	9 мм	40 x 8 мм	1	**304859**[1]
MI-PS2/1 150-140	150 мм	250 мм	6.6 кг	140 мм	80 мм	9 мм	40 x 8 мм	1	**286972**[1]
MI-PS2/1 200-107	200 мм	250 мм	8.5 кг	107 мм	100 мм	8.5 мм	50 x 8 мм	1	**304860**[1]
MI-PS2/1 200-142	200 мм	250 мм	8.9 кг	142 мм	100 мм	8.5 мм	50 x 8 мм	1	**286973**[1]
MI-PS2/1 250-107	250 мм	250 мм	9.5 кг	107 мм	100 мм	8.5 мм	50 x 8 мм	1	**304861**[1]
MI-PS2/1 250-142	250 мм	250 мм	9.9 кг	142 мм	100 мм	8.5 мм	50 x 8 мм	1	**286974**[1]
MI-PS2/1 300-107	300 мм	250 мм	10.5 кг	107 мм	100 мм	8.5 мм	50 x 8 мм	1	**304862**[1]
MI-PS2/1 300-142	300 мм	250 мм	10.9 кг	142 мм	100 мм	8.5 мм	50 x 8 мм	1	**286975**[1]

[1] Специальные сроки поставки. Для уточнения информации, пожалуйста, обратитесь к представителю Hilti.

Опора для трубопроводов MI-PS 2/2

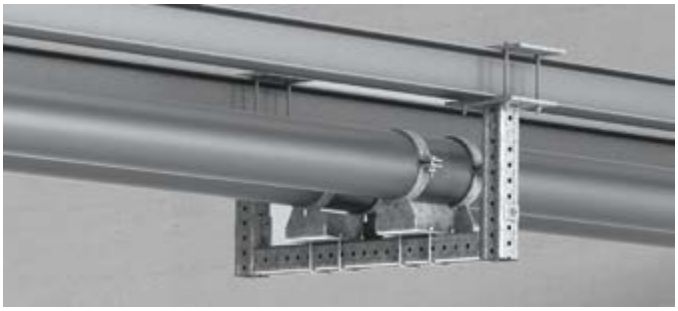

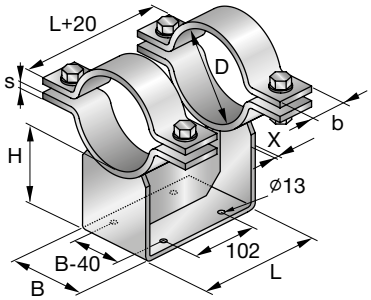

Области применения

- Крепление фиксирующих опор, с соединителем для направляющей опоры
- Установка фиксирующих опор для малых нагрузок
- Модель для высоких нагрузок для диаметров от 200 до 600

Преимущества

- Дополнительные диаметры предоставляются по запросу
- Простота установки, пониженное трение
- Усиленная модель для высоких нагрузок

Технические данные

Состав материала	Соединитель: S235JRG-2 - DIN EN 10025; болт: сталь, класс 8.8; гайка: сталь, класс 8
Покрытие	HDG: соединитель 70 µm - DIN EN ISO 1461; болт, гайка 45 µm - DIN EN ISO 1461

Наименование	Номинальный размер трубы	Длина - L	Вес	Высота - H	Ширина - B	X	Ширина и толщина поперечного сечения (b x s)	Упаковка	Номер артикула
MI-PS2/2 200-107	200 мм	290 мм	13.6 кг	107 мм	175 мм	10 мм	50 x 8 мм	1	**304863**[1)]
MI-PS2/2 200-142	200 мм	290 мм	15.8 кг	142 мм	175 мм	10 мм	50 x 8 мм	1	**286976**[1)]
MI-PS2/2 250-107	250 мм	290 мм	14.6 кг	107 мм	175 мм	10 мм	50 x 8 мм	1	**304864**[1)]
MI-PS2/2 250-142	250 мм	290 мм	16.5 кг	142 мм	175 мм	10 мм	50 x 8 мм	1	**286977**[1)]
MI-PS2/2 300-107	300 мм	290 мм	15.4 кг	107 мм	175 мм	10 мм	50 x 8 мм	1	**304865**[1)]
MI-PS2/2 300-142	300 мм	290 мм	17.3 кг	142 мм	175 мм	10 мм	50 x 8 мм	1	**286978**[1)]
MI-PS2/2 350-142	350 мм	290 мм	19.5 кг	142 мм	175 мм	10 мм	60 x 8 мм	1	**304866**[1)]
MI-PS2/2 350-192	350 мм	290 мм	21.7 кг	192 мм	175 мм	10 мм	60 x 8 мм	1	**286979**[1)]
MI-PS2/2 400-142	400 мм	290 мм	24.8 кг	142 мм	250 мм	10 мм	60 x 8 мм	1	**304867**[1)]
MI-PS2/2 400-192	400 мм	290 мм	27.8 кг	192 мм	250 мм	10 мм	60 x 8 мм	1	**286980**[1)]
MI-PS2/2 500-142	500 мм	290 мм	33.5 кг	142 мм	250 мм	10 мм	70 x 10 мм	1	**304868**[1)]
MI-PS2/2 500-192	500 мм	290 мм	36.5 кг	192 мм	250 мм	10 мм	70 x 10 мм	1	**286981**[1)]
MI-PS2/2 600-142	600 мм	290 мм	36.7 кг	142 мм	250 мм	10 мм	70 x 10 мм	1	**304869**[1)]
MI-PS2/2 600-192	600 мм	290 мм	39.8 кг	192 мм	250 мм	10 мм	70 x 10 мм	1	**286982**[1)]

[1)] Специальные сроки поставки. Для уточнения информации, пожалуйста, обратитесь к представителю Hilti.

Монтажный профиль HDG MQ-21-F

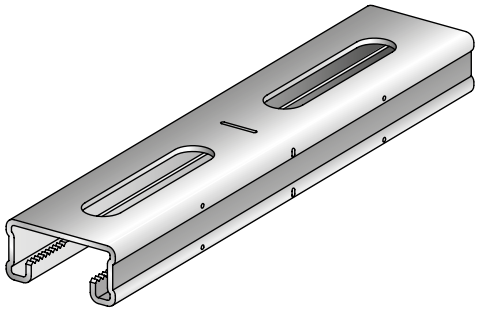

Области применения

- Рекомендуется для установки внутри помещений с повышенной влажностью, в наружной среде с малоактивной или неактивной атмосферой и на вентилируемых поверхностях
- Трубопроводы
- Воздуховоды

Преимущества

- С-образный профиль с зубцами на внутренних гранях
- Эстетический внешний вид
- Предварительно нанесенные маркировочные риски упрощают сборку, обрезку и установку

Технические данные

Состав материала	S235JR - DIN EN 10025
Покрытие	Горячеоцинк., толщина покрытия 45 мкм – DIN EN ISO 1461

Наименование	Высота	Длина	Толщина материала	Вес на метр длины	Согласования	Упаковка	Номер артикула	
MQ-21-F 3m	21 мм	3 м	2 мм	1480 г	RAL-GZ 655-C,Согласовано Российским морским регистром судоходства (08030000),Согласовано GL (19375-11НН)	3	**304096**[1]	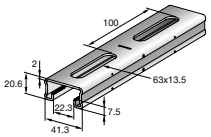
MQ-21-F 6m	21 мм	6 м	2 мм	1480 г	RAL-GZ 655-C,Согласовано Российским морским регистром судоходства (08030000),Согласовано GL (19375-11НН)	6	**304097**[1]	

[1] Специальные сроки поставки. Для уточнения информации, пожалуйста, обратитесь к представителю Hilti.

Монтажный профиль HDG MQ-41-F

Наименование	Высота	Длина	Толщина материала	Вес на метр длины	Согласования	Упаковка	Номер артикула	
MQ-41-F 3m	41 мм	3 м	2 мм	2130 г	RAL-GZ 655-C,Согласовано Российским морским регистром судоходства (08030000),Согласовано GL (19375-11HH)	3	**304099**	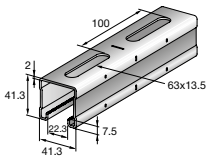
MQ-41-F 6m	41 мм	6 м	2 мм	2130 г	RAL-GZ 655-C,Согласовано Российским морским регистром судоходства (08030000),Согласовано GL (19375-11HH)	6	**304100**[1]	

[1] Специальные сроки поставки. Для уточнения информации, пожалуйста, обратитесь к представителю Hilti.

Монтажный профиль HDG MQ-52-F

Наименование	Высота	Длина	Толщина материала	Вес на метр длины	Согласования	Упаковка	Номер артикула	
MQ-52-F 3m	52 мм	3 м	2,5 мм	3010 г	RAL-GZ 655-C	3	**304102**[1]	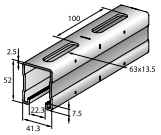
MQ-52-F 6m	52 мм	6 м	2,5 мм	3010 г	RAL-GZ 655-C	6	**304103**	

[1] Специальные сроки поставки. Для уточнения информации, пожалуйста, обратитесь к представителю Hilti.

Монтажный профиль HDG MQ-72-F

Наименование	Высота	Длина	Толщина материала	Вес на метр длины	Согласования	Упаковка	Номер артикула	
MQ-72-F 3m	72 мм	3 м	2,75 мм	4200 г	RAL-GZ 655-C	3	**304104**[1]	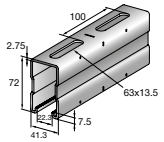
MQ-72-F 6m	72 мм	6 м	2,75 мм	4200 г	RAL-GZ 655-C	6	**304105**	

[1] Специальные сроки поставки. Для уточнения информации, пожалуйста, обратитесь к представителю Hilti.

Монтажный профиль MQ-21-HDG plus

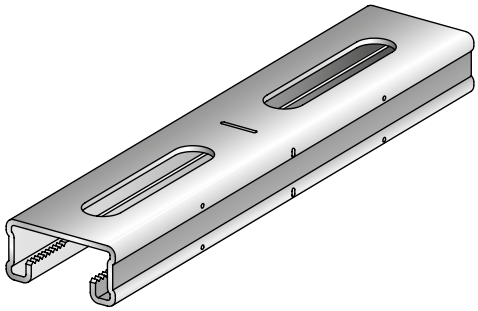

Области применения

- Рекомендуется для установки внутри помещений с повышенной влажностью, в наружной среде с малоактивной или неактивной атмосферой и на вентилируемых поверхностях
- Трубопроводы
- Воздуховоды

Преимущества

- С-образный профиль с зубцами на внутренних гранях
- Эстетический внешний вид
- Предварительно нанесенные маркировочные риски упрощают сборку, обрезку и установку

Технические данные

Состав материала	S235JR - DIN EN 10025
Покрытие	Непрерывное горячее цинкование, прибл. 70 мкм – DIN EN ISO 10326

Наименование	Высота	Длина	Толщина материала	Вес на метр длины	Согласования	Упаковка	Номер артикула	
MQ-21-HDG plus 6m	21 мм	6 м	2 мм	1480 г	RAL-GZ 655-C,Согласовано Российским морским регистром судоходства (08030000),Согласовано GL (19375-11НН)	6	**304098**[1]	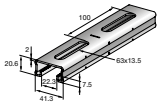

[1] Специальные сроки поставки. Для уточнения информации, пожалуйста, обратитесь к представителю Hilti.

Монтажный профиль MQ-41-HDG plus

Наименование	Высота	Длина	Толщина материала	Вес на метр длины	Согласования	Упаковка	Номер артикула	
MQ-41-HDG plus 6m	41 мм	6 м	2 мм	2130 г	RAL-GZ 655-C,Согласовано Российским морским регистром судоходства (08030000),Согласовано GL (19375-11НН)	6	**304101**	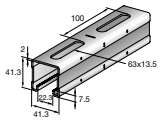

Монтажный профиль HDG MQ-21 D-F

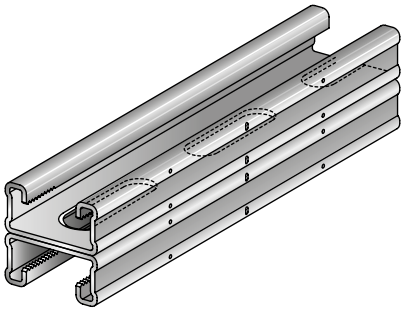

Области применения

- Рекомендуется для установки внутри помещений с повышенной влажностью, в наружной среде с малоактивной или неактивной атмосферой и на вентилируемых поверхностях
- Трубопроводы
- Воздуховоды

Преимущества

- С-образный профиль с зубцами на внутренних гранях
- Эстетический внешний вид
- Предварительно нанесенные маркировочные риски упрощают сборку, обрезку и установку

Технические данные

Состав материала	S250GD - DIN EN 10326
Покрытие	Горячеоцинк., толщина покрытия 45 мкм – DIN EN ISO 1461

Наименование	Высота	Длина	Толщина материала	Вес на метр длины	Согласования	Упаковка	Номер артикула	
MQ-21 D-F 3m	41 мм	3 м	2 мм	2970 г	RAL-GZ 655-C,Согласовано Российским морским регистром судоходства (08030000),Согласовано GL (19375-11НН)	3	**304107**[1]	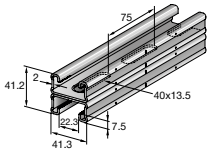
MQ-21 D-F 6m	41 мм	6 м	2 мм	2970 г	RAL-GZ 655-C,Согласовано Российским морским регистром судоходства (08030000),Согласовано GL (19375-11НН)	6	**304108**[1]	

[1] Специальные сроки поставки. Для уточнения информации, пожалуйста, обратитесь к представителю Hilti.

Монтажный профиль HDG MQ-41 D-F

Наименование	Высота	Длина	Толщина материала	Вес на метр длины	Согласования	Упаковка	Номер артикула	
MQ-41 D-F 3m	83 мм	3 м	2 мм	4290 г	RAL-GZ 655-C	3	**304109**[1]	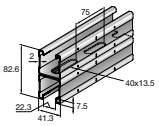
MQ-41 D-F 6m	83 мм	6 м	2 мм	4290 г	RAL-GZ 655-C	6	**304110**[1]	

[1] Специальные сроки поставки. Для уточнения информации, пожалуйста, обратитесь к представителю Hilti.

Монтажный двойной профиль (горячее цинкование - HDG) MQ-52-72 D-F

Наименование	Высота	Длина	Толщина материала	Вес на метр длины	Согласования	Упаковка	Номер артикула	
MQ-52-72 D-F 6m	124 мм	6 м	2,5 мм, 2,75 мм	7260 г	RAL-GZ 655-C	6	**304112**[1]	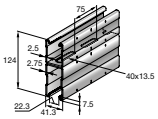

[1] Специальные сроки поставки. Для уточнения информации, пожалуйста, обратитесь к представителю Hilti.

Монтажный двойной профиль (горячее цинкование - HDG) MQ-124X D-F

Наименование	Высота	Длина	Толщина материала	Вес на метр длины	Согласования	Упаковка	Номер артикула	
MQ-124X D-F 6M	124 мм	6 м	3 мм	10900 г	RAL-GZ 655-C	6	**370594**[1]	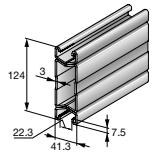

[1] Специальные сроки поставки. Для уточнения информации, пожалуйста, обратитесь к представителю Hilti.

Монтажный профиль MQ-21 D-HDG plus

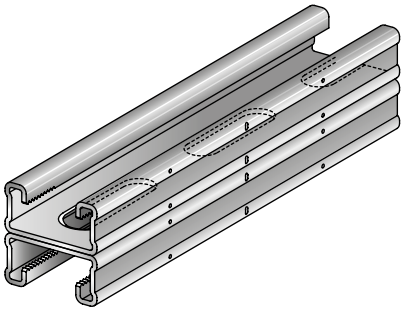

Области применения

- Рекомендуется для установки внутри помещений с повышенной влажностью, в наружной среде с малоактивной или неактивной атмосферой и на вентилируемых поверхностях
- Трубопроводы
- Воздуховоды

Преимущества

- С-образный профиль с зубцами на внутренних гранях
- Эстетический внешний вид
- Предварительно нанесенные маркировочные риски упрощают сборку, обрезку и установку

Технические данные

Состав материала	S235JR - DIN EN 10025
Покрытие	Непрерывное горячее цинкование, прибл. 70 мкм – DIN EN ISO 10326

Наименование	Высота	Длина	Толщина материала	Вес на метр длины	Согласования	Упаковка	Номер артикула	
MQ-21-D-HDG plus 6M	41 мм	6 м	2 мм	2980 г	RAL-GZ 655-C,Согласовано Российским морским регистром судоходства (08030000),Согласовано GL (19375-11HH)	6	**284385**	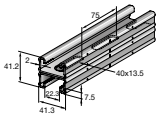

Двойной монтажный профиль (Горячее цинкование - HDG plus) MQ-41 D-HDG plus

Наименование	Высота	Длина	Толщина материала	Вес на метр длины	Согласования	Упаковка	Номер артикула	
MQ-41 D-HDG plus 6m	83 мм	6 м	2 мм	4290 г	RAL-GZ 655-C	6	**304111**	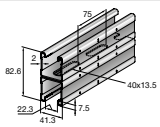

Технические данные MQ профилей (Оцинкованная сталь)

Определение осей

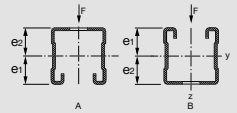

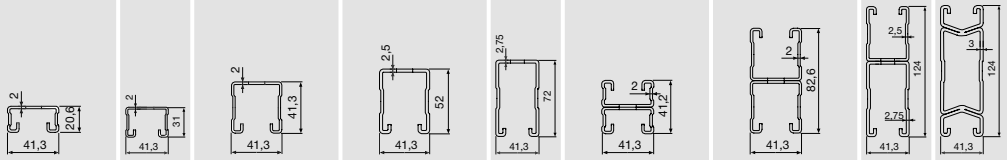

			MQ-21-F	MQ-21-HDG plus	MQ-31-HDG plus	MQ-41-F	MQ-41-HDG plus	MQ-52-F	MQ-52-HDG plus	MQ-72-F	MQ-21D-F	MQ-21D-HDG plus	MQ-41D-F	MQ-41D-HDG plus	MQ-52-72D-F	MQ-124XD-F
Толщина стенки	t	[мм]	2,0	2,0	2,0	2,0	2,0	2,5	2,5	2,75	2,0	2,0	2,0	2,0	2,5/2,75	3,0
Площадь сечения	A	[мм²]	165,3	165,3	204,9	245,1	245,1	352,1	352,1	492,8	330,6	330,6	490,3	490,3	844,9	1237,2
Масса профиля		[кг/м]	1,48	1,48	1,76	2,13	2,13	3,01	3,01	4,20	2,97	2,90	4,29	4,29	7,26	10,09
Длина профиля		[м]	3/6	6	3/6	3/6	6	3/6	6	3/6	3/6	6	3/6	6	6	6
Материал																
S235JR (DIN EN 10025)			•	•	•	•	•	•	•	•		•		•		
S250GD (DIN EN 10346)											•		•		•	•
Допустимое напряжение	δ_{perm}	[Н/мм²]	152,6	188,3	181,8	152,6	175,3	152,6	181,8	152,6	152,6	188,3	152,6	175,3	152,6	152,6
Модуль упругости		[Н/мм²]	210000	210000	210000	210000	210000	210000	210000	210000	210000	210000	210000	210000	210000	210000
Поверхность																
Гальванизация, 45 µм - DIN EN ISO 1461			•			•		•		•	•		•		•	•
Горячая гальванизация, 70 µм - DIN EN 10326				•	•		•		•			•		•		
Поперечное сечение: Ось Y																
Линия центров тяжести A[1)]	e_1	[мм]	10,84	10,84	16,01	21,13	21,13	26,67	26,67	36,79	20,60	20,60	41,30	41,30	62,02	62,00
Линия центров тяжести B	e_2	[мм]	9,76	9,76	14,99	20,17	20,17	25,33	25,33	35,22	20,60	20,60	41,30	41,30	61,99	62,00
Момент инерции	I_y	[см⁴]	0,92	0,92	2,60	5,37	5,37	11,41	11,41	28,70	4,98	4,98	30,69	30,69	115,41	188,04
Момент сопротивления сечения A	W_{y1}	[см³]	0,85	0,85	1,62	2,54	2,54	4,28	4,28	7,80	2,42	2,42	7,43	7,43	18,61	30,33
Момент сопротивления сечения B	W_{y2}	[см³]	0,94	0,94	1,73	2,66	2,66	4,50	4,50	8,15	2,42	2,42	7,43	7,43	18,62	30,33
Радиус инерции	i_y	[см]	0,74	0,74	1,13	1,48	1,48	1,80	1,80	2,41	1,23	1,23	2,50	2,50	3,70	3,90
Допустимый момент [2)]	M_y	[Nm]	129	159	295	388	446	653	778	1190	369	455	1134	1303	2834	4628
Ось Z																
Момент инерции	I_z	[см⁴]	4,39	4,39	5,83	7,33	7,33	10,79	10,79	15,40	8,78	8,78	14,67	14,67	26,13	31,62
Момент сопротивления сечения	W_z	[см³]	2,13	2,13	2,82	3,55	3,55	5,23	5,23	7,46	4,25	4,25	7,10	7,10	12,65	15,31
Радиус инерции	i_z	[см]	1,63	1,63	1,69	1,73	1,73	1,75	1,75	1,77	1,63	1,63	1,73	1,73	1,76	1,60

• Допустимое напряжение $\sigma_D / y_{G/Q}$ где $K\sigma_D / y_{G/Q} = 1,4$.

Диаграмма выбора профиля:

• Однопролетная балка с одиночной нагрузкой приложенной в центре пролета, L/2 Все значения рассчитаны для допустимого напряжения стали Крек.
• При действии нескольких нагрузок на однопролетную балку они могут быть суммированы и рассматриваться как одна нагрузка, действующая посередине пролета. Этот метод является безопасным.
• Допустимые напряжения стали и макс. отклонение L/200 не превышены при данных максимальных пролетах между профилями, L [мм].
• С учетом веса профиля.

Технические данные MQ профилей (макс. Пролёт/Прогиб от сосредоточенной нагрузки)

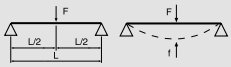

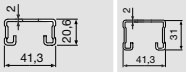

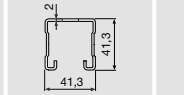

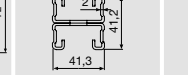

Нагрузка F [кН]	MQ-21-F L	MQ-21-F f	MQ-21-HDG plus L	MQ-21-HDG plus f	MQ-31-HDG plus L	MQ-31-HDG plus f	MQ-41-F L	MQ-41-F f	MQ-41-HDG plus L	MQ-41-HDG plus f	MQ-52-F L	MQ-52-F f	MQ-52-HDG plus L	MQ-52-HDG plus f	MQ-72-F L	MQ-72-F f	MQ-21D-F L	MQ-21D-F f	MQ-21D-HDG plus L	MQ-21D-HDG plus f	MQ-41D-F L	MQ-41D-F f	MQ-41D-HDG plus L	MQ-41D-HDG plus f	MQ-52-72D-F L	MQ-52-72D-F f	MQ-124XD-F L	MQ-124XD-F f
	Максимальный пролёт L [см] / прогиб f [мм], макс. L/200																											
0,25	133	7	133	7	218	11	306	15	306	15	419	21	419	21	599	30	288	14	288	14	600	28	600	28	600	10	600	7
0,50	95	5	95	5	159	8	226	11	226	11	321	16	321	16	482	24	216	11	216	11	496	25	496	25	600	14	600	10
0,75	68	3	78	4	131	7	187	9	187	9	268	13	268	13	411	21	179	9	179	9	424	21	424	21	600	19	600	13
1,00	51	1	63	3	114	6	153	7	163	8	235	12	235	12	364	18	145	6	156	8	375	19	375	19	600	23	600	16
1,25	41	<1	51	2	94	4	123	4	141	7	204	10	211	11	329	16	116	4	140	7	340	17	340	17	600	28	600	18
1,50	34	<1	42	1	78	3	103	3	118	5	171	7	193	10	303	15	97	3	120	5	291	13	313	16	576	29	576	19
1,75	29	<1	36	<1	67	2	88	2	101	3	147	5	175	8	264	12	84	2	103	4	252	10	288	14	541	27	541	17
2,00	26	<1	32	<1	59	2	77	2	89	3	129	4	154	6	233	9	73	2	90	3	222	8	254	11	511	26	511	16
2,25	23	<1	28	<1	52	1	69	1	79	2	115	3	137	5	208	7	65	1	80	2	198	6	227	9	470	22	470	14
2,50	20	<1	25	<1	47	1	62	1	71	2	104	3	124	4	188	6	59	1	72	2	179	5	205	7	428	19	428	12
2,75	19	<1	23	<1	43	<1	56	<1	65	1	94	2	112	3	171	5	53	<1	66	2	163	4	187	6	393	16	393	10
3,00	17	<1	21	<1	39	<1	52	<1	59	1	87	2	103	3	157	4	49	<1	60	1	150	3	172	5	363	14	363	9
3,50	15	<1	18	<1	34	<1	44	<1	51	<1	74	1	89	2	135	3	42	<1	52	<1	129	3	148	4	315	10	315	7
4,00	13	<1	16	<1	29	<1	39	<1	44	<1	65	<1	78	2	118	2	37	<1	45	<1	113	2	129	3	277	8	277	5
4,50	11	<1	14	<1	26	<1	34	<1	39	<1	58	<1	69	1	105	2	-	-	-	-	100	2	115	2	248	6	248	4
5,00	10	<1	12	<1	23	<1	31	<1	36	<1	52	<1	62	1	95	2	-	-	-	-	90	1	104	2	224	5	224	3
6,00	8	<1	10	<1	19	<1	26	<1	30	<1	43	<1	52	<1	80	1	-	-	-	-	76	<1	87	1	191	4	191	3
7,00	7	<1	9	<1	17	<1	22	<1	25	<1	37	<1	44	<1	68	<1	-	-	-	-	65	<1	75	<1	164	3	164	2
8,00	6	<1	7	<1	14	<1	19	<1	22	<1	33	<1	39	<1	59	<1	-	-	-	-	57	<1	65	<1	141	2	141	1

Пример:

- На профиль с интервалом L=100 см действует сила 1,0 кН (~ 100 кг), профиль с одним пролетом.

Решение:

- Выберите строчку для нагрузки F = 1,0 кН.
- Можно использовать профили от MQ-31 до MQ-124X D допустимый пролет (значения в таблице) равен или превышает требуемый пролет L = 100 см.

Технические данные MQ профилей (макс. Пролёт/Прогиб от равномерно-распределённой нагрузки)

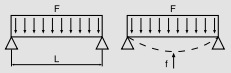

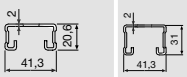

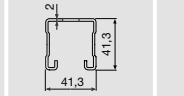

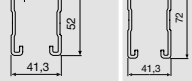

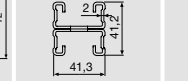

Нагрузка F [кН]	MQ-21-F L	MQ-21-F f	MQ-21-HDG plus L	MQ-21-HDG plus f	MQ-31-HDG plus L	MQ-31-HDG plus f	MQ-41-F L	MQ-41-F f	MQ-41-HDG plus L	MQ-41-HDG plus f	MQ-52-F L	MQ-52-F f	MQ-52-HDG plus L	MQ-52-HDG plus f	MQ-72-F L	MQ-72-F f	MQ-21D-F L	MQ-21D-F f	MQ-21D-HDG plus L	MQ-21D-HDG plus f	MQ-41D-F L	MQ-41D-F f	MQ-41D-HDG plus L	MQ-41D-HDG plus f	MQ-52-72D-F L	MQ-52-72D-F f	MQ-124XD-F L	MQ-124XD-F f
	Максимальный пролёт L [см] / прогиб f [мм], макс. L/200																											
0,25	164	8	164	8	266	13	365	18	365	18	484	24	484	24	600	23	340	17	340	17	600	22	600	22	600	8	600	6
0,50	120	6	120	6	198	10	279	14	279	14	387	19	387	19	563	28	264	13	264	13	578	29	578	29	600	11	600	8
0,75	98	5	98	5	164	8	233	12	233	12	330	16	329	16	493	25	222	11	222	11	507	25	507	25	600	14	600	10
1,00	86	4	86	4	143	7	204	10	204	10	291	15	291	15	442	22	195	10	195	10	456	23	456	23	600	17	600	11
1,25	77	4	77	4	128	6	183	9	183	9	263	13	263	13	404	20	176	9	176	9	417	21	417	21	600	19	600	13
1,50	68	3	70	4	117	6	168	8	168	8	242	12	242	12	374	19	161	8	161	8	386	19	386	19	600	22	600	15
1,75	59	2	65	3	109	5	156	8	156	8	225	11	225	11	350	17	150	7	150	7	361	18	361	18	600	25	600	17
2,00	51	2	61	3	102	5	146	7	146	7	211	11	211	11	329	16	140	7	140	7	340	17	340	17	600	28	600	18
2,25	45	1	56	3	96	5	136	7	138	7	200	10	200	10	312	16	129	6	133	7	322	16	322	16	591	30	600	20
2,50	41	1	51	2	91	5	123	5	131	7	190	9	190	9	297	15	116	5	126	6	307	15	307	15	566	28	600	22
2,75	37	<1	46	2	85	4	112	4	125	6	181	9	181	9	284	14	106	4	120	6	293	15	293	15	545	27	600	24
3,00	34	<1	42	2	78	3	103	4	118	6	171	8	174	9	273	14	97	3	115	6	282	14	282	14	525	26	600	26
3,50	29	<1	36	1	67	3	88	3	101	4	147	6	161	8	253	13	84	3	103	5	252	12	262	13	492	25	600	29
4,00	25	<1	31	<1	59	2	77	2	89	3	129	5	151	8	232	11	73	2	90	4	222	9	245	12	464	23	576	29
4,50	22	<1	28	<1	52	2	69	2	79	3	115	4	137	6	208	9	-	-	-	-	198	7	227	11	440	22	548	27
5,00	20	<1	25	<1	47	1	62	1	71	2	104	3	123	5	188	7	-	-	-	-	179	6	205	9	419	21	524	26
6,00	16	<1	21	<1	39	<1	51	<1	59	1	87	2	103	4	157	5	-	-	-	-	149	4	172	6	363	16	484	24
7,00	14	<1	17	<1	33	<1	44	<1	51	1	74	2	88	3	135	4	-	-	-	-	128	3	147	5	314	12	451	23
8,00	12	<1	15	<1	29	<1	38	<1	44	<1	65	1	77	2	118	3	-	-	-	-	113	2	129	4	277	9	424	21

Технические данные MQ профилей (макс. Нагрузка/Прогиб от сосредоточенной нагрузки)

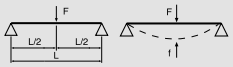

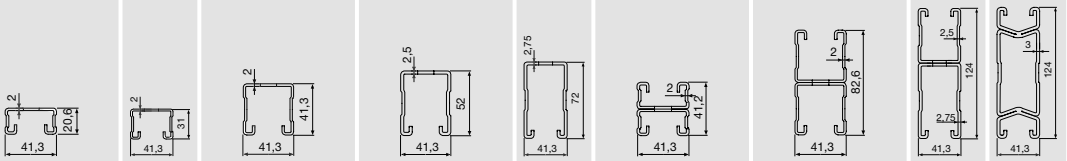

	Максимальная нагрузка F [кН] / прогиб f [мм], макс. L/200																											
	MQ-21-F		MQ-21-HDG plus		MQ-31-HDG plus		MQ-41-F		MQ-41-HDG plus		MQ-52-F		MQ-52-HDG plus		MQ-72-F		MQ-21D-F		MQ-21D-HDG plus		MQ-41D-F		MQ-41D-HDG plus		MQ-52-72D-F		MQ-124XD-F	
Пролет L [см]	F	f	F	f	F	f	F	f	F	f	F	f	F	f	F	f	F	f	F	f	F	f	F	f	F	f	F	f
25	2,05	0,3	2,53	0,4	4,68	0,3	6,16	0,2	7,08	0,2	10,37	0,1	12,36	0,2	18,93	0,1	4,29	0,1	4,29	0,1	8,43	<0,1	8,43	<0,1	15,14	<0,1	50,00	<0,1
50	1,03	1,4	1,27	1,7	2,35	1,1	3,09	0,7	3,56	0,8	5,21	0,6	6,2	0,7	9,50	0,4	2,94	0,7	3,63	0,9	8,43	0,3	8,43	0,3	15,14	0,2	36,95	0,2
75	0,68	3,1	0,82	3,8	1,56	2,5	2,06	1,6	2,37	1,9	3,47	1,3	4,13	1,5	6,33	0,9	1,96	1,7	2,42	2	6,03	0,8	6,93	0,9	15,11	0,5	24,63	0,5
100	0,45	5,0	0,45	5,0	1,17	4,5	1,54	2,9	1,77	3,3	2,59	2,3	3,09	2,7	4,74	1,6	1,46	2,9	1,81	3,6	4,51	1,5	5,19	1,7	11,32	1,0	18,46	1,0
125	0,28	6,3	0,28	6,3	0,82	6,3	1,23	4,5	1,41	5,2	2,07	3,6	2,47	4,2	3,78	2,6	1,16	4,6	1,44	5,7	3,60	2,3	4,14	2,6	9,04	1,5	14,75	1,5
150	0,19	7,5	0,19	7,5	0,57	7,5	1,02	6,5	1,17	7,4	1,72	5,1	2,05	6,1	3,14	3,7	0,96	6,6	1,09	7,5	2,99	3,3	3,44	3,8	7,52	2,2	12,27	2,2
175	0,14	8,8	0,14	8,8	0,41	8,8	0,86	8,8	0,86	8,8	1,47	7,0	1,75	8,3	2,68	5,1	0,79	8,8	0,79	8,8	2,55	4,5	2,94	5,2	6,43	3,0	10,49	3,0
200	0,10	10,0	0,10	10,0	0,31	10,0	0,65	10,0	0,65	10	1,28	9,1	1,4	10	2,34	6,6	0,59	10,0	0,59	10	2,23	5,9	2,56	6,8	5,61	3,9	9,16	3,9
225	0,07	11,3	0,07	11,3	0,23	11,3	0,51	11,3	0,51	11,3	1,09	11,3	1,09	11,3	2,07	8,4	0,46	11,3	0,46	11,3	1,97	7,5	2,27	8,6	4,97	5,0	8,12	5,0
250	0,05	12,5	0,05	12,5	0,18	12,5	0,40	12,5	0,4	12,5	0,87	12,5	0,87	12,5	1,85	10,4	0,36	12,5	0,36	12,5	1,76	9,2	2,03	10,6	4,45	6,1	7,28	6,1
275	0,04	13,8	0,04	13,8	0,14	13,8	0,32	13,8	0,32	13,8	0,71	13,8	0,71	13,8	1,68	12,5	0,28	13,8	0,28	13,8	1,59	11,2	1,84	12,8	4,03	7,4	6,60	7,4
300	0,02	15,0	0,02	15,0	0,11	15,0	0,26	15,0	0,26	15	0,58	15,0	0,58	15	1,53	15,0	0,22	15,0	0,22	15	1,45	13,3	1,64	15	3,68	8,8	6,02	8,8
325	-	-	-	-	-	-	0,21	16,3	0,21	16,3	0,48	16,3	0,48	16,3	1,29	16,3	0,18	16,3	0,18	16,3	1,33	15,7	1,38	16,3	3,38	10,4	5,54	10,4
350	-	-	-	-	-	-	0,18	17,5	0,18	17,5	0,40	17,5	0,4	17,5	1,09	17,5	0,14	17,5	0,14	17,5	1,17	17,5	1,17	17,5	3,12	12,1	5,12	12,1
375	-	-	-	-	-	-	0,14	18,8	0,14	18,8	0,34	18,8	0,34	18,8	0,93	18,8	0,11	18,8	0,11	18,8	1,00	18,8	1	18,8	2,90	13,9	4,75	13,9
400	-	-	-	-	-	-	0,12	20,0	0,12	20	0,29	20,0	0,29	20	0,80	20,0	0,08	20,0	0,08	20	0,86	20,0	0,86	20	2,70	15,8	4,43	15,8
425	-	-	-	-	-	-	0,09	21,3	0,09	21,3	0,24	21,3	0,24	21,3	0,69	21,3	0,06	21,3	0,06	21,3	0,75	21,3	0,75	21,3	2,52	17,9	4,15	17,9
450	-	-	-	-	-	-	0,08	22,5	0,08	22,5	0,20	22,5	0,2	22,5	0,60	22,5	0,04	22,5	0,04	22,5	0,65	22,5	0,65	22,5	2,36	20,1	3,89	20,0
475	-	-	-	-	-	-	0,06	23,8	0,06	23,8	0,17	23,8	0,17	23,8	0,52	23,8	0,03	23,8	0,03	23,8	0,56	23,8	0,56	23,8	2,22	22,4	3,66	22,4
500	-	-	-	-	-	-	0,04	25,0	0,04	25	0,14	25,0	0,14	25	0,45	25,0	0,22	78,0	0,29	95,2	0,49	25,0	0,49	25	2,09	24,9	3,46	24,8
525	-	-	-	-	-	-	0,03	26,3	0,03	26,3	0,11	26,3	0,11	26,3	0,39	26,3	0,20	86,5	0,27	105,5	0,42	26,3	0,42	26,3	1,88	26,3	3,12	26,3
550	-	-	-	-	-	-	0,02	27,5	0,02	27,5	0,09	27,5	0,09	27,5	0,34	27,5	0,19	95,5	0,25	116,3	0,37	27,5	0,37	27,5	1,68	27,5	2,79	27,5
575	-	-	-	-	-	-	-	-	-	-	0,07	28,8	0,07	28,8	0,29	28,8	0,17	105,1	0,23	127,8	0,32	28,8	0,32	28,8	1,50	28,8	2,51	28,8
600	-	-	-	-	-	-	-	-	-	-	0,05	30,0	0,05	30	0,25	30,0	0,16	115,2	0,22	140	0,27	30,0	0,27	30	1,35	30,0	2,26	30,0

Технические данные MQ профилей (макс. Нагрузка/Прогиб от равномерно-распределённой нагрузки)

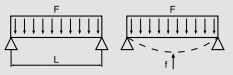

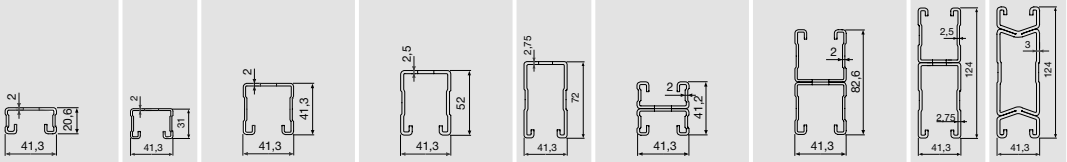

	Максимальная нагрузка F [кН] / прогиб f [мм], макс. L/200																											
	MQ-21-F		MQ-21-HDG plus		MQ-31-HDG plus		MQ-41-F		MQ-41-HDG plus		MQ-52-F		MQ-52-HDG plus		MQ-72-F		MQ-21D-F		MQ-21D-HDG plus		MQ-41D-F		MQ-41D-HDG plus		MQ-52-72D-F		MQ-124XD-F	
Пролет L [см]	F	f	F	f	F	f	F	f	F	f	F	f	F	f	F	f	F	f	F	f	F	f	F	f	F	f	F	f
25	4,13	0,40	5,10	0,50	9,43	0,40	12,41	0,20	14,26	0,30	20,88	0,20	24,88	0,20	43,75	0,10	4,29	<0,1	4,29	<0,1	8,43	<0,1	8,43	<0,1	15,14	<0,1	50,00	<0,1
50	2,06	1,70	2,54	2,20	4,71	1,40	6,20	0,90	7,12	1,00	10,43	0,70	12,43	0,80	21,86	0,60	4,29	0,70	4,29	0,70	8,43	0,20	8,43	0,20	15,14	0,10	50,00	0,20
75	1,30	3,80	1,30	3,80	3,13	3,20	4,12	2,00	4,74	2,30	6,94	1,60	8,27	1,90	14,56	1,30	3,91	2,10	4,29	2,30	8,43	0,70	8,43	0,70	15,14	0,30	49,29	0,70
100	0,73	5,00	0,73	5,00	2,08	5,00	3,08	3,60	3,55	4,10	5,19	2,80	6,19	3,40	10,90	2,40	2,92	3,70	3,61	4,50	8,43	1,70	8,43	1,70	15,14	0,80	36,93	1,20
125	0,46	6,30	0,46	6,30	1,32	6,30	2,46	5,60	2,75	6,30	4,14	4,40	4,94	5,30	8,70	3,70	2,33	5,70	2,53	6,30	7,20	2,90	8,29	3,30	15,14	1,60	29,50	1,90
150	0,31	7,50	0,31	7,50	0,90	7,50	1,89	7,50	1,89	7,50	3,44	6,40	4,04	7,50	7,23	5,30	1,74	7,50	1,74	7,50	5,98	4,10	6,89	4,70	15,04	2,70	24,54	2,70
175	0,22	8,80	0,22	8,80	0,65	8,80	1,38	8,80	1,38	8,80	2,93	8,70	2,95	8,80	6,18	7,20	1,26	8,80	1,26	8,80	5,11	5,60	5,88	6,40	12,86	3,70	20,98	3,70
200	0,16	10,00	0,16	10,00	0,49	10,00	1,04	10,00	1,04	10,00	2,24	10,00	2,24	10,00	5,39	9,50	0,95	10,00	0,95	10,00	4,45	7,30	5,13	8,40	11,22	4,90	18,32	4,90
225	0,11	11,30	0,11	11,30	0,37	11,30	0,81	11,30	0,81	11,30	1,75	11,30	1,75	11,30	4,48	11,30	0,73	11,30	0,73	11,30	3,94	9,30	4,54	10,70	9,94	6,20	16,23	6,20
250	0,08	12,50	0,08	12,50	0,29	12,50	0,64	12,50	0,64	12,50	1,40	12,50	1,40	12,50	3,60	12,50	0,57	12,50	0,57	12,50	3,52	11,50	3,85	12,50	8,91	7,60	14,56	7,60
275	0,06	13,80	0,06	13,80	0,23	13,80	0,52	13,80	0,52	13,80	1,14	13,80	1,14	13,80	2,95	13,80	0,45	13,80	0,45	13,80	3,16	13,80	3,16	13,80	8,07	9,20	13,19	9,20
300	0,04	15,00	0,04	15,00	0,18	15,00	0,42	15,00	0,42	15,00	0,93	15,00	0,93	15,00	2,45	15,00	0,36	15,00	0,36	15,00	2,62	15,00	2,62	15,00	7,36	11,00	12,05	11,00
325	-	-	-	-	-	-	0,34	16,30	0,34	16,30	0,78	16,30	0,78	16,30	2,06	16,30	0,29	16,30	0,29	16,30	2,21	16,30	2,21	16,30	6,76	12,90	11,07	12,90
350	-	-	-	-	-	-	0,28	17,50	0,28	17,50	0,65	17,50	0,65	17,50	1,75	17,50	0,23	17,50	0,23	17,50	1,87	17,50	1,87	17,50	6,24	15,00	10,23	15,00
375	-	-	-	-	-	-	0,23	18,80	0,23	18,80	0,54	18,80	0,54	18,80	1,49	18,80	0,18	18,80	0,18	18,80	1,60	18,80	1,60	18,80	5,79	17,20	9,50	17,20
400	-	-	-	-	-	-	0,19	20,00	0,19	20,00	0,46	20,00	0,46	20,00	1,28	20,00	0,13	20,00	0,13	20,00	1,38	20,00	1,38	20,00	5,40	19,50	8,86	19,50
425	-	-	-	-	-	-	0,15	21,30	0,15	21,30	0,38	21,30	0,38	21,30	1,11	21,30	0,10	21,30	0,10	21,30	1,19	21,30	1,19	21,30	4,85	21,30	7,98	21,30
450	-	-	-	-	-	-	0,12	22,50	0,12	22,50	0,32	22,50	0,32	22,50	0,96	22,50	0,07	22,50	0,07	22,50	1,03	22,50	1,03	22,50	4,28	22,50	7,05	22,50
475	-	-	-	-	-	-	0,09	23,80	0,09	23,80	0,27	23,80	0,27	23,80	0,83	23,80	0,04	23,80	0,04	23,80	0,90	23,80	0,90	23,80	3,79	23,80	6,25	23,80
500	-	-	-	-	-	-	0,07	25,00	0,07	25,00	0,22	25,00	0,22	25,00	0,72	25,00	0,02	25,00	0,02	25,00	0,78	25,00	0,78	25,00	3,37	25,00	5,57	25,00
525	-	-	-	-	-	-	0,05	26,30	0,05	26,30	0,18	26,30	0,18	26,30	0,62	26,30	0,41	101,30	0,54	125,00	0,68	26,30	0,68	26,30	3,00	26,30	4,98	26,30
550	-	-	-	-	-	-	0,03	27,50	0,03	27,50	0,14	27,50	0,14	27,50	0,54	27,50	0,38	111,20	0,50	137,20	0,59	27,50	0,59	27,50	2,69	27,50	4,47	27,50
575	-	-	-	-	-	-	-	-	-	-	0,11	28,80	0,11	28,80	0,46	28,80	0,35	121,50	0,47	149,90	0,51	28,80	0,51	28,80	2,41	28,80	4,02	28,80
600	-	-	-	-	-	-	-	-	-	-	0,08	30,00	0,08	30,00	0,40	30,00	0,32	132,30	0,43	163,20	0,44	30,00	0,44	30,00	2,16	30,00	3,62	30,00

Допустимая продольная сжимающая нагрузка для профилей MQ

• В соответсвии с DIN 18 800 и DASt-Rili 016 для C-образных профилей (нагрузка на всю площадь сечения)

Knicklänge Sk [см]	MQ-21-F [кН]	MQ-21-HDG plus [кН]	MQ-31-HDG plus [кН]	MQ-41-F [кН]	MQ-41-HDG plus [кН]	MQ-52-F [кН]	MQ-52-HDG plus [кН]	MQ-72-F [кН]	MQ-21D-F [кН]	MQ-21D-HDG plus [кН]	MQ-41D-F [кН]	MQ-41D-HDG plus [кН]	MQ-52-72D-F [кН]	MQ-124XD-F [кН]
25	23,60	28,65	36,26	37,16	42,69	53,38	63,61	74,71	49,83	60,97	74,34	85,41	128,10	187,58
50	19,36	22,42	32,49	35,00	39,78	51,38	60,57	72,01	45,75	55,21	71,46	81,40	123,38	178,57
75	13,73	14,81	27,46	32,19	36,19	48,21	56,29	67,63	40,68	47,72	66,96	75,71	115,82	165,93
100	9,16	9,54	21,43	28,71	31,68	44,46	51,11	62,48	34,24	38,44	61,64	68,83	106,90	150,59
125	6,33	6,49	16,06	24,59	26,47	39,95	44,88	56,30	27,37	29,50	55,24	60,56	96,20	132,16
150	4,58	4,67	12,10	20,35	21,44	34,86	38,12	49,29	21,43	22,53	48,04	51,55	84,08	112,19
175	3,45	3,51	9,33	16,62	17,24	29,71	31,74	42,13	16,88	17,50	40,81	42,99	71,77	93,35
200	-	-	7,37	13,59	13,97	25,04	26,30	35,59	13,51	13,88	34,31	35,67	60,55	77,32
225	-	-	5,96	11,22	11,46	21,09	21,90	30,03	11,00	11,25	28,85	29,72	51,05	64,37
250	-	-	4,91	9,38	9,54	17,86	18,41	25,46	9,11	9,28	24,41	24,99	43,25	54,09
275	-	-	4,11	7,93	8,05	15,25	15,63	21,75	7,66	7,79	20,82	21,23	36,94	45,94
300	-	-	-	6,79	6,88	13,13	13,41	18,75	6,52	6,62	17,92	18,22	31,83	39,41
325	-	-	-	5,87	5,94	11,41	11,62	16,29	-	-	15,57	15,79	27,65	34,14
350	-	-	-	5,12	5,17	9,99	10,16	14,27	-	-	13,63	13,80	24,22	29,84
375	-	-	-	-	-	8,82	8,95	12,60	-	-	12,02	12,16	21,38	26,29
400	-	-	-	-	-	7,83	7,94	11,20	-	-	10,68	10,79	19,00	23,32

Определение длины изгиба:
Длина стержня l (см)
Коэффициент устойчивости β
Sk (см) длина продольного изгиба = l • β

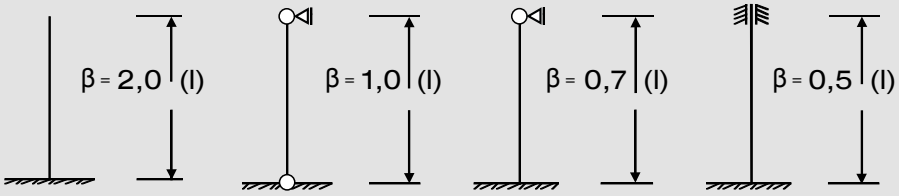

Схема 1 Схема 2 Схема 3 Схема 4

• $\gamma_{G/Q}$ = 1,4 → F_D* = Допустимое значение допустимой сжимающей нагрузки 1,4 *(Расчётное значение)

• Таблица подходит для определения допустимых нагрузок только при центральном сжатии профилей. Таблица не учитывает Моменты возникающие от нагрузки приложенной с эксцентриситетом/ Наклоны профиля/ Боковое кручение при изгибе. При расчёте профилей данные факторы необходимо оценивать дополнительно.

Консоль (горячее цинкование - HDG) MQK-21-F

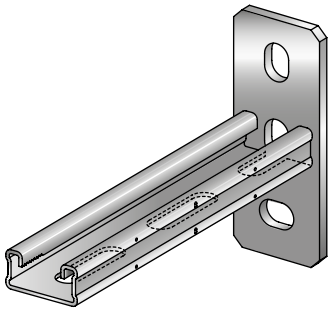

Области применения

- Установка на перекрытия, стены и полы отдельно или вместе с монтажными системами
- Рекомендуется для установки во влажных помещениях, на открытом воздухе без воздействия или с небольшим воздействием погодных условий и в вентилируемых фасадах
- Установка кабельных лотков, воздуховодов и опор для труб

Преимущества

- С-образный профиль с зубцами на внутренних гранях
- Простота сборки и высокая нагрузка на срез
- Маркировочные риски

Технические данные

Состав материала	Гнутый профиль: S250GD – DIN EN 10326, Основание: S235JR - DIN EN 10025
Покрытие	Горячеоцинк., толщина покрытия 56 мкм – ASTM A153

Наименование	Профиль	Длина - L	Толщина материала	Вес	Упаковка	Номер артикула
MQK-21/300-F	MQ-21-F	300 мм	Профиль: 2 мм, Основание: 6 мм	670 г	10	**304113**[1]
MQK-21/450-F	MQ-21-F	450 мм	Профиль: 2 мм, Основание: 6 мм	890 г	10	**304114**[1]

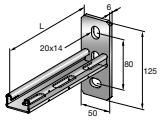

[1] Специальные сроки поставки. Для уточнения информации, пожалуйста, обратитесь к представителю Hilti.

Консоль (горячее цинкование - HDG) MQK-41-F

Наименование	Профиль	Длина - L	Толщина материала	Вес	Упаковка	Номер артикула
MQK-41/300-F	MQ-41-F	300 мм	Профиль: 2 мм, Основание: 8 мм	950 г	10	**304115**
MQK-41/450-F	MQ-41-F	450 мм	Профиль: 2 мм, Основание: 8 мм	1260 г	10	**304116**[1]
MQK-41/600-F	MQ-41-F	600 мм	Профиль: 2 мм, Основание: 8 мм	1570 г	10	**304117**
MQK-41/1000-F	MQ-41-F	1000 мм	Профиль: 2 мм, Основание: 8 мм	2400 г	10	**304118**[1]

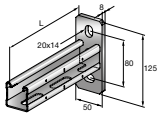

[1] Специальные сроки поставки. Для уточнения информации, пожалуйста, обратитесь к представителю Hilti.

Консоль с 4 отверстиями (горячее цинкование - HDG) MQK-41/4-F

Наименование	Профиль	Длина - L	Толщина материала	Вес	Упаковка	Номер артикула
MQK-41/600/4-F	MQ-41-F	600 мм	Профиль: 2 мм, Основание: 8 мм	2540 г	6	**304119**[1]
MQK-41/1000/4-F	MQ-41-F	1000 мм	Профиль: 2 мм, Основание: 8 мм	3370 г	6	**304120**[1]

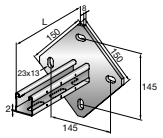

[1] Специальные сроки поставки. Для уточнения информации, пожалуйста, обратитесь к представителю Hilti.

Консоль (горячее цинкование - HDG) MQK-72-F

Наименование	Профиль	Длина - L	Толщина материала	Вес	Упаковка	Номер артикула
MQK-72/450-F	MQ-72-F	450 мм	Профиль: 2,75 мм, Основание: 10 мм	2510 г	6	**304122**[1]
MQK-72/600-F	MQ-72-F	600 мм	Профиль: 2,75 мм, Основание: 10 мм	3130 г	6	**304123**[1]

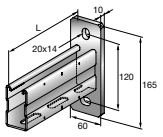

[1] Специальные сроки поставки. Для уточнения информации, пожалуйста, обратитесь к представителю Hilti.

Двойная консоль (горячее цинкование - HDG) MQK-21 D-F

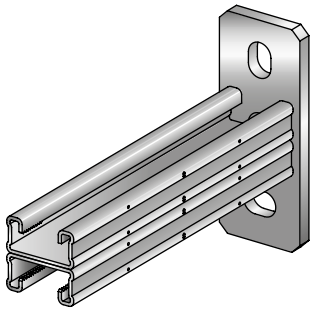

Области применения

- Установка на перекрытия, стены и полы отдельно или вместе с монтажными системами
- Рекомендуется для установки во влажных помещениях, на открытом воздухе без воздействия или с небольшим воздействием погодных условий и в вентилируемых фасадах
- Установка кабельных лотков, воздуховодов и опор для труб

Преимущества

- С-образный профиль с зубцами на внутренних гранях
- Простота сборки и высокая нагрузка на срез
- Маркировочные риски

Технические данные

Состав материала	Гнутый профиль: S250GD – DIN EN 10326, Основание: S235JR - DIN EN 10025
Покрытие	Горячеоцинк., толщина покрытия 56 мкм – ASTM A153

Наименование	Профиль	Длина - L	Толщина материала	Вес	Упаковка	Номер артикула	
MQK-21 D/300-F	MQ-21-D-F	300 мм	Профиль: 2 мм, Основание: 8 мм	1250 г	10	**304124**[1]	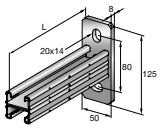
MQK-21 D/450-F	MQ-21-D-F	450 мм	Профиль: 2 мм, Основание: 8 мм	1720 г	10	**304125**[1]	
MQK-21 D/600-F	MQ-21-D-F	600 мм	Профиль: 2 мм, Основание: 8 мм	2190 г	10	**304126**[1]	

[1] Специальные сроки поставки. Для уточнения информации, пожалуйста, обратитесь к представителю Hilti.

Двойная консоль (горячее цинкование - HDG) MQK-41 D-F

Наименование	Профиль	Длина - L	Толщина материала	Вес	Упаковка	Номер артикула	
MQK-41 D/1000-F	MQ-41-D-F	1000 мм	Профиль: 2 мм, Основание: 10 мм	5080 г	6	**304127**[1]	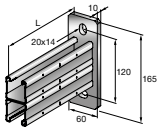

[1] Специальные сроки поставки. Для уточнения информации, пожалуйста, обратитесь к представителю Hilti.

Укосина для консолей HDG MQK-S-F

Области применения

- Рекомендуется для сборки настенных консолей нестандартной длины
- Увеличение несущей способности консолей

Преимущества

- Для сборки настенных консолей
- Простое создание отдельных опор
- Укосина для консолей 2 отверстиями для фиксирующих монтажных гаек MQN

Технические данные

Состав материала	S235JR - DIN EN 10025
Покрытие	Горячеоцинк., толщина покрытия 56 мкм – ASTM A153

Наименование	Высота - H	Длина - L	A	Толщина материала	Вес	Упаковка	Номер артикула
MQK-SK-F	328 мм	324 мм	355 мм	3 мм	650 г	10	**304129**[1]
MQK-SL-F	528 мм	524 мм	635 мм	3 мм	1060 г	10	**304128**[1]

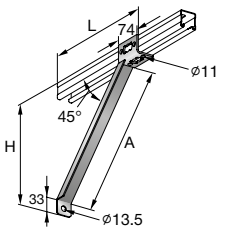

[1] Специальные сроки поставки. Для уточнения информации, пожалуйста, обратитесь к представителю Hilti.

Монтажная гайка для профилей HDG plus MQN-HDG plus

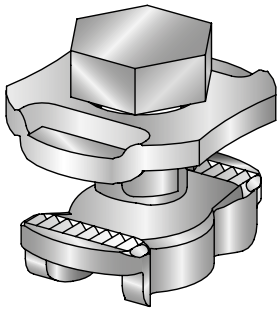

Области применения

- Рекомендуется для крепления уголков к профилям
- Конструкции с П-образным каркасом и поперечной балкой
- Одна фиксирующая монтажная гайка для всех соединительных элементов и монтажных профилей

Преимущества

- Простая и компактная конструкция, быстрая установка
- Универсальность: один тип гайки для всех профилей
- Простой демонтаж

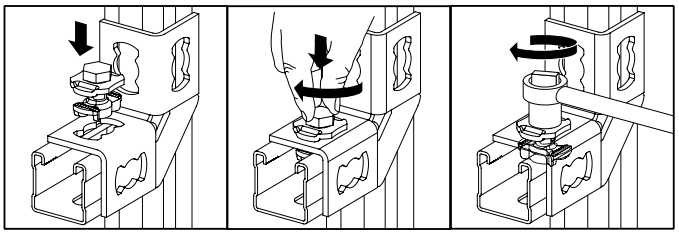

Технические данные

Состав материала	Болт: сталь, класс 8.8 - DIN EN ISO 898, Гайка: C4C - DIN EN 10263, Плита: DD11 – DIN EN 10111
Покрытие	Многослойное покрытие – результаты испытания на стойкость к соляному туману идентичны покрытию горячим цинкованием
Дополнительная информация о продуктах	Покрытие, предназначенное для коррозионной среды категории C3 в соответствии с EN ISO 9223

Наименование	Размер гаечного ключа	Момент затяжки	Вес	Упаковка	Номер артикула
MQN-HDG plus	17 мм	40 Нм	66 г	50	**387779**

Монтажная гайка для профилей HDG plus	Максимальная растягивающая нагрузка				Максимальная срезающая нагрузка				Момент затяжки
	профиль 1	профиль 2	профиль 3	профиль 4	профиль 1	профиль 2	профиль 3	профиль 4	
MQN-HDG plus	5000 Н	5000 Н	8000 Н	8000 Н	3000 Н	4500 Н	3000 Н	4500 Н	40 Нм

Профиль 1: MQ-21-F, MQ-41-F, MQ-21D-F, MQ-41D-F
Профиль 2: MQ-21-HDG plus, MQ-31-HDG plus, MQ-41-HDG plus, MQ-21D-HDG plus, MQ-41D-HDG plus
Профиль 3: MQ-72-F, MQ-52-72D-F, MQ-124XD-F, MQ-52-F
Профиль 4: MQ-52-HDG plus
Срезающая нагрузка применима для одиночного закрепления для профиля (консоли) 1 и 3.. Для двух точек крепления срезающая нагрузка: 5,4 кН
Срезающая нагрузка применима для одиночного закрепления для профиля (консоли) 2 и 4.. Для двух точек крепления срезающая нагрузка: 8,1 кН
Указанные значения нагрузок являются характеристическими. Коэффициент безопасности 1.4

Монтажная гайка для труб (горячее цинкование - HDG) MQA-F

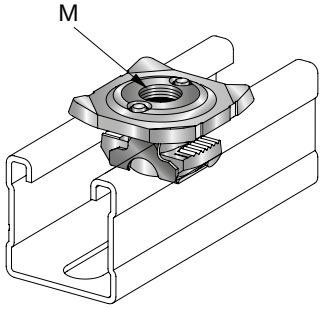

Области применения

- Различные подвесные конструкции с использованием резьбовых шпилек
- Монтаж труб
- Монтажная гайка для крепления труб

Преимущества

- Поставляется одним элементом
- Простота использования, экономия времени
- Один тип монтажной гайки для всех профилей MQ

Технические данные

Состав материала	Гайка: EN-GJMW-450-7 – DIN EN 1562, Плита: S235JR – EN 10025, Пластик: PB
Покрытие	Горячеоцинк., толщина покрытия 56 мкм – ASTM A153

Наименование	Для использования с	Резьба - M	Согласования	Момент затяжки	Вес	Упаковка	Номер артикула
MQA-M8-F	Профили MQ	M8		9 Нм	75 г	25	**304138**[1]
MQA-M10-F	Профили MQ	M10	Согласовано Российским морским регистром судоходства (08030000),Согласовано GL (19375-11HH)	18 Нм	73 г	25	**304139**
MQA-M12-F	Профили MQ	M12	Согласовано Российским морским регистром судоходства (08030000),Согласовано GL (19375-11HH)	31 Нм	71 г	25	**304140**
MQA-M16-F	Профили MQ	M16	Согласовано Российским морским регистром судоходства (08030000),Согласовано GL (19375-11HH)	40 Нм	82 г	25	**304141**

[1] Специальные сроки поставки. Для уточнения информации, пожалуйста, обратитесь к представителю Hilti.

Монтажная гайка для труб (горячее цинкование - HDG)	Максимальная растягивающая нагрузка				Момент затяжки	Максимальный изгибающий момент при использовании резьбовой шпильки 4.6
	профиль 1	профиль 2	профиль 3	профиль 4		
MQA-F M8	3000 Н	3000 Н	3000 Н	3000 Н	9 Нм	6.4 Нм
MQA-F M10	5000 Н	5000 Н	5000 Н	5000 Н	18 Нм	12.8 Нм
MQA-F M12	5000 Н	5000 Н	8000 Н	8000 Н	31 Нм	22.4 Нм
MQA-F M16	5000 Н	5000 Н	8000 Н	8000 Н	40 Нм	56.9 Нм

Профиль 1: MQ-21-F, MQ-41-F, MQ-21D-F, MQ-41D-F
Профиль 2: MQ-21-HDG plus, MQ-31-HDG plus, MQ-41-HDG plus, MQ-21D-HDG plus, MQ-41D-HDG plus
Профиль 3: MQ-72-F, MQ-52-72D-F, MQ-124XD-F, MQ-52-F
Профиль 4: MQ-52-HDG plus
Расчет максимального изгибающего момента произведен в соответствии с DIBt, с использованием шпильки класса прочности 4.6
Указанные значения нагрузок являются характеристическими. Коэффициент безопасности 1.4

Потайная гайка MQM-HDG plus

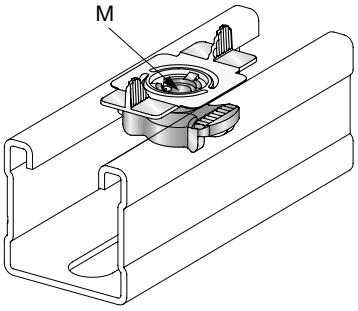

Области применения

- Простой элемент для крепления профилей
- Подходит для крепления демпфера MVI-M с помощью монтажной гайки

Преимущества

- Простая и компактная конструкция, быстрая установка
- Конструкция для установки заподлицо
- Простота разборки

Технические данные

Состав материала	Крылья: пластик PA, Гайка: QStE 380 TM, SEW 92
Покрытие	Многослойное покрытие
Дополнительная информация о продуктах	Покрытие, предназначенное для коррозионной среды категории C3 в соответствии с EN ISO 9223

Наименование	Для использования с	Резьба - M	Момент затяжки	Вес	Упаковка	Номер артикула
MQM-M6 HDG plus	Профили MQ	M6	10 Нм	23 г	50	**298499**[1]
MQM-M8 HDG plus	Профили MQ	M8	20 Нм	23 г	50	**298500**[1]
MQM-M10 HDG plus	Профили MQ	M10	40 Нм	22 г	50	**298510**

[1] Специальные сроки поставки. Для уточнения информации, пожалуйста, обратитесь к представителю Hilti.

Потайная гайка	Максимальная растягивающая нагрузка				Максимальная срезающая нагрузка				Момент затяжки
	профиль 1	профиль 2	профиль 3	профиль 4	профиль 1	профиль 2	профиль 3	профиль 4	
MQM-HDG plus M6	3000 Н	3000 Н	3000 Н	3000 Н	0 Н	1500 Н	0 Н	1500 Н	10 Нм
MQM-HDG plus M8	5000 Н	5000 Н	5000 Н	5000 Н	2000 Н	3500 Н	2000 Н	3500 Н	20 Нм
MQM-HDG plus M10	5000 Н	5000 Н	8000 Н	8000 Н	3000 Н	4500 Н	3000 Н	4500 Н	40 Нм

Профиль 1: MQ-21-F, MQ-41-F, MQ-21D-F, MQ-41D-F
Профиль 2: MQ-21-HDG plus, MQ-31-HDG plus, MQ-41-HDG plus, MQ-21D-HDG plus, MQ-41D-HDG plus
Профиль 3: MQ-72-F, MQ-52-72D-F, MQ-124XD-F, MQ-52-F
Профиль 4: MQ-52-HDG plus
Значения нагрузок действительны только при использовании болтов класса 8.8
Указанные значения нагрузок являются характеристическими. Коэффициент безопасности 1.4

Потайная гайка (горячее цинкование - HDG) MQM-F

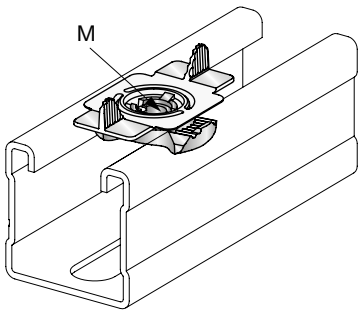

Области применения

- Простой элемент для крепления профилей

Преимущества

- Элемент для крепления непосредственно к профилям
- Монтажная гайка с пластиковым элементом
- Возможность крепления к профилю в одной плоскости

Технические данные

Состав материала	Крылья: пластик PA, Гайка: C4C - DIN EN 10263
Покрытие	Горячеоцинк., толщина покрытия 56 мкм – ASTM A153

Наименование	Для использования с	Резьба - M	Момент затяжки	Вес	Упаковка	Номер артикула
MQM-M12-F	Профили MQ	M12	40 Нм	36 г	25	**304134**

Потайная гайка (горячее цинкование - HDG)	Максимальная растягивающая нагрузка				Максимальная срезающая нагрузка				Момент затяжки
	профиль 1	профиль 2	профиль 3	профиль 4	профиль 1	профиль 2	профиль 3	профиль 4	
MQM-F M12	5000 Н	5000 Н	8000 Н	8000 Н	3000 Н	4500 Н	3000 Н	4500 Н	40 Нм

Профиль 1: MQ-21-F, MQ-41-F, MQ-21D-F, MQ-41D-F
Профиль 2: MQ-21-HDG plus, MQ-31-HDG plus, MQ-41-HDG plus, MQ-21D-HDG plus, MQ-41D-HDG plus
Профиль 3: MQ-72-F, MQ-52-72D-F, MQ-124XD-F, MQ-52-F
Профиль 4: MQ-52-HDG plus
Значения нагрузок действительны только при использовании болтов класса 8.8
Указанные значения нагрузок являются характеристическими. Коэффициент безопасности 1.4

Уголок монтажный (Горячее цинкование - HDG) MQW 90°-F

Области применения

- Сборка каркасов, а также других сборных конструкций
- Соединение профилей

Преимущества

- Быстрая установка
- Универсальность применения позволяет использовать меньше элементов для самых различных задач
- Возможность предварительной установки фиксирующей монтажной гайки MQN-F

Технические данные

Состав материала	S235JR - DIN EN 10025
Покрытие	Горячеоцинк., толщина покрытия 56 мкм – ASTM A153
Толщина материала	4 мм

Наименование	Уголок	Вес	Согласования	Упаковка	Номер артикула	
MQW-2-F	90°	110 г		20	**304171**[1]	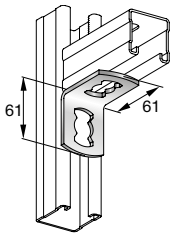
MQW-3-F	90°	160 г	Согласовано Российским морским регистром судоходства (08030000),Согласовано GL (19375-11HH)	20	**304172**	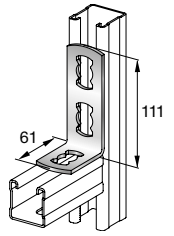

[1] Специальные сроки поставки. Для уточнения информации, пожалуйста, обратитесь к представителю Hilti.

Наименование	Уголок	Вес	Согласования	Упаковка	Номер артикула	
MQW-P2-F	90°	160 г	Согласовано Российским морским регистром судоходства (08030000),Согласовано GL (19375-11HH)	10	**304177**[1]	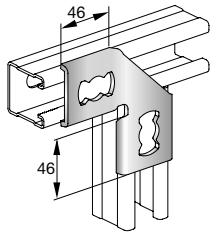
MQW-4-F	90°	220 г	Согласовано Российским морским регистром судоходства (08030000),Согласовано GL (19375-11HH)	10	**304174**	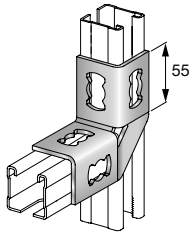
MQW-8/90-F	90°	420 г		10	**304175**	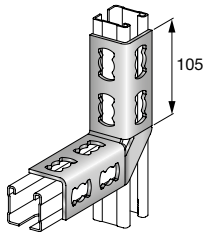

[1] Специальные сроки поставки. Для уточнения информации, пожалуйста, обратитесь к представителю Hilti.

Приложение нагрузки	Наименование	F1		F2	
		профиль 1	профиль 2	профиль 1	профиль 2
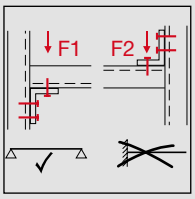	MQW-3-F	5.4 кН	6.8 кН	2.5 кН	2.5 кН
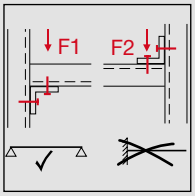	MQW-2-F	3 кН	3 кН	2.4 кН	2.4 кН
	MQW-4-F	3 кН	4.5 кН	3 кН	3.7 кН
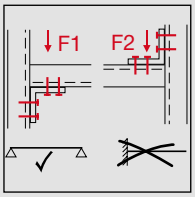	MQW-8/90-F	5.4 кН	8.1 кН	5 кН	5 кН
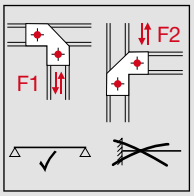	MQW-P2-F	0.64 кН	0.64 кН	0.64 кН	0.64 кН

Профиль 1: Все HDG консоли Профиль 2: Все HDG plus консоли
Указанные значения нагрузок являются характеристическими. Коэффициент безопасности 1.4

Угловая консоль (Горячее цинкование -HDG) MQW-S-F

Области применения
- Сборка каркасов и конструкций
- Крепление к стенам, полам и перекрытиям
- Соединение профилей

Преимущества
- Быстрая установка
- Универсальность: всего несколько элементов для всех задач
- Простота установки

Технические данные	
Состав материала	S235JR - DIN EN 10025
Покрытие	Горячеоцинк., толщина покрытия 56 мкм – ASTM A153
Толщина материала	4 мм

Наименование	Уголок	Вес	Согласования	Упаковка	Номер артикула	
MQW-S/1-F	90°	460 г		10	**304180**[1]	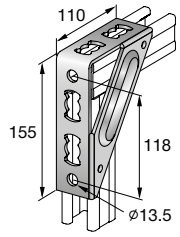
MQW-S/2-F	90°	1180 г	Согласование VDS G4960058,Согласовано Российским морским регистром судоходства (08030000),Согласовано GL (19375-11HH)	10	**304181**	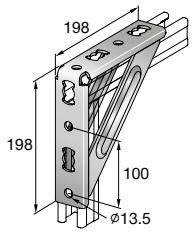

[1] Специальные сроки поставки. Для уточнения информации, пожалуйста, обратитесь к представителю Hilti.

Приложение нагрузки	Наименование	F1		F2		M1		M2	
		профиль 1	профиль 2	профиль 1	профиль 2	профиль 1	профиль 2	профиль 1	профиль 2
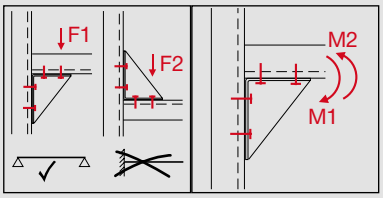	MQW-S/1-F	5.4 кН	8 кН	5 кН	5 кН	190 Нм	190 Нм	190 Нм	190 Нм
	MQW-S/2-F	5.4 кН	8.1 кН	5.4 кН	6 кН	560 Нм	560 Нм	560 Нм	560 Нм

Профиль 1: Все HDG консоли Профиль 2: Все HDG plus консоли
Указанные значения нагрузок являются характеристическими. Коэффициент безопасности 1.4

Уголок монтажный (Горячее цинкование - HDG) MQW 45°/135°-F

Области применения
- Сборка конструкций
- Соединение профилей

Преимущества
- Быстрая установка
- Универсальность: всего несколько элементов для всех задач
- Возможность предварительной установки фиксирующей монтажной гайки MQN-F

Технические данные	
Состав материала	S235JR - DIN EN 10025
Покрытие	Горячеоцинк., толщина покрытия 56 мкм – ASTM A153
Толщина материала	4 мм

Наименование	Уголок	Вес	Согласования	Упаковка	Номер артикула	
MQW-3/45-F	45°	155 г	Согласовано Российским морским регистром судоходства (08030000),Согласовано GL (19375-11HH)	20	**304173**[1]	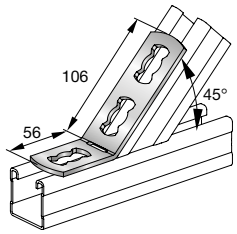

[1] Специальные сроки поставки. Для уточнения информации, пожалуйста, обратитесь к представителю Hilti.

Наименование	Уголок	Вес	Согласования	Упаковка	Номер артикула	
MQW-3/135-F	45°	210 г		10	**304179**[1]	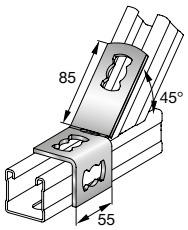
MQW-2/45-F	45°	354 г		10	**304178**[1]	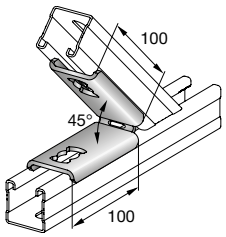
MQW-8/45-F	45°	410 г		10	**304176**[1]	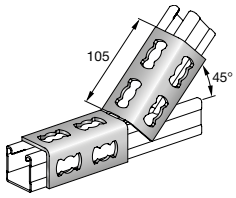

[1] Специальные сроки поставки. Для уточнения информации, пожалуйста, обратитесь к представителю Hilti.

Приложение нагрузки	Наименование	F1		F2	
		профиль 1	профиль 2	профиль 1	профиль 2
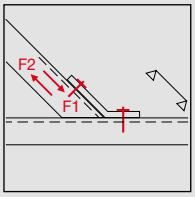	MQW-3/135-F	3 кН	4.5 кН	3 кН	3 кН
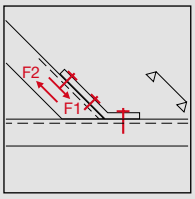	MQW-3/45-F	4.2 кН	6.3 кН	2.5 кН	2.5 кН
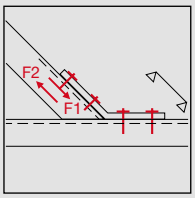	MQW-8/45-F	5.4 кН	8.1 кН	5 кН	5 кН
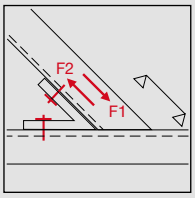	MQW-2/45-F	3 кН	3 кН	1.1 кН	1.1 кН

Профиль 1: Все HDG консоли Профиль 2: Все HDG plus консоли
Указанные значения нагрузок являются характеристическими. Коэффициент безопасности 1.4

Опорный элемент (горячее цинкование - HDG) MQP-1-F

Области применения

- Крепление профилей к любому базовому материалу

Преимущества

- Высокая универсальность применения
- Надежность и простота использования
- Для крепления монтажных профилей к любым материалам

Технические данные

Состав материала	S235JR - DIN EN 10025
Покрытие	Горячеоцинк., толщина покрытия 56 мкм – ASTM A153
Толщина материала	4 мм

Наименование	Вес	Для использования с	Упаковка	Номер артикула	
MQP-1/1-F	110 г	MQ-21-F/HDG plus,MQ-31-HDG plus,MQ-41-F/HDG plus	20	**304161**[1]	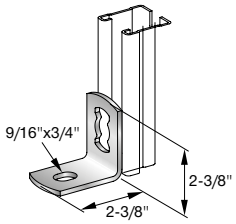
MQP-1/3-F	190 г	MQ-21-F/HDG plus,MQ-31-HDG plus,MQ-41-F/HDG plus	20	**304162**[1]	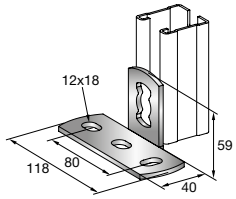

[1] Специальные сроки поставки. Для уточнения информации, пожалуйста, обратитесь к представителю Hilti.

Приложение нагрузки	Наименование	F1	F2	F3	F4
		профиль 1	профиль 1	профиль 1	профиль 1
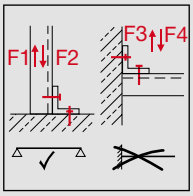	MQP-1/1-F	2 кН	3 кН	3 кН	2.14 кН
	MQP-1/3-F	0.79 кН	3 кН	0.79 кН	0.79 кН

Значения нагрузок действительны для всех консолей HDG и HDG plus
Указанные значения нагрузок являются характеристическими. Коэффициент безопасности 1.4

Опорный элемент (горячее цинкование - HDG) MQP-F

Области применения

- Крепление профилей к любому базовому материалу

Преимущества

- Надежность и простота использования

Технические данные	
Состав материала	S235JR - DIN EN 10025
Покрытие	Горячеоцинк., толщина покрытия 56 мкм – ASTM A153
Толщина материала	4 мм

Наименование	Вес	Для использования с	Упаковка	Номер артикула	
MQP-2/3-F	290 г	MQ-21-F/HDG plus,MQ-31-HDG plus,MQ-41-F/HDG plus	10	**304163**[1]	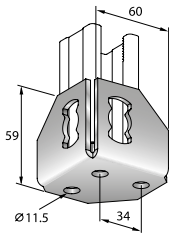

[1] Специальные сроки поставки. Для уточнения информации, пожалуйста, обратитесь к представителю Hilti.

Приложение нагрузки	Наименование	F1	F2	F3	F4
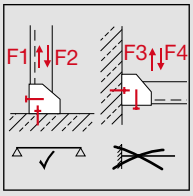	MQP-2/3-F	3 кН	1.29 кН	0.89 кН	0.89 кН

Значения нагрузок действительны для всех консолей HDG и HDG plus
Указанные значения нагрузок являются характеристическими. Коэффициент безопасности 1.4

Опорный элемент (горячее цинкование - HDG) MQP-45-F

Области применения

- Крепление профилей к любому базовому материалу

Преимущества

- Надежность и простота использования

Технические данные	
Состав материала	S235JR - DIN EN 10025
Покрытие	Горячеоцинк., толщина покрытия 56 мкм – ASTM A153
Толщина материала	4 мм

Наименование	Вес	Для использования с	Упаковка	Номер артикула	
MQP-45-F	350 г	MQ-21-F/HDG plus,MQ-31-HDG plus,MQ-41-F/HDG plus	10	**304164**	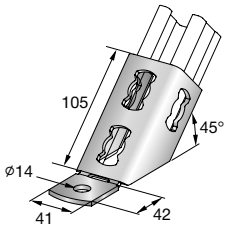

Приложение нагрузки	Наименование	F1		F2	
		профиль 1	профиль 2	профиль 1	профиль 2
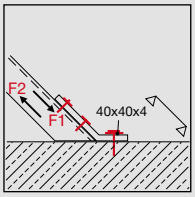	MQP-45-F	4.2 кН	6.3 кН	4.2 кН	5 кН

Профиль 1: Все HDG консоли Профиль 2: Все HDG plus консоли
Указанные значения нагрузок являются характеристическими. Коэффициент безопасности 1.4

Опорный элемент (горячее цинкование - HDG) MQP-F

Области применения

- Крепление профилей к любому базовому материалу

Преимущества

- Высокая универсальность применения
- Надежность и простота использования
- Звукоизоляция с использованием изолирующей пластины MVI-P для MQP-21-72

Технические данные

Состав материала	S235JR - DIN EN 10025
Покрытие	Горячеоцинк., толщина покрытия 56 мкм – ASTM A153

Наименование	Вес	Для использования с	Согласования	Упаковка	Номер артикула	
MQP-21-72-F	1150 г	MQ-21-F/HDG plus к MQ-72-F/HDG plus	Согласовано Российским морским регистром судоходства (08030000),Согласовано GL (19375-11HH)	12	**304165**	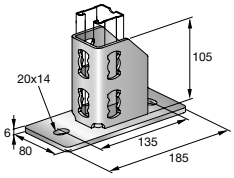
MQP-82-F	1880 г	MQ-41-D-F/HDG plus		8	**304166**	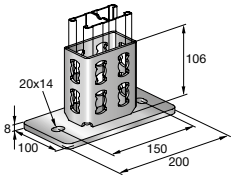
MQP-124-F	2730 г	MQ-124X D-F,MQ-52-72D-F		6	**304167**[1]	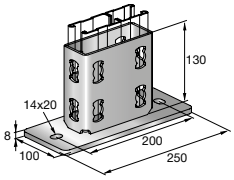

[1] Специальные сроки поставки. Для уточнения информации, пожалуйста, обратитесь к представителю Hilti.

Приложение нагрузки	Наименование	F1	
		профиль 1	профиль 2
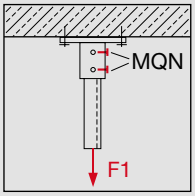	MQP-21-72-F	5 кН	8 кН

Профиль 1: Все HDG консоли Профиль 2: Все HDG plus консоли
Указанные значения нагрузок являются характеристическими. Коэффициент безопасности 1.4

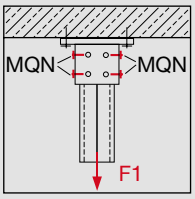	MQP-82-F	7.5 кН	11 кН
	MQP-124-F	7.5 кН	

Профиль 1: Все HDG консоли Профиль 2: Все HDG plus консоли
Указанные значения нагрузок являются характеристическими. Коэффициент безопасности 1.4

Опорный элемент (горячее цинкование - HDG) MQP-G-F

Области применения

- Крепление конструкций из профилей к различным базовым материалам
- Крепление профилей на базовом материале под любым углом

Преимущества

- Соединительный элемент для профилей с вращающимся основанием
- Гибкое решение, широкий спектр применения
- Простота крепления к стенам, перекрытиям или полам с использованием анкеров

Технические данные

Состав материала	S235JR - DIN EN 10025
Покрытие	Горячеоцинк., толщина покрытия 56 мкм – ASTM A153
Толщина материала	4 мм

Наименование	Вес	Для использования с	Упаковка	Номер артикула	
MQP-G-F	1055 г	MQ-21 D-F/HDG plus,MQ-21-F/HDG plus,MQ-31-HDG plus,MQ-41-F/HDG plus	10	**304168**	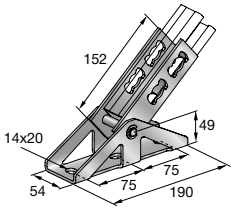

Приложение нагрузки	Наименование	F1	
		профиль 1	профиль 2
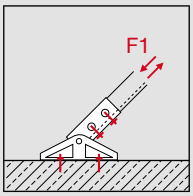	MQP-G-F	5.4 кН	8.1 кН

Профиль 1: Все HDG консоли Профиль 2: Все HDG plus консоли
Указанные значения нагрузок являются характеристическими. Коэффициент безопасности 1.4

Монтажная струбцина (горячее цинкование - HDG) MQT-F

Области применения

- Крепление профилей к стальным балкам без сверления или сварки

Преимущества

- Сверление или сварка не требуется
- Полная предварительная сборка, потеря отдельных деталей исключена
- Гибкое решение

Технические данные

Состав материала	U-образный болт: S235JRG2 - DIN EN 10025
Покрытие	Горячеоцинк., толщина покрытия 56 мкм – ASTM A153
Дополнительная информация о продуктах	Монтажные струбцины должны всегда использоваться попарно

Наименование	Резьба - M	Размер гаечного ключа	Момент затяжки	Вес	Для использования с	Упаковка	Номер артикула	
MQT-21-41-F	M8	13 мм	10 Нм	500 г	MQ-21-D-F,MQ-21-F,MQ-41-F	10	**304190**	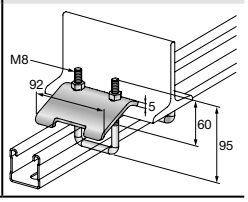

[1] Специальные сроки поставки. Для уточнения информации, пожалуйста, обратитесь к представителю Hilti.

Наименование	Резьба - M	Размер гаечного ключа	Момент затяжки	Вес	Для использования с	Упаковка	Номер артикула	
MQT-41-82-F	M10	17 мм	20 Нм	650 г	MQ-41-D-F,MQ-41-F,MQ-52-F,MQ-72-F	10	**304191**	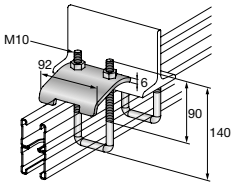
MQT-82-124-F	M12	19 мм	30 Нм	860 г	MQ-124X D-F,MQ-41-D-F,MQ-52-72D-F	10	**304192**[1]	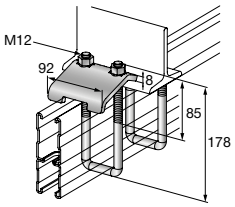

[1] Специальные сроки поставки. Для уточнения информации, пожалуйста, обратитесь к представителю Hilti.

Приложение нагрузки	Наименование	F1	F2	F3
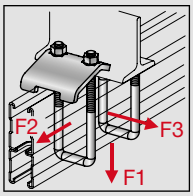	MQT-82-124-F	10 кН	1.15 кН	1.15 кН
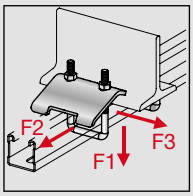	MQT-21-41-F	6 кН	0.54 кН	0.54 кН
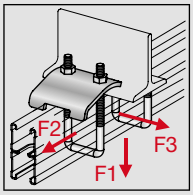	MQT-41-82-F	8 кН	0.9 кН	0.9 кН

Значения нагрузок действительны для всех консолей HDG и HDG plus
Значения нагрузок действительны при парном использовании
Значения нагрузок действительны при нагрузке, направленной в одном направлении
Указанные значения нагрузок являются характеристическими. Коэффициент безопасности 1.4

Монтажная струбцина (горячее цинкование - HDG) MQT-C-F

Области применения

- Крепление профилей к стальным балкам без сверления или сварки

Преимущества

- Подходит для всех балок двутаврового сечения (макс. толщина зажима = 23 мм)
- Быстрая установка
- Простая регулировка

Технические данные

Состав материала	S235JR - DIN EN 10025
Покрытие	Горячеоцинк., толщина покрытия 56 мкм – ASTM A153
Дополнительная информация о продуктах	Монтажные струбцины должны всегда использоваться попарно

Наименование	Момент затяжки	Вес	Для использования с	Упаковка	Номер артикула	
MQT-C22-F	5 Нм	170 г	MQ-21-F,MQ-41-F,MQ-52-F,MQ-72-F	10	**304194**	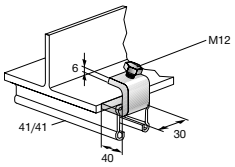

[1] Специальные сроки поставки. Для уточнения информации, пожалуйста, обратитесь к представителю Hilti.

Наименование	Момент затяжки	Вес	Для использования с	Упаковка	Номер артикула	
MQT-C21-F	20 Нм	455 г	MQ-41-F	4	**304193**	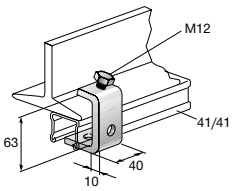
MQT-C23-F	40 Нм	260 г	MQ-21-F,MQ-41-F	6	**304195**[1]	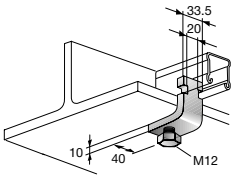

[1] Специальные сроки поставки. Для уточнения информации, пожалуйста, обратитесь к представителю Hilti.

Приложение нагрузки	Наименование	F1
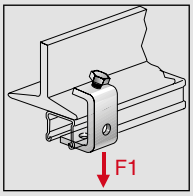	MQT-C21-F	4.5 кН
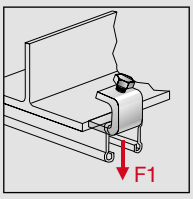	MQT-C22-F	2.5 кН
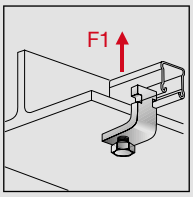	MQT-C23-F	2.5 кН

Все нагрузки применимы для одного зажима-крепежа для стальных балок
Значения нагрузок действительны для всех консолей HDG и HDG plus
Указанные значения нагрузок являются характеристическими. Коэффициент безопасности 1.4

Опорный элемент (горячее цинкование - HDG) MQV 2/2 D-F

Области применения

- Крепление профилей к любому базовому материалу

Преимущества

- Высокая универсальность применения
- Надежность и простота использования
- Для крепления монтажных профилей к любым материалам

Технические данные

Состав материала	S235JR - DIN EN 10025
Покрытие	Горячеоцинк., толщина покрытия 56 мкм – ASTM A153
Толщина материала	4 мм

Наименование	Вес	Для использования с	Упаковка	Номер артикула	
MQV-2/2 D-14-F	451 г	MQ-21-F/HDG plus,MQ-31-HDG plus,MQ-41-F/HDG plus	10	**304151**	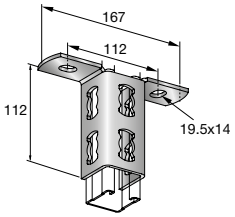

Приложение нагрузки	Наименование	F1		F2	
		профиль 1	профиль 2	профиль 1	профиль 2

Указанные значения нагрузок являются характеристическими. Коэффициент безопасности 1.4

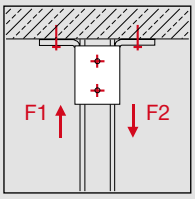	MQV-2/2 D-14-F	5.4 кН	8.1 кН	5 кН	5 кН

Указанные значения нагрузок являются характеристическими. Коэффициент безопасности 1.4

Соединитель (горячее цинкование - HDG) MQV-2D-F

Области применения

- Для сложных конструкций из профилей
- Создание конструкций с использованием одноплоскостных элементов

Преимущества

- Универсальность: всего несколько элементов для различных задач
- Простота установки
- Трехмерный соединитель, что обеспечивает высокую надежность

Технические данные

Состав материала	S235JR - DIN EN 10025
Покрытие	Горячеоцинк., толщина покрытия 56 мкм – ASTM A153
Толщина материала	4 мм

Наименование	Уголок	Вес	Упаковка	Номер артикула	
MQV-2/2 D-F	90°	446 г	10	**304150**	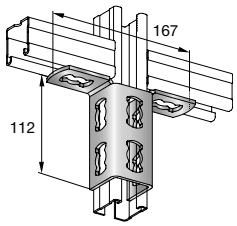
MQV-3/2 D-F	90°	602 г	10	**304152**	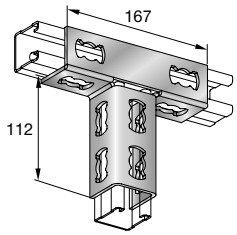

Приложение нагрузки	Наименование	F1		F2	
		профиль 1	профиль 2	профиль 1	профиль 2
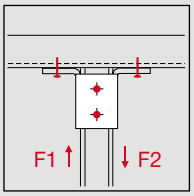	MQV-2/2 D-F	5.4 кН	8.1 кН	5 кН	5 кН
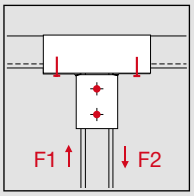	MQV-3/2 D-F	5.4 кН	8.1 кН	5.4 кН	5.4 кН

Профиль 1: Все HDG консоли Профиль 2: Все HDG plus консоли
Указанные значения нагрузок являются характеристическими. Коэффициент безопасности 1.4

Соединитель (горячее цинкование - HDG) MQV-3D-F

Области применения

- Для сложных конструкций из профилей
- Создание конструкций с использованием 3D-элементов

Преимущества

- Универсальность: всего несколько элементов для различных задач
- Простота установки
- Трехмерный соединитель, что обеспечивает высокую надежность

Технические данные

Состав материала	S235JR - DIN EN 10025
Покрытие	Горячеоцинк., толщина покрытия 56 мкм – ASTM A153
Толщина материала	4 мм

Наименование	Уголок	Вес	Упаковка	Номер артикула	
MQV-3/3 D-F	90°	451 г	10	**304153**[1]	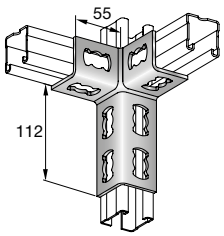
MQV-4/3 D-F	90°	770 г	10	**304154**[1]	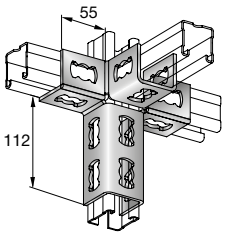

[1] Специальные сроки поставки. Для уточнения информации, пожалуйста, обратитесь к представителю Hilti.

Приложение нагрузки	Наименование	F1	F2
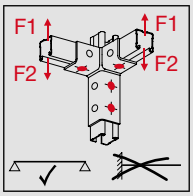	MQV-3/3 D-F	1.2 кН	2.5 кН
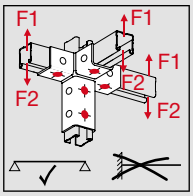	MQV-4/3 D-F	1.2 кН	2.5 кН

Значения нагрузок действительны для всех консолей HDG и HDG plus
Указанные значения нагрузок являются характеристическими. Коэффициент безопасности 1.4

Соединитель (горячее цинкование - HDG) MQV-F

Области применения

- Соединение вместе двух профилей
- Соединение двух профилей по длине

Преимущества

- Простое увеличение длины профилей
- Возможность предварительной установки фиксирующей монтажной гайки MQN-F
- Быстрое увеличение длины профилей

Технические данные

Состав материала	S235JR - DIN EN 10025
Покрытие	Горячеоцинк., толщина покрытия 56 мкм – ASTM A153
Толщина материала	4 мм
Согласования	Согласовано Российским морским регистром судоходства (08030000),Согласовано GL (19375-11HH)

Наименование	Вес	Упаковка	Номер артикула	
MQV-12-F	583 г	10	**304155**[1]	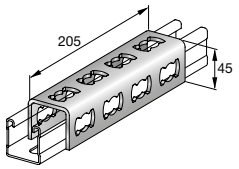

[1] Специальные сроки поставки. Для уточнения информации, пожалуйста, обратитесь к представителю Hilti.

Приложение нагрузки	Наименование	F1	M1
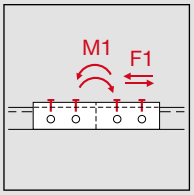	MQV-12-F	5.4 кН	290 Нм

Значения нагрузок действительны для всех консолей HDG и HDG plus
Указанные значения нагрузок являются характеристическими. Коэффициент безопасности 1.4

Плоский соединитель (Горячее цинкование - HDG) MQV-T-F

Области применения

- Создание конструкций с использованием одноплоскостных элементов

Преимущества

- Универсальность: всего несколько элементов для различных задач
- Простота установки

Технические данные

Состав материала	S235JR - DIN EN 10025
Покрытие	Горячеоцинк., толщина покрытия 56 мкм – ASTM A153
Толщина материала	4 мм
Согласования	Согласовано Российским морским регистром судоходства (08030000),Согласовано GL (19375-11НН)

Наименование	Вес	Упаковка	Номер артикула	
MQV-T-F	196 г	10	**304157**[1]	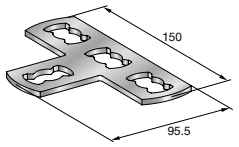

[1] Специальные сроки поставки. Для уточнения информации, пожалуйста, обратитесь к представителю Hilti.

Приложение нагрузки	Наименование	F1	F2
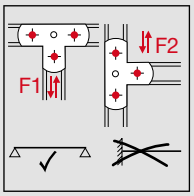	MQV-T-F	0.5 кН	0.36 кН

Значения нагрузок действительны для всех консолей HDG и HDG plus
Указанные значения нагрузок являются характеристическими. Коэффициент безопасности 1.4

Зажим для Т-образного соединения (горячее цинование - HDG) MQB-F

Области применения

- Для поперечного соединения профилей
- Универсальность: требуется меньшее количество элементов для всех задач
- Удобство в использовании

Преимущества

- Универсальность: всего несколько элементов для всех задач
- Простота установки
- Возможность предварительной установки фиксирующей монтажной гайки MQN-F

Технические данные

Состав материала	S235JR - DIN EN 10025
Покрытие	Горячеоцинк., толщина покрытия 56 мкм – ASTM A153
Толщина материала	4 мм

Наименование	Вес	Для использования с	Согласования	Упаковка	Номер артикула	
MQB-21-F	211 г	MQ-21-F	Согласовано Российским морским регистром судоходства (08030000),Согласовано GL (19375-11HH)	10	**304182**[1]	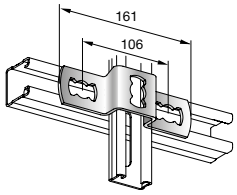
MQB-41-F	243 г	MQ-41-F	Согласовано Российским морским регистром судоходства (08030000),Согласовано GL (19375-11HH)	10	**304183**	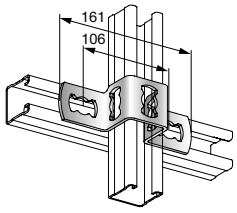
MQB-41x2-F	295 г	2xMQ-21-D-F/HDG plus,2xMQ-41-F/HDG plus,MQ-41D		10	**304188**[1]	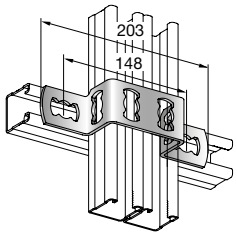
MQB-52-F	340 г	MQ-52-F		10	**304184**[1]	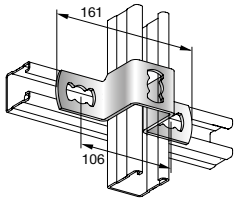
MQB-82-F	340 г	MQ-41D		10	**304186**[1]	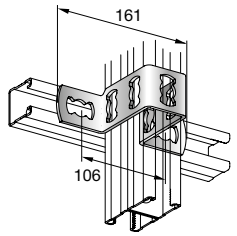
MQB-72-F	380 г	MQ-72-F/HDG plus		10	**304185**[1]	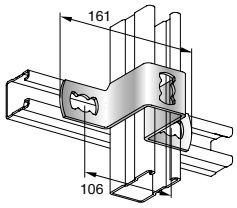
MQB-124-F	553 г	MQ-124X D-F,MQ-52-72D-F		10	**304187**[1]	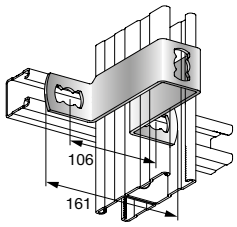

[1] Специальные сроки поставки. Для уточнения информации, пожалуйста, обратитесь к представителю Hilti.

Приложение нагрузки	Наименование	F1	F2
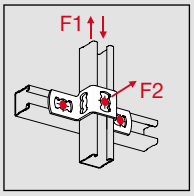	MQB-21-F	1.79 кН	2.5 кН
	MQB-41-F	1.79 кН	2.5 кН
	MQB-52-F	1.79 кН	2.5 кН
	MQB-72-F	1.54 кН	2.5 кН
	MQB-82-F	1.36 кН	2.5 кН
	MQB-124-F	0.94 кН	2.5 кН
	MQB-41x2-F	1.79 кН	1.08 кН

Значения нагрузок действительны для всех консолей HDG и HDG plus
Указанные значения нагрузок являются характеристическими. Коэффициент безопасности 1.4

Зажим HDG (крепление профиля к бетону) MQB-F

Области применения

- Для перпендикулярного соединения профилей (поперечное соединение)
- Универсальность: требуется меньшее количество элементов для всех задач
- Удобство в использовании

Преимущества

- Простое и быстрое соединение с использованием фиксирующей монтажной гайки Hilti
- Простота установки
- Возможность предварительной установки фиксирующей монтажной гайки MQN-F

Технические данные

Состав материала	S235JR - DIN EN 10025
Покрытие	Горячеоцинк., толщина покрытия 56 мкм – ASTM A153
Толщина материала	4 мм

Наименование	Вес	Для использования с	Упаковка	Номер артикула	
MQB-G41-F	366 г	MQ-21 D-F/HDG plus,MQ-41-F	10	**304189**	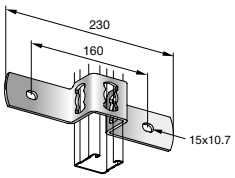

Приложение нагрузки	Наименование	F1	F2
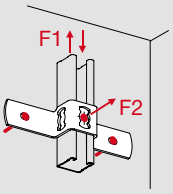	MQB-G41-F	1.43 кН	0.61 кН

Значения нагрузок действительны для всех консолей HDG и HDG plus
Указанные значения нагрузок являются характеристическими. Коэффициент безопасности 1.4

3D-система (горячее цинкование - HDG) MQ3D-F

Области применения

- Сборка 3D-конструкций
- Крепление и повышение жесткости комплексных конструкций
- Трехмерные несущие конструкции

Преимущества

- Универсальность: всего несколько элементов для всех задач
- Быстрота и легкость использования
- Элемент имеет предустановленный угол 45

Технические данные

Покрытие	Горячеоцинк., толщина покрытия 56 мкм – ASTM A153
Толщина материала	3 мм

Наименование	Уголок	Резьба - M	Размер гаечного ключа	Момент затяжки	Вес	Упаковка	Номер артикула	
MQ3D-B-F	0°	M10	17 мм	40 Нм	214 г	20	**304209**[1]	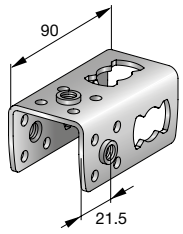
MQ3D-W45-F	45°	M10	17 мм	40 Нм	131 г	16	**304211**[1]	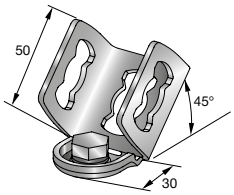
MQ3D-A-F	45°	M10	17 мм	40 Нм	75 г	20	**304212**[1]	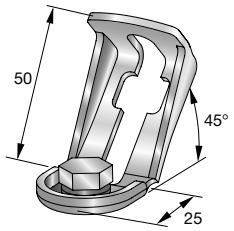
MQ3D-W90-F	90°	M10	17 мм	40 Нм	204 г	20	**304210**[1]	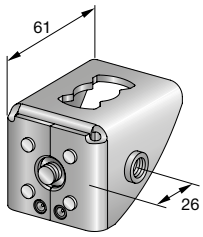

[1] Специальные сроки поставки. Для уточнения информации, пожалуйста, обратитесь к представителю Hilti.

Приложение нагрузки	Наименование	F1	F2	F3	F4
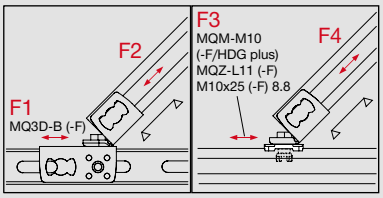	MQ3D-W45-F	1.77 кН	2.5 кН	1.77 кН	2.5 кН
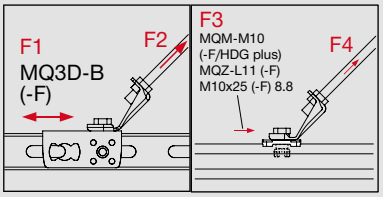	MQ3D-A-F	1.77 кН	2.5 кН	1.77 кН	2.5 кН
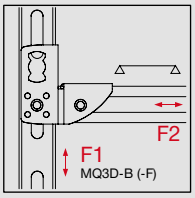	MQ3D-B-F	2.5 кН	2.5 кН		
	MQ3D-W90-F	2.5 кН	2.5 кН		

Значения нагрузок действительны для всех консолей HDG и HDG plus
Указанные значения нагрузок являются характеристическими. Коэффициент безопасности 1.4

Шайба монтажная (Горячее цинкование - HDG) MQZ-L-F

Области применения

- Для крепления уголков, соединителей или консолей на стенах, перекрытиях или полах
- Для использования гаек-барашков или пружинных гаек с уголками, соединителями и консолями
- Для крепления компонентов с метрической резьбой к профилям MQ

Преимущества

- Совмещение элементов в рамках программы
- Отличная совместимость с системой профилей MQ
- Подходит для монтажных профилей и консолей MQ

Технические данные

Состав материала	S235JR - DIN EN 10025
Покрытие	Горячеоцинк., толщина покрытия 56 мкм – ASTM A153

Наименование	Диаметр отверстия - D	Согласования	Вес	Упаковка	Номер артикула
MQZ-L9-F	9.5 мм	Согласование VDS G4970048	92 г	20	**304196**[1]
MQZ-L11-F	11.5 мм	Согласование VDS G4970048,Согласовано Российским морским регистром судоходства (08030000),Согласовано GL (19375-11HH)	88 г	20	**304197**
MQZ-L13-F	13.5 мм	Согласование VDS G4970048,Согласовано Российским морским регистром судоходства (08030000),Согласовано GL (19375-11HH)	84 г	20	**304198**
MQZ-L17-F	17.5 мм	Согласовано Российским морским регистром судоходства (08030000),Согласовано GL (19375-11HH)	80 г	20	**304199**[1]

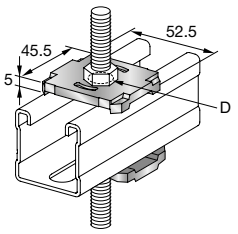

[1] Специальные сроки поставки. Для уточнения информации, пожалуйста, обратитесь к представителю Hilti.

Опорная пластина (горячее цинкование - HDG) MQG-2-F

Области применения

- Для крепления уголков, соединителей или консолей на стенах, перекрытиях или полах
- Для универсального использования с метрическими резьбовыми соединениями и трубами

Преимущества

- Для использования монтажных или пружинных гаек с уголками, соединителями и консолями
- Используется как усиленная шайба-пластина для профилей
- Простота использования, быстрая установка

Технические данные

Состав материала	S235JR - DIN EN 10025
Покрытие	Горячеоцинк., толщина покрытия 56 мкм – ASTM A153

Наименование	Резьба - M	Толщина материала	Момент затяжки	Вес	Упаковка	Номер артикула
MQG-2-M16-F	M16	4 мм	40 Нм	235 г	20	**304146**[1]

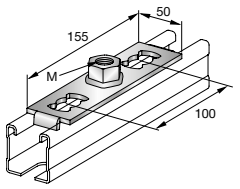

[1] Специальные сроки поставки. Для уточнения информации, пожалуйста, обратитесь к представителю Hilti.

Опорная пластина (горячее цинкование - HDG)	Максимальная растягивающая нагрузка		Максимальная срезающая нагрузка		Момент затяжки	Максимальный изгибающий момент при использовании резьбовой шпильки 4.6
	профиль 1	профиль 2	профиль 1	профиль 2		
MQG-2-F M16	6000 Н	6000 Н	5000 Н	8000 Н	40 Нм	56.9 Нм

Профиль 1: Все HDG консоли Профиль 2: Все HDG plus консоли
Указанные значения нагрузок являются характеристическими. Коэффициент безопасности 1.4

Соединитель, фиксирующее приспособление (горячее цинкование - HDG) MQZ-SV-F/MQZ-SS-F

Области применения

- Сборка точно совмещенной пары профилей
- Соединение монтажных профилей с противоположных сторон

Преимущества

- Простая конструкция двойного профиля при помощи соединителей
- Простота установки в отверстия удлиненной формы в профиле
- Возможность использования для сборки двойных профилей

Технические данные

Состав материала	S235JR - DIN EN 10025
Покрытие	Горячеоцинк., толщина покрытия 56 мкм – ASTM A153

Наименование	Резьба - M	Размер гаечного ключа	Толщина материала	Момент затяжки	Вес	Упаковка	Номер артикула	
MQZ-SV-F	M8	13 мм	4 мм	6 Нм	26 г	40	**304206**[1]	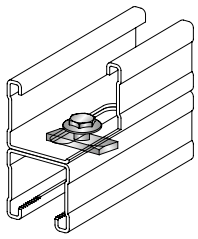
MQZ-SS-F	M10	13 мм	3,5 мм	20 Нм	62 г	40	**304207**[1]	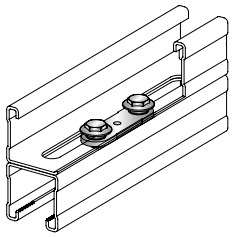

[1] Специальные сроки поставки. Для уточнения информации, пожалуйста, обратитесь к представителю Hilti.

Соединитель, фиксирующее приспособление (горячее цинкование - HDG)	Максимальная растягивающая нагрузка	Максимальная срезающая нагрузка	Момент затяжки
	профиль 1	профиль 1	
MQZ-SV-F/MQZ-SS-F M8	1000 Н	0 Н	6 Нм
MQZ-SV-F/MQZ-SS-F M10	3000 Н	5000 Н	20 Нм
Значения нагрузок действительны для всех консолей HDG и HDG plus Указанные значения нагрузок являются характеристическими. Коэффициент безопасности 1.4			

Шайба монтажная (горячее цинкование - HDG) MQZ-U-F

Преимущества

- Совмещение элементов в рамках программы

Технические данные

Состав материала	S235JR - DIN EN 10025
Покрытие	Горячеоцинк., толщина покрытия 56 мкм – ASTM A153

Наименование	Вес	Упаковка	Номер артикула	
MQZ-U-F	30 г	40	**304208**[1]	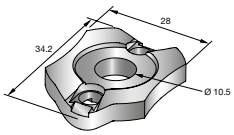

[1] Специальные сроки поставки. Для уточнения информации, пожалуйста, обратитесь к представителю Hilti.

Резиновая изоляция MQZ-RI

Области применения

- Звукоизоляция для профилей MQ, используемых при монтаже воздуховодов
- Изолирующий слой между резьбовыми шпильками M8 и M10 и вентиляционным коробом
- Идеальная звукоизоляция для профилей MQ шириной 41 мм

Преимущества

- Возможность установки внутрь профиля, предотвращая прямой контакт между трубой и профилем
- Большая площадь контакта между изоляционным компонентом профиля и воздуховодом обеспечивает хорошее рассеивание или полное устранение вибрации и шумов, возникающих в воздуховоде
- Используется для предотвращения контакта между резьбовой шпилькой и коробом, благодаря сквозному отверстию 8/M10 в изолирующем профиле

Технические данные

Состав материала	Этилен-пропиленовый каучук
Сопротивляемость старению	Испытания согласно DIN 53508 и 53509
Диапазон температурных сопротивлений	-40 - 110° C
Сопротивляемость	УФ-свет, разбавленные кислоты и щелочи, спиртовые растворы, водяные растворы и растворы на водяной основе
Прочность изоляционного материала	Твердость по Шору 45°±5°, шкала A
Уменьшение шума	18 дБ (A)

Наименование	Длина - L	Согласования	Вес	Для использования с	Упаковка	Номер артикула	
MQZ-RI 10cm	0.1 м	Звукоизоляция соответствует DIN 4109	55 г	Профили MQ и резьбовые шпильки M8-M10	100	**2047317**	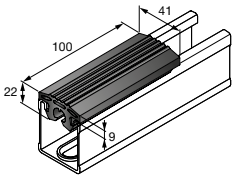
MQZ-RI 20m	20 м	Звукоизоляция соответствует DIN 4109	11054 г	Профили MQ и резьбовые шпильки M8-M10	1	**2047316**	

Поперечный соединитель MQV-UB

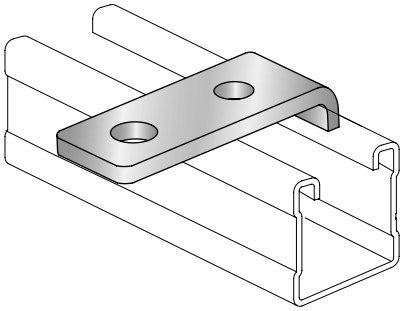

Области применения

- Надежная модульная система для монтажа трубопроводов, диаметром до 600 мм и различных вспомогательных стальных конструкций
- Это обеспечивает простые в установке, не требующие использования сварки, абсолютно надежные решения для промышленного (например, в фармацевтической и химической отраслях, на нефтеперерабатывающих заводах, электростанциях и т. д.) и коммерческого применения с интенсивной нагрузкой.
- Крепление с использованием U-образных хомутов, для труб без изоляции

Преимущества

- Надежная крепежная система для U-образных хомутов

Технические данные

Состав материала	DD11 MOD - HN 547, S235JR - DIN EN 10025
Покрытие	HDG: 55 µm - DIN EN ISO 1461

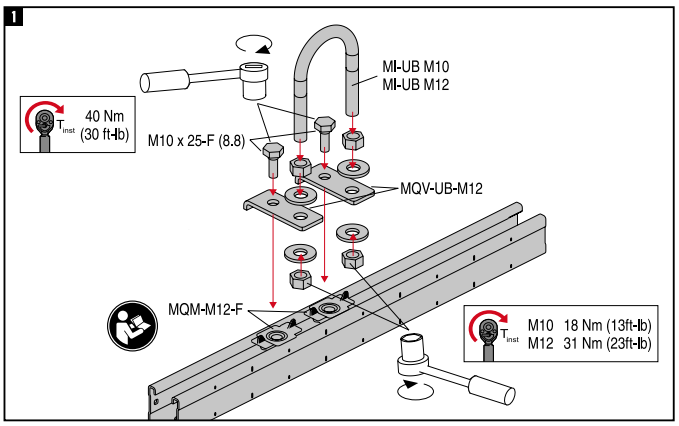

Наименование	Вес	Для использования с	Упаковка	Номер артикула	
MQV-UB-M12	0.07 кг	MQ-41-D-F,MQ-41-F,MQ-52-72-F	10	**304884**[1]	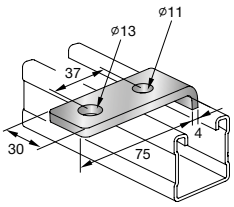

[1] Специальные сроки поставки. Для уточнения информации, пожалуйста, обратитесь к представителю Hilti.

Декоративная заглушка для профилей MQZ-E

Области применения

- Изоляция острых кромок во время работы с профилями

Преимущества

- Изоляция острых кромок во время работы с профилями
- Аккуратный внешний вид
- Дополнительная защита при работе с монтажными профилями с острыми обрезанными кромками

Технические данные

Состав материала	Полипропилен (ПП)

Наименование	Согласования	Вес	Для использования с	Упаковка	Номер артикула	
MQZ-E31	Согласовано Российским морским регистром судоходства (08030000),Согласовано GL (19375-11HH)	4 г	MQ-31,MQ-52-72 D,MQ-72	50	**369686**	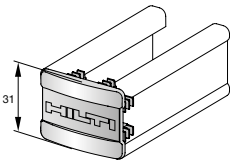
MQZ-E21	Согласовано Российским морским регистром судоходства (08030000),Согласовано GL (19375-11HH),Сертификат о сейсмоустойчивости (LS-S-06-904)	3 г	MQ-21,MQ-21D,MQ-52,MQ-52-72 D	50	**370598**	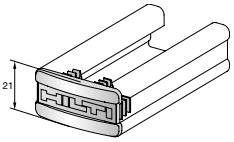
MQZ-E41	Согласовано Российским морским регистром судоходства (08030000),Согласовано GL (19375-11HH),Сертификат о сейсмоустойчивости (LS-S-06-904)	5 г	MQ-41,MQ-41/3,MQ-41D,MQ-52-72 D,MQ-72	50	**369685**	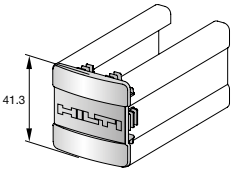

Хомут для высоких нагрузок (горячее цинкование - HDG) MP-MI-F

Области применения

- Для высоких нагрузок до 3”
- Применение внутри помещений во влажной среде (с умеренной конденсацией)
- Применение вне помещений в условиях с умеренной коррозионной активностью

Преимущества

- Надежная присоединительная голова, обваренная по кругу
- Дополнительная жесткость благодаря штампованным ободам хомутов
- Специальное Крепление затяжных болтов для предотвращения их потери

Технические данные

Состав материала	S235JR - DIN EN 10025
Покрытие	Горячеоцинк., толщина покрытия 45 мкм – DIN EN ISO 1461
Диапазон температурных сопротивлений	-50 – 120° C
Прочность изоляционного материала	Твердость по Шору 50°±5°, шкала A
Уменьшение шума	18 дБ (A)
Согласования	Согласовано Российским морским регистром судоходства (08030000),Согласовано GL (19375-11НН)

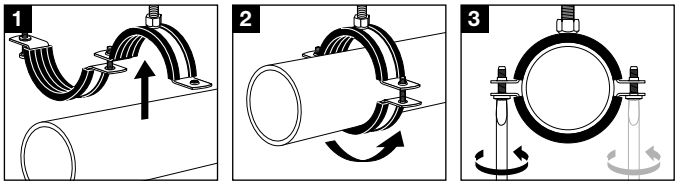

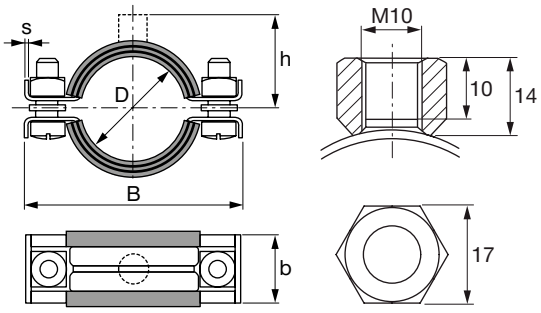

Наименование	Диапазон установки хомутов - D	Номинальный размер трубы (брит.)	Ширина - B	Ширина и толщина поперечного сечения (b x s)	Расстояния от центра трубы до верха - h	Максимальная нагрузка - F	Зажимной винт	Упаковка	Номер артикула
MP-MI-F 1/2”	20 - 25 мм	1/2 дюйм	69 мм	24 x 2 мм	28 мм	1800 H	M8	25	**304258**[1]
MP-MI-F 3/4”	25 - 30 мм	3/4 дюйм	75 мм	24 x 2 мм	30 мм	1800 H	M8	25	**304259**[1]
MP-MI-F 1”	32 - 38 мм	1 дюйм	83 мм	24 x 2 мм	34 мм	1800 H	M8	25	**304260**[1]
MP-MI-F 1 1/4”	40 - 45 мм	1-1/4 дюйм	92 мм	24 x 2 мм	38 мм	1800 H	M8	25	**304261**[1]
MP-MI-F 1 1/2”	48 - 54 мм	1-1/2 дюйм	101 мм	24 x 2 мм	42 мм	1800 H	M8	25	**304262**[1]
MP-MI-F 54/57	54 - 57 мм	-	107 мм	24 x 2 мм	47 мм	1800 H	M8	1	**304263**[1]
MP-MI-F 2”	57 - 64 мм	2 дюйм	111 мм	24 x 2 мм	48 мм	1800 H	M8	1	**304264**[1]
MP-MI-F 68/72	68 - 72 мм	-	123 мм	24 x 2 мм	54 мм	1800 H	M8	10	**304265**[1]
MP-MI-F 2 1/2”	70 - 77 мм	2-1/2 дюйм	130 мм	24 x 2 мм	51 мм	1800 H	M8	10	**304266**[1]
MP-MI-F 80/84	78 - 84 мм	-	139 мм	24 x 2 мм	58 мм	1800 H	M8	1	**304267**[1]
MP-MI-F 3”	82 - 90 мм	3 дюйм	144 мм	24 x 2 мм	57 мм	1800 H	M8	10	**304268**[1]

[1] Специальные сроки поставки. Для уточнения информации, пожалуйста, обратитесь к представителю Hilti.

Диапазон установки хомутов - D	Ширина и толщина поперечного сечения (b x s)	Соединительная резьба	Зажимной винт	Момент затяжки	Максимальная нагрузка - F
20 - 90 мм	24 x 2 мм	M10	M8	3 Нм	1800 H

Хомут для высоких нагрузок (горячее цинкование - HDG) MP-M-F

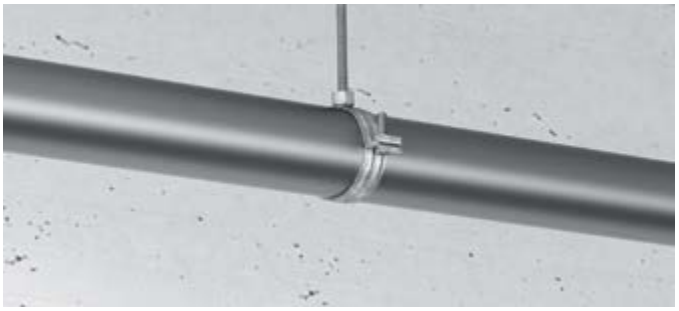

Области применения

- Для высоких нагрузок до 3”
- Применение внутри помещений во влажной среде (с умеренной конденсацией)
- Применение вне помещений в условиях с умеренной коррозионной активностью

Преимущества

- Надежная присоединительная голова, обваренная по кругу
- Дополнительная жесткость благодаря штампованным ободам хомутов
- Специальное Крепление затяжных болтов для предотвращения их потери

Технические данные

Состав материала	S235JR - DIN EN 10025
Покрытие	Горячеоцинк., толщина покрытия 45 мкм – DIN EN ISO 1461
Диапазон температурных сопротивлений	-50 – 120° C

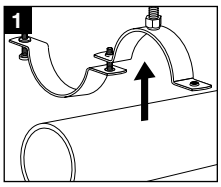

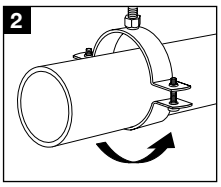

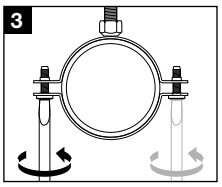

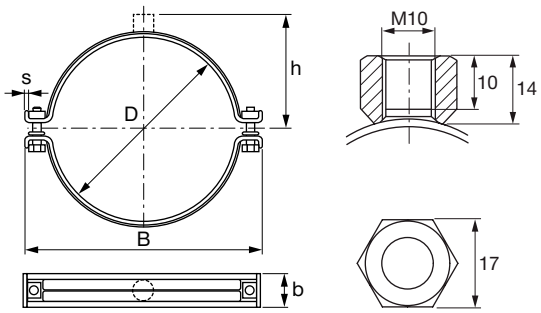

Наименование	Диапазон установки хомутов - D	Номинальный размер трубы (брит.)	Ширина - B	Ширина и толщина поперечного сечения (b x s)	Расстояния от центра трубы до верха - h	Максимальная нагрузка - F	Зажимной винт	Упаковка	Номер артикула
MP-M-F 1/2”	20 - 25 мм	1/2 дюйм	69 мм	24 x 2 мм	25 мм	1800 H	M8	25	**304269**[1]
MP-M-F 3/4”	25 - 30 мм	3/4 дюйм	75 мм	24 x 2 мм	28 мм	1800 H	M8	1	**304270**[1]
MP-M-F 1”	32 - 38 мм	1 дюйм	83 мм	24 x 2 мм	32 мм	1800 H	M8	25	**304271**[1]
MP-M-F 1 1/4”	40 - 45 мм	1-1/4 дюйм	92 мм	24 x 2 мм	35 мм	1800 H	M8	25	**304272**[1]
MP-M-F 1 1/2”	48 - 54 мм	1-1/2 дюйм	101 мм	24 x 2 мм	39 мм	1800 H	M8	25	**304273**[1]
MP-M-F 54/57	54 - 57 мм	-	99 мм	24 x 2 мм	44 мм	1800 H	M8	1	**304274**[1]
MP-M-F 2”	57 - 64 мм	2 дюйм	111 мм	24 x 2 мм	45 мм	1800 H	M8	10	**304275**[1]
MP-M-F 68/72	68 - 72 мм	-	115 мм	24 x 2 мм	51 мм	1800 H	M8	10	**304276**[1]
MP-M-F 2 1/2”	70 - 77 мм	2-1/2 дюйм	130 мм	24 x 2 мм	50 мм	1800 H	M8	10	**304277**[1]
MP-M-F 3”	82 - 90 мм	3 дюйм	144 мм	24 x 2 мм	55 мм	1800 H	M8	1	**304278**[1]

[1] Специальные сроки поставки. Для уточнения информации, пожалуйста, обратитесь к представителю Hilti.

Диапазон установки хомутов - D	Ширина и толщина поперечного сечения (b x s)	Соединительная резьба	Зажимной винт	Момент затяжки	Максимальная нагрузка - F
20 - 90 мм	24 x 2 мм	M10	M8	3 Нм	1800 H

Хомут для высоких нагрузок (метрический) HDG MP-MXI-F

Области применения

- Для высоких нагрузок до 508 мм
- Вне помещений: среднеагрессивная среда (атмосфера сельской местности)
- Монтаж труб для промышленного применения

Преимущества

- Надежная соединительная голова, обваренная по кругу
- Мощные затяжные болты для высоких нагрузок
- Предустановлена эффективная нескользящая изоляция

Технические данные

Состав материала	DD11 - DIN EN 10111
Покрытие	Горячеоцинк., толщина покрытия 45 мкм – DIN EN ISO 1461
Диапазон температурных сопротивлений	-50 – 120° C
Прочность изоляционного материала	Твердость по Шору 50°±5°, шкала A
Уменьшение шума	16 дБ (A)
Изоляционный материал	Этилен-пропиленовый каучук

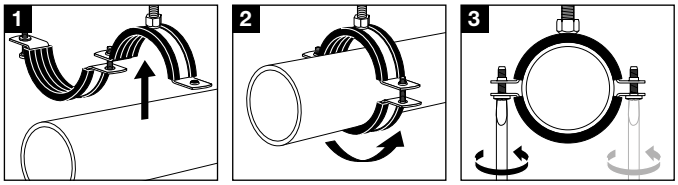

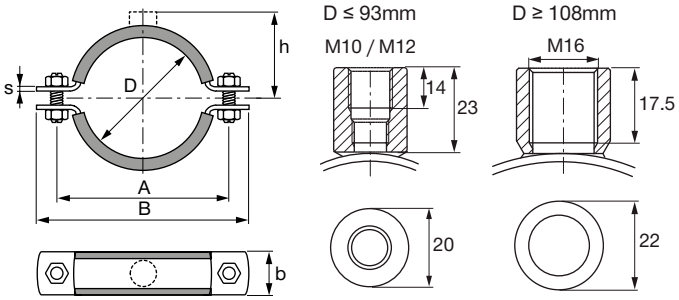

Наименование	Диапазон установки хомутов - D	Номинальный размер трубы (брит.)	Ширина и толщина поперечного сечения (b x s)	Расстояния от центра трубы до верха - h	Максимальная нагрузка - F	Расстояние между отверстиями - A	Упаковка	Номер артикула
MP-MXI-F 2” M10/M12	60 - 65 мм	2 дюйм	30 x 3 мм	64 мм	2400 Н	110 мм	25	**374897**[1)]
MP-MXI-F 2 1/2”M10/M12	73 - 78 мм	2-1/2 дюйм	30 x 3 мм	71 мм	2400 Н	124 мм	25	**374898**[1)]
MP-MXI-F 3” M10/M12	88 - 93 мм	3 дюйм	30 x 3 мм	78 мм	2400 Н	140 мм	25	**374899**[1)]
MP-MXI-F 4” M16	108 - 116 мм	4 дюйм	40 x 4 мм	90 мм	3100 Н	172 мм	25	**374900**[1)]
MP-MXI-F 125 M16	122 - 126 мм	-	40 x 4 мм	95 мм	3100 Н	183 мм	25	**374901**[1)]
MP-MXI-F 133 M16	131 - 137 мм	-	40 x 4 мм	100 мм	3100 Н	193 мм	10	**374902**[1)]
MP-MXI-F 5” M16	139 - 144 мм	5 дюйм	40 x 4 мм	104 мм	3100 Н	200 мм	10	**374903**[1)]
MP-MXI-F 159 M16	159 - 166 мм	-	40 x 4 мм	115 мм	3100 Н	223 мм	10	**374904**[1)]
MP-MXI-F 6” M16	163 - 170 мм	6 дюйм	40 x 4 мм	117 мм	7500 Н	234 мм	10	**374905**[1)]
MP-MXI-F 177.8 M16	177 - 182 мм	-	40 x 4 мм	123 мм	7500 Н	246 мм	10	**374906**[1)]
MP-MXI-F 193.7 M16	192 - 200 мм	-	40 x 4 мм	132 мм	7500 Н	264 мм	10	**374907**[1)]
MP-MXI-F 210 M16	210 - 218 мм	-	40 x 4 мм	141 мм	7500 Н	283 мм	10	**374908**[1)]
MP-MXI-F 219 M16	219 - 228 мм	-	40 x 4 мм	146 мм	7500 Н	292 мм	10	**374909**[1)]
MP-MXI-F 244.5 M16	244 - 253 мм	-	40 x 4 мм	158 мм	7500 Н	317 мм	10	**374910**[1)]
MP-MXI-F 267/274 M16	267 - 274 мм	-	40 x 4 мм	168 мм	7500 Н	334 мм	10	**374911**[1)]
MP-MXI-F 275 M16	275 - 282 мм	-	40 x 4 мм	173 мм	7500 Н	346 мм	10	**374912**[1)]
MP-MXI-F 324 M16	315 - 324 мм	-	50 x 5 мм	190 мм	11000 Н	391 мм	1	**374913**[1)]
MP-MXI-F 326 M16	325 - 330 мм	-	50 x 5 мм	192 мм	11000 Н	394 мм	1	**374914**[1)]
MP-MXI-F 355 M16	348 - 356 мм	-	50 x 5 мм	205 мм	11000 Н	421 мм	1	**374915**[1)]
MP-MXI-F 368 M16	364 - 372 мм	-	50 x 5 мм	213 мм	11000 Н	397 мм	1	**374916**[1)]
MP-MXI-F 406 M16	400 - 409 мм	-	50 x 5 мм	232 мм	11000 Н	474 мм	1	**374917**[1)]
MP-MXI-F 457 M16	454 - 462 мм	-	70 x 6 мм	259 мм	17000 Н	530 мм	1	**374918**[1)]
MP-MXI-F 508 M16	500 - 508 мм	-	70 x 6 мм	282 мм	17000 Н	577 мм	1	**374919**[1)]

[1)] Специальные сроки поставки. Для уточнения информации, пожалуйста, обратитесь к представителю Hilti.

Диапазон установки хомутов - D	Ширина и толщина поперечного сечения (b x s)	Соединительная резьба	Зажимной винт	Момент затяжки	Максимальная нагрузка - F	Максимальная нагрузка при пожаре			
						F (30 мин.)	F (60 мин.)	F (90 мин.)	F (120 мин.)
60 - 93 мм	30 x 3 мм	M10, M12	M10	5 Нм	2400 Н	1700 Н	1100 Н	850 Н	700 Н
108 - 166 мм	40 x 4 мм	M16	M12	10 Нм	3100 Н	1700 Н	1100 Н	850 Н	700 Н

Диапазон установки хомутов - D	Ширина и толщина поперечного сечения (b x s)	Соединительная резьба	Зажимной винт	Момент затяжки	Максимальная нагрузка - F	Максимальная нагрузка при пожаре			
						F (30 мин.)	F (60 мин.)	F (90 мин.)	F (120 мин.)
163 - 282 мм	40 x 4 мм	M16	M16	20 Нм	7500 Н	3000 Н	2000 Н	1600 Н	1350 Н
315 - 409 мм	50 x 5 мм	M16	M16	20 Нм	11000 Н	3000 Н	2000 Н	1600 Н	1350 Н
454 - 508 мм	70 x 6 мм	M16	M16	20 Нм	17000 Н	3000 Н	2000 Н	1600 Н	1350 Н

Макс. рекомендуемая нагрузка определяется, используя статистические методы на разрушающих нагрузках и с учетом мак. допустимого отклонения 1,5 мм или 2% от макс. зажимного диаметра. Эти продукты отмечены знаком качества для трубных опор и должны осматриваться третьими сторонами в соответствии с RAL-GZ 655.
Огнестойкость хомутов для труб испытана в соответствии с IBMB.

Хомут для высоких нагрузок M10/M12, M16 HDG MP-MX-F

Области применения

- Для высоких нагрузок до 508 мм
- Вне помещений: среднеагрессивная среда (атмосфера сельской местности)
- Монтаж труб для промышленного применения

Преимущества

- Надежная соединительная голова, обваренная по кругу
- Мощные затяжные болты для высоких нагрузок
- Подходят для установки трубопроводов с динамическими и ударными нагрузками при использовании антивибрационных демпферов

Технические данные

Состав материала	DD11 - DIN EN 10111
Покрытие	Горячеоцинк., толщина покрытия 45 мкм – DIN EN ISO 1461
Согласования	Испытание на огнестойкость IBMB 3365-7046

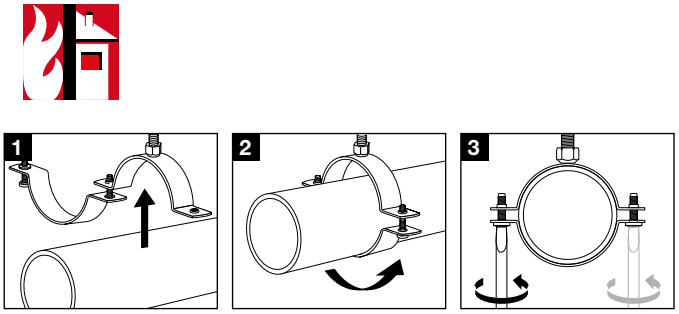

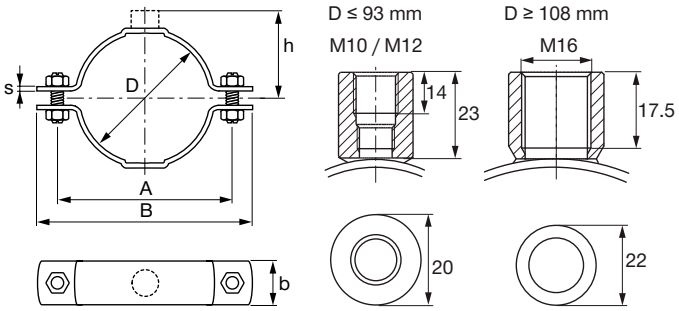

Наименование	Диапазон установки хомутов - D	Номинальный размер трубы (брит.)	Ширина - B	Ширина и толщина поперечного сечения (b x s)	Расстояния от центра трубы до верха - h	Максимальная нагрузка - F	Расстояние между отверстиями - A	Упаковка	Номер артикула
MP-MX-F 2” M10/M12	60 - 65 мм	2 дюйм	132 мм	30 x 3 мм	60 мм	4000 Н	102 мм	25	**374943**[1)]
MP-MX-F 2 1/2” M10/M12	73 - 78 мм	2-1/2 дюйм	146 мм	30 x 3 мм	67 мм	4000 Н	116 мм	25	**374944**[1)]
MP-MX-F 3” M10/M12	88 - 93 мм	3 дюйм	161 мм	30 x 3 мм	74 мм	4000 Н	131 мм	25	**374945**[1)]
MP-MX-F 4” M16	108 - 116 мм	4 дюйм	198 мм	40 x 4 мм	84 мм	10000 Н	160 мм	25	**374946**[1)]
MP-MX-F 125 M16	122 - 128 мм	-	210 мм	40 x 4 мм	89 мм	10000 Н	172 мм	25	**374947**[1)]
MP-MX-F 133 M16	132 - 138 мм	-	221 мм	40 x 4 мм	94 мм	10000 Н	183 мм	1	**374948**[1)]
MP-MX-F 5” M16	139 - 144 мм	5 дюйм	226 мм	40 x 4 мм	98 мм	10000 Н	188 мм	10	**374949**[1)]
MP-MX-F 159 M16	159 - 166 мм	-	249 мм	40 x 4 мм	109 мм	10000 Н	210 мм	10	**374950**[1)]
MP-MX-F 6” M16	163 - 170 мм	6 дюйм	253 мм	40 x 4 мм	111 мм	10000 Н	215 мм	10	**374951**[1)]
MP-MX-F 177.8 M16	177 - 182 мм	-	272 мм	40 x 4 мм	117 мм	11000 Н	234 мм	10	**374952**[1)]
MP-MX-F 193.7 M16	192 - 200 мм	-	290 мм	40 x 4 мм	126 мм	11000 Н	252 мм	10	**374953**[1)]
MP-MX-F 210 M16	210 - 218 мм	-	309 мм	40 x 4 мм	135 мм	11000 Н	271 мм	10	**374954**[1)]
MP-MX-F 219 M16	219 - 228 мм	-	318 мм	40 x 4 мм	140 мм	11000 Н	280 мм	10	**374955**[1)]
MP-MX-F 244.5 M16	244 - 253 мм	-	343 мм	40 x 4 мм	152 мм	11000 Н	305 мм	10	**374956**[1)]
MP-MX-F 267/274 M16	267 - 274 мм	-	363 мм	40 x 4 мм	162 мм	11000 Н	325 мм	10	**374957**[1)]
MP-MX-F 275 M16	275 - 282 мм	-	372 мм	40 x 4 мм	167 мм	11000 Н	334 мм	10	**374958**[1)]
MP-MX-F 324 M16	315 - 324 мм	-	429 мм	50 x 5 мм	184 мм	13000 Н	378 мм	1	**374959**[1)]

Наименование	Диапазон установки хомутов - D	Ширина - B	Ширина и толщина поперечного сечения (b x s)	Расстояния от центра трубы до верха - h	Максимальная нагрузка - F	Расстояние между отверстиями - A	Упаковка	Номер артикула
MP-MX-F 326 M16	325 - 330 мм	433 мм	50 x 5 мм	186 мм	13000 H	382 мм	1	**374960**[1)]
MP-MX-F 355 M16	348 - 356 мм	460 мм	50 x 5 мм	199 мм	13000 H	408 мм	1	**374961**[1)]
MP-MX-F 406 M16	400 - 409 мм	514 мм	50 x 5 мм	226 мм	13000 H	462 мм	1	**374963**[1)]
MP-MX-F 457 M16	454 - 462 мм	574 мм	70 x 6 мм	253 мм	19000 H	519 мм	1	**374964**[1)]
MP-MX-F 508 M16	500 - 508 мм	620 мм	70 x 6 мм	276 мм	19000 H	565 мм	1	**374965**[1)]

[1)] Специальные сроки поставки. Для уточнения информации, пожалуйста, обратитесь к представителю Hilti.

Диапазон установки хомутов - D	Ширина и толщина поперечного сечения (b x s)	Соединительная резьба	Зажимной винт	Момент затяжки	Максимальная нагрузка - F	Максимальная нагрузка при пожаре			
						F (30 мин.)	F (60 мин.)	F (90 мин.)	F (120 мин.)
60 - 93 мм	30 x 3 мм	M10, M12	M10	5 Нм	4000 H	1700 H	1100 H	850 H	700 H
108 - 170 мм	40 x 4 мм	M16	M12	10 Нм	10000 H	1700 H	1100 H	850 H	700 H
177 - 282 мм	40 x 4 мм	M16	M16	20 Нм	11000 H	3000 H	2000 H	1600 H	1350 H
315 - 409 мм	50 x 5 мм	M16	M16	20 Нм	13000 H	3000 H	2000 H	1600 H	1350 H
454 - 508 мм	70 x 6 мм	M16	M16	20 Нм	19000 H	3000 H	2000 H	1600 H	1350 H
Огнестойкость хомутов для труб испытана в соответствии с IBMB.									

Роликовая опора (горячее цинкование - HDG) MRG-F

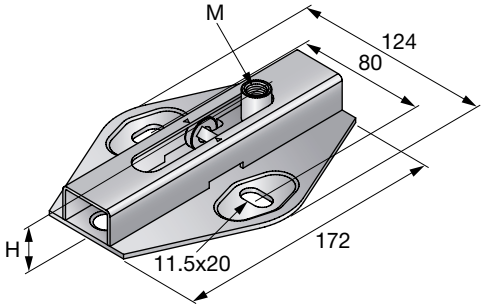

Преимущества

- Подходит для опорного и подвесного монтажа без предварительных изменений конструкции
- Внимание: данные по нагрузкам принимаются с учетом несущей способности хомутов Hilti
- Устойчивость к температуре до 300° C благодаря отсутствию пластиковых компонентов

Технические данные

Состав материала	S235JRG - DIN EN 10025
Покрытие	Горячее цинкование
Диапазон температурных сопротивлений	-40 – 300° C
Коэффициент трения скольжения	0.15

Наименование	Резьба - M	Длина - L	Высота - H	Максимальная нагрузка - F	Макс. объем двигателя	Упаковка	Номер артикула
MRG 2.0 M10/12-F	M10, M12	172 мм	31 мм	1.5 кН	80 мм	5	**304213**[1)]

[1)] Специальные сроки поставки. Для уточнения информации, пожалуйста, обратитесь к представителю Hilti.

Двойная роликовая опора (горячее цинкование - HDG) MRG-D6-F

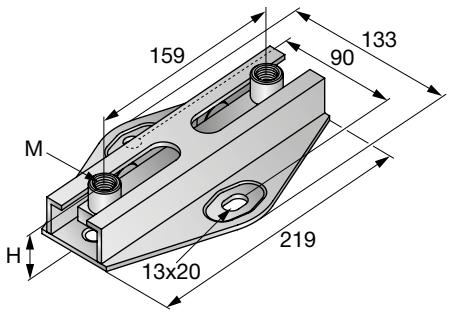

Преимущества

- Подходит для опорного и подвесного монтажа
- Внимание: данные по нагрузкам принимаются с учетом несущей способности хомутов Hilti
- Устойчивость к температуре до 300° C благодаря отсутствию пластиковых компонентов

Технические данные

Покрытие	Горячее цинкование
Диапазон температурных сопротивлений	-40 – 300° C
Коэффициент трения скольжения	0.15

Наименование	Резьба - M	Высота - H	Максимальная нагрузка - F	Макс. объем двигателя	Упаковка	Номер артикула
MRG-D6-F	M12, M16	36 мм	6 кН	116 мм	5	**304214**[1]

[1] Специальные сроки поставки. Для уточнения информации, пожалуйста, обратитесь к представителю Hilti.

Хомут фиксирующей опоры (горячее цинкование - HDG) MFP-L-F

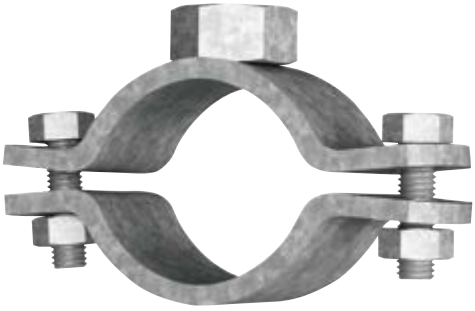

Области применения

- Крепление трубопроводов с терморасширением и в среде со средним уровнем коррозионной активности до 273 мм
- Фиксирующие опоры в коррозионной среде
- Установка MFP-L в комбинации с MFB-BPI 20 (Вариант 1)

Технические данные

Состав материала	S235JR - DIN EN 10025
Покрытие	Горячеоцинк., толщина покрытия 45 мкм – DIN EN ISO 1461

Преимущества

- Подтверждённые нагрузки и технические данные
- НЕ ТРЕБУЕТ СВАРКИ: Быстрая установка с использованием только 2 винтов на хомуте для труб
- Узкий фланец упрощает изоляцию

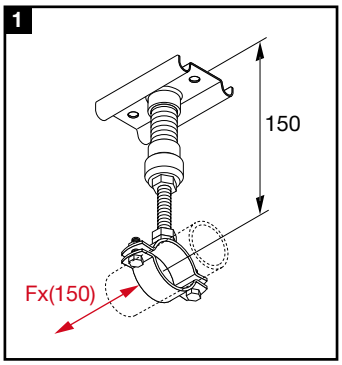

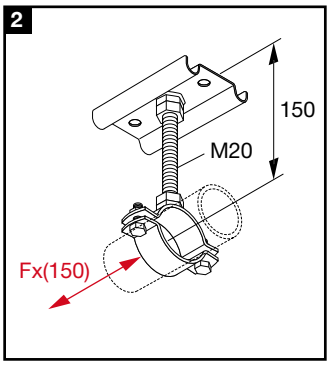

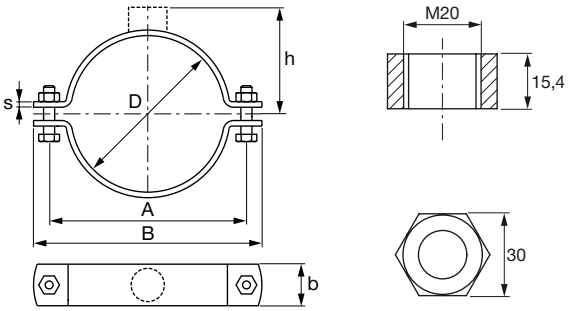

Наименование	Диапазон установки хомутов - D	Номинальный размер трубы (брит.)	Ширина - B	Ширина и толщина поперечного сечения (b x s)	Расстояния от центра трубы до верха - h	Максимальная нагрузка - F	Макс. осевая нагрузка при высоте 150 мм - Fx (150)	Упаковка	Номер артикула
MFP-L NW 15 M20-F	21 - 22 мм	1/2 дюйм	82 мм	40 x 6 мм	34 мм	8000 Н	1000 Н	20	**304232**[1]
MFP-L NW 20 M20-F	25 - 27 мм	3/4 дюйм	87 мм	40 x 6 мм	36 мм	8000 Н	1000 Н	20	**304233**[1]
MFP-L NW 25 M20-F	33 - 35 мм	1 дюйм	96 мм	40 x 6 мм	40 мм	8000 Н	1000 Н	20	**304234**[1]
MFP-L NW 32 M20-F	42 - 45 мм	1-1/2 дюйм	110 мм	40 x 6 мм	45 мм	12000 Н	1500 Н	20	**304235**[1]
MFP-L NW 40 M20-F	47 - 50 мм	1-1/2 дюйм	118 мм	40 x 6 мм	48 мм	12000 Н	1500 Н	20	**304236**[1]
MFP-L NW 50 M20-F	57 - 61 мм	2 дюйм	130 мм	40 x 6 мм	53 мм	12000 Н	1500 Н	20	**304237**[1]
MFP-L NW 68/72-F	68 - 72 мм	-	150 мм	40 x 6 мм	59 мм	12000 Н	2000 Н	20	**304238**[1]
MFP-L NW 65 M20-F	75 - 79 мм	2-1/2 дюйм	162 мм	40 x 6 мм	64 мм	12000 Н	2000 Н	20	**304239**[1]
MFP-L NW 80 M20-F	88 - 90 мм	3 дюйм	174 мм	40 x 6 мм	70 мм	12000 Н	2000 Н	20	**304240**[1]

[1] Специальные сроки поставки. Для уточнения информации, пожалуйста, обратитесь к представителю Hilti.

Диапазон установки хомутов - D	Ширина и толщина поперечного сечения (b x s)	Соединительная резьба	Зажимной винт	Момент затяжки	Максимальная нагрузка - F
21 - 35 мм	40 x 6 мм	M20	M10x35 мм	20 Нм	8000 Н
42 - 61 мм	40 x 6 мм	M20	M10x45 мм	20 Нм	12000 Н
68 - 90 мм	40 x 6 мм	M20	M12x45 мм	30 Нм	12000 Н

Хомут фиксирующей опоры (горячее цинкование - HDG) MFP-F

Области применения

- Для монтажа трубопроводов с терморасширением, в среде со средним уровнем коррозионной активности, до Ду 250 мм
- Крепление фиксирующих опор

Преимущества

- Горячеоцинкованный хомут для труб
- Для больших нагрузок

Технические данные

Состав материала	S235JR - DIN EN 10025
Покрытие	Горячеоцинк., толщина покрытия 45 мкм – DIN EN ISO 1461

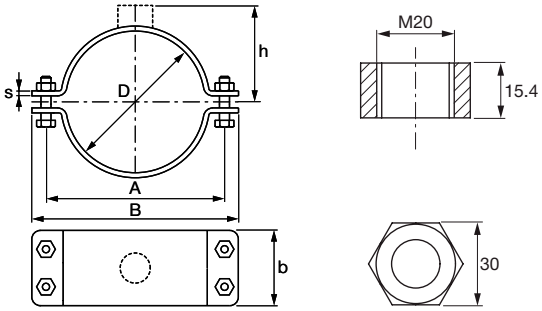

Наименование	Диапазон установки хомутов - D	Номинальный размер трубы (брит.)	Ширина - B	Ширина и толщина поперечного сечения (b x s)	Зажимной винт	Момент затяжки	Упаковка	Номер артикула
MFP-NW 100 M20-F	108 - 112 мм		231 мм	90 x 8 мм	M16	20 Нм	6	**304241**[1)]
MFP 4” M20-F	110 - 115 мм	4 дюйм	235 мм	90 x 8 мм	M16	20 Нм	6	**304242**[1)]
MFP-125/127 M20-F	125 - 127 мм		245 мм	90 x 8 мм	M16	20 Нм	6	**304243**[1)]
MFP-NW 125 M20-F	133 - 140 мм	5 дюйм	262 мм	90 x 8 мм	M16	20 Нм	6	**304244**[1)]
MFP-NW 150 M20-F	158 - 162 мм		283 мм	90 x 8 мм	M16	20 Нм	6	**304245**[1)]
MFP-6” M20-F	165 - 169 мм	6 дюйм	300 мм	90 x 8 мм	M16	20 Нм	6	**304246**[1)]
MFP-193/200 M20-F	193 - 200 мм		322 мм	90 x 8 мм	M16	20 Нм	6	**304247**[1)]
MFP-NW 200 M20-F	219 - 219 мм	8 дюйм	343 мм	90 x 8 мм	M16	20 Нм	6	**304248**[1)]
MFP-244/250 M20-F	244 - 250 мм		374 мм	90 x 8 мм	M16	20 Нм	3	**304249**[1)]
MFP-NW 250 M20-F	267 - 273 мм		398 мм	90 x 8 мм	M16	20 Нм	2	**304250**[1)]

[1)] Специальные сроки поставки. Для уточнения информации, пожалуйста, обратитесь к представителю Hilti.

Фиксирующие опоры (горячее цинкование) MFP 1-F

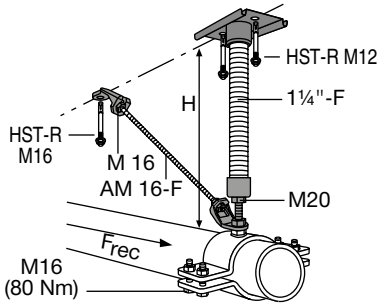

Области применения

- Если направление действия осевой нагрузки неизвестно или знакопеременно, фиксирующая опора должна быть закреплена в двух направлениях
- Приведенные значения нагрузки действительны только при использовании анкеров Hilti HST

Преимущества

- Модульная конструкция для универсальности относительно высоты, нагрузки и распорки
- Возможность простой последовательной установки
- Отсутствие сварных соединений. Механическая сборка

Технические данные

Состав материала	Сталь
Покрытие	Горячее цинкование
Высота диапазона - H	170 - 1200 мм
Дополнительная информация о продуктах	Frec = 3 кН

Наименование	Вес	Комплект поставки	Упаковка	Номер артикула
Комплект MFP 1-F	2.78 кг	1x Опорная плита MFP-GP 1 1/4"-F, 4x Гайка шестигранная M16-F, 1x Деталь распорная MFP-16-F, 1x Деталь распорная MFP-20-F	1	**2083247**
MFP-AP 1-F	1.33 кг	4x Гайка шестигранная M16-F, 1x Деталь распорная MFP-16-F, 1x Деталь распорная MFP-20-F	1	**304253**[1]

[1] Специальные сроки поставки. Для уточнения информации, пожалуйста, обратитесь к представителю Hilti.

Фиксирующие опоры (горячее цинкование) MFP 1a-F

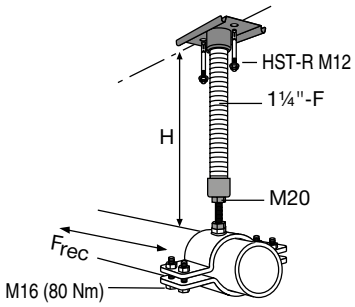

Области применения

- Приведенные значения нагрузки действительны только при использовании анкеров Hilti HST
- Звукоизоляция в соответствии с DIN 4109
- Рекомендуемая нагрузка в направлении оси трубы зависит от высоты опоры H

Преимущества

- Модульная конструкция для универсальности относительно высоты, нагрузки и распорки
- Возможность простой последовательной установки
- Отсутствие сварных соединений. Механическая сборка

Технические данные

Состав материала	Сталь
Покрытие	Горячее цинкование
Высота диапазона - H	140 - 800 мм
Дополнительная информация о продуктах	Frec [кН] = 480 Нм/ч [мм] ≤ 3 кН

Наименование	Вес	Комплект поставки	Упаковка	Номер артикула
MFP-BP 20-F	1.55 кг	1x Опорная плита MFP-GP 1 1/4"-F	1	**304252**[1]

[1] Специальные сроки поставки. Для уточнения информации, пожалуйста, обратитесь к представителю Hilti.

Фиксирующие опоры (горячее цинкование) MFP 2D-F

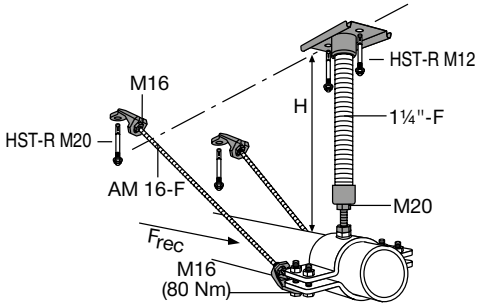

Области применения

- Если направление действия осевой нагрузки неизвестно или знакопеременно, фиксирующая опора должна быть закреплена в двух направлениях
- Приведенные значения нагрузки действительны только при использовании анкеров Hilti HST

Преимущества

- Модульная конструкция для универсальности относительно высоты, нагрузки и распорки
- Возможность простой последовательной установки
- Отсутствие сварных соединений. Механическая сборка

Технические данные

Состав материала	Сталь
Покрытие	Горячее цинкование
Высота диапазона - H	140 - 1200 мм
Дополнительная информация о продуктах	Frec = 10 кН

Наименование	Вес	Комплект поставки	Упаковка	Номер артикула
MFP-AP 2D-F	2.69 кг	8x Гайка шестигранная M16-F, 1x Деталь распорная MFP-16-F, 1x Деталь распорная MFP-20-F	1	**304254**
Комплект MFP 2D-F	4.14 кг	1x Опорная плита MFP-GP 1 1/4”-F, 8x Гайка шестигранная M16-F, 1x Деталь распорная MFP-16-F, 1x Деталь распорная MFP-20-F	1	**2083248**

Фиксирующие опоры (горячее цинкование) MFP 3-F

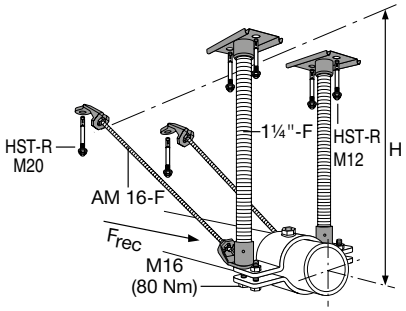

Области применения

- Если направление действия осевой нагрузки неизвестно или знакопеременно, фиксирующая опора должна быть закреплена в двух направлениях
- Приведенные значения нагрузки действительны только при использовании анкеров Hilti HST

Преимущества

- Модульная конструкция для универсальности относительно высоты, нагрузки и распорки
- Возможность простой последовательной установки
- Отсутствие сварных соединений. Механическая сборка

Технические данные

Состав материала	Сталь
Покрытие	Горячее цинкование
Высота диапазона - H	250 - 1200 мм
Дополнительная информация о продуктах	Frec = 20 кН

Наименование	Вес	Комплект поставки	Упаковка	Номер артикула
Комплект MFP 3-F	5.57 кг	2x Опорная плита MFP-GP 1 1/4”-F, 8x Гайка шестигранная M16-F, 1x Деталь распорная MFP-16-F, 1x Деталь распорная MFP-20-F	1	**2083249**

Фиксирующие опоры (горячее цинкование) MFP 3a-F

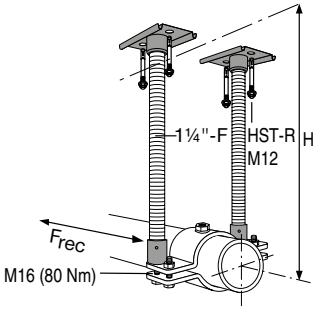

Области применения

- Приведенные значения нагрузки действительны только при использовании анкеров Hilti HST
- Рекомендуемая нагрузка в направлении оси трубы зависит от высоты опоры H

Преимущества

- Модульная конструкция для универсальности относительно высоты, нагрузки и распорки
- Возможность простой последовательной установки
- Отсутствие сварных соединений. Механическая сборка

Технические данные	
Состав материала	Сталь
Покрытие	Горячее цинкование
Высота диапазона - H	140 - 800 мм
Дополнительная информация о продуктах	Frec [кН] = 960 Нм/ч [мм] ≤ 6 кН

Наименование	Вес	Комплект поставки	Упаковка	Номер артикула
MFP-BP 16-F	2.88 кг	2x Опорная плита MFP-GP 1 1/4"-F	1	**304255**[1]

[1] Специальные сроки поставки. Для уточнения информации, пожалуйста, обратитесь к представителю Hilti.

Опорная пластина фиксирующей опоры с горячим цинкованием HDG MFP-GP-F

Технические данные	
Состав материала	S235JR - DIN EN 10025
Покрытие	Горячее цинкование

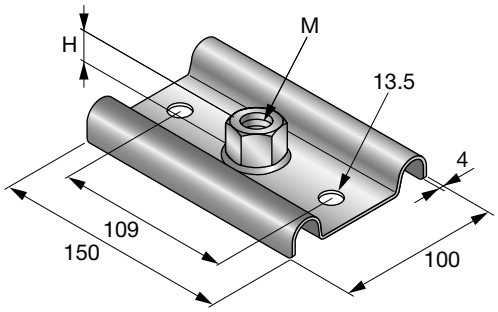

Наименование	Резьба - M	Высота - H	Максимальная растягивающая нагрузка - F	Упаковка	Номер артикула
MFP-GP 16-F	M16	16 мм	12.5 кН	1	**304279**[1]
MFP-GP 20-F	M20	18 мм	14 кН	1	**304251**[1]

[1] Специальные сроки поставки. Для уточнения информации, пожалуйста, обратитесь к представителю Hilti.

Резьбовая шпилька DIN 976-1 (HDG) AM

Технические данные	
Состав материала	Класс стали 4.8
Покрытие	Горячее цинкование

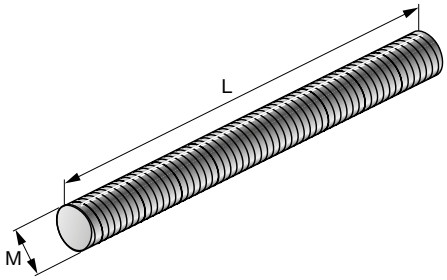

Наименование	Резьба - M	Длина - L	Упаковка	Номер артикула
AM10x1000-F 4.8	M10	1000 мм	20	**304773**[1]
AM10x2000-F 4.8	M10	2000 мм	20	**414784**[1]
AM12x1000-F 4.8	M12	1000 мм	15	**304774**[1]
AM12x2000-F 4.8	M12	2000 мм	15	**304775**[1]
AM16x1000-F 4.8	M16	1000 мм	5	**304776**[1]
AM16x2000-F 4.8	M16	2000 мм	5	**304777**[1]
AM20x1000-F 4.8	M20	1000 мм	5	**304778**[1]
AM20x2000-F 4.8	M20	2000 мм	5	**304779**[1]

[1] Специальные сроки поставки. Для уточнения информации, пожалуйста, обратитесь к представителю Hilti.

Резьбовая труба (горячее цинкование - HDG) GR-G-F

Технические данные	
Состав материала	Класс стали 4.6
Покрытие	Горячее цинкование

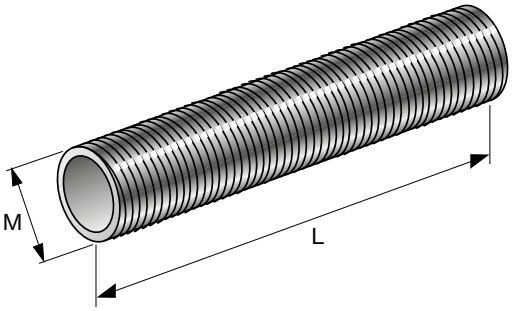

Наименование	Резьба - M	Длина - L	Вес	Упаковка	Номер артикула
GR-G 1 1/4”x1000-F 4.6	1-1/4”	1000 мм	4000 г	5	**304783**[1)]

[1)] Специальные сроки поставки. Для уточнения информации, пожалуйста, обратитесь к представителю Hilti.

Промежуточная муфта (горячее цинкование - HDG)

Технические данные	
Состав материала	Класс стали 8.8
Покрытие	Горячее цинкование

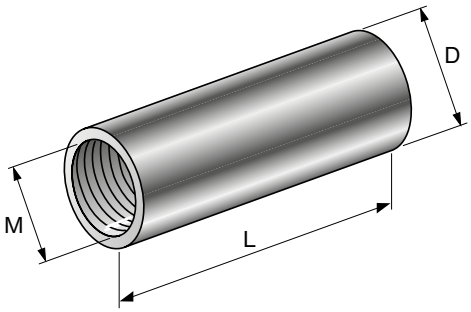

Наименование	Резьба - M	Длина - L	Диаметр - D	Упаковка	Номер артикула
M8x25-F	M8	25 мм	11 мм	50	**304791**[1)]
M10x30-F	M10	30 мм	13 мм	50	**304792**[1)]
M12x40-F	M12	40 мм	15 мм	50	**304793**[1)]
M16x50-F	M16	50 мм	20 мм	20	**304794**[1)]

[1)] Специальные сроки поставки. Для уточнения информации, пожалуйста, обратитесь к представителю Hilti.

Болт с шестигранной головой DIN 933 (HDG)

Технические данные	
Состав материала	Класс стали 8.8
Покрытие	Горячее цинкование

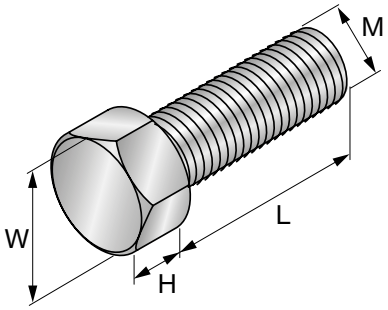

Наименование	Резьба - M	Длина резьбы - L	Высота - H	Размер гаечного ключа - W	Упаковка	Номер артикула
M8x25-F	M8	25 мм	5 мм	13 мм	100	**304787**[1)]
M10x25-F	M10	25 мм	6 мм	17 мм	100	**304788**[1)]
M12x25-F	M12	25 мм	8 мм	19 мм	50	**304789**[1)]
M12x30-F	M12	30 мм	8 мм	19 мм	50	**284387**[1)]

[1)] Специальные сроки поставки. Для уточнения информации, пожалуйста, обратитесь к представителю Hilti.

Шестигранная гайка DIN 934 (HDG)

Технические данные	
Состав материала	Класс стали 8
Покрытие	Горячее цинкование – DIN EN ISO 10684

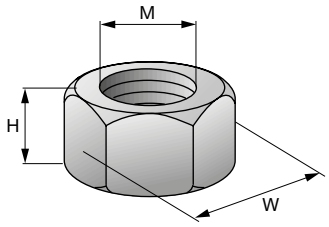

Наименование	Резьба - M	Высота - H	Размер гаечного ключа - W	Упаковка	Номер артикула
M8-F	M8	7 мм	13 мм	100	**304764**[1]
M10-F	M10	8 мм	17 мм	100	**304765**[1]
M12-F	M12	10 мм	19 мм	100	**304766**[1]
M16-F	M16	13 мм	24 мм	50	**304767**[1]
M20-F	M20	16 мм	30 мм	50	**304768**[1]

[1] Специальные сроки поставки. Для уточнения информации, пожалуйста, обратитесь к представителю Hilti.

Оцинкованная шайба DIN 125 (HDG)

Технические данные	
Состав материала	Сталь 140 HV
Покрытие	Горячее цинкование

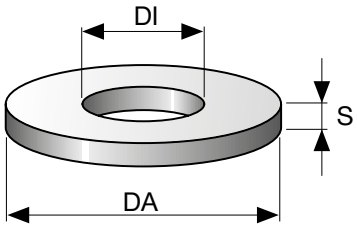

Наименование	Внутренний диаметр DI	Наружный диаметр - DA	Толщина поперечного сечения - s	Упаковка	Номер артикула
A 8,4/16-F	8,4 мм	16 мм	1.6 мм	100	**304769**[1]
A 10,5/20-F	10,5 мм	20 мм	2 мм	100	**304770**[1]
A 13/24-F	13 мм	24 мм	2.5 мм	100	**304771**[1]
A 17/30-F	17 мм	30 мм	3 мм	100	**304772**[1]

[1] Специальные сроки поставки. Для уточнения информации, пожалуйста, обратитесь к представителю Hilti.

Адаптер роликовой опоры (горячее цинкование - HDG) MQZ-A-F

Технические данные	
Состав материала	11 SMn 30 - DIN EN 10087
Покрытие	Горячеоцинк., толщина покрытия 56 мкм – ASTM A153

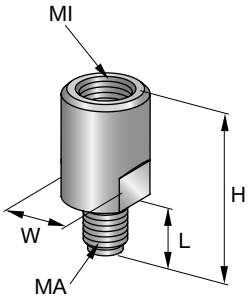

Наименование	Внутренняя резьба - MI	Наружная резьба - MA	Длина резьбы - L	Высота - H	Размер гаечного ключа - W	Для использования с	Вес	Упаковка	Номер артикула
MGA M12/M10-F	M12	M10	10 мм	32 мм	18 мм		43.12 г	25	**284386**[1]
MQZ-A M16/M12-F	M16	M12	16 мм	48 мм	19 мм	MQA-M12-F	86.2 г	25	**304763**[1]

[1] Специальные сроки поставки. Для уточнения информации, пожалуйста, обратитесь к представителю Hilti.

Монтажный профиль (нержавеющая сталь A2) MQ-21-RA2

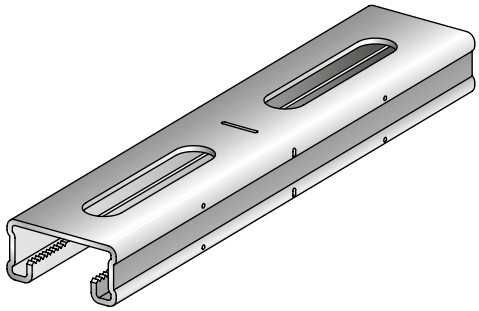

Области применения

- Рекомендуется для установки в промышленной среде или в зонах с сильным образованием водяного конденсата
- Трубопроводы
- Воздуховоды

Преимущества

- С-образный профиль с зубцами на внутренних гранях
- Эстетический внешний вид
- Предварительно нанесенные маркировочные риски упрощают сборку, обрезку и установку

Технические данные

Состав материала	Нержавеющая сталь, 1.4301 (A2) - EN 10088

Наименование	Высота	Длина	Толщина материала	Вес на метр длины	Согласования	Упаковка	Номер артикула
MQ-21-RA2 3m	21 мм	3 м	2 мм	1450 г	RAL-GZ 655-C,Согласовано Российским морским регистром судоходства (08030000),Согласовано GL (19375-11HH)	3	**303990**[1]
MQ-21-RA2 6m	21 мм	6 м	2 мм	1450 г	RAL-GZ 655-C,Согласовано Российским морским регистром судоходства (08030000),Согласовано GL (19375-11HH)	6	**303991**[1]

[1] Специальные сроки поставки. Для уточнения информации, пожалуйста, обратитесь к представителю Hilti.

Монтажный профиль (нержавеющая сталь A2) MQ-41-RA2

Наименование	Высота	Длина	Толщина материала	Вес на метр длины	Согласования	Упаковка	Номер артикула	
MQ-41-RA2 3m	41 мм	3 м	2 мм	2090 г	RAL-GZ 655-C,Согласовано Российским морским регистром судоходства (08030000),Согласовано GL (19375-11HH)	3	**303994**[1]	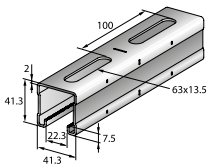
MQ-41-RA2 6m	41 мм	6 м	2 мм	2090 г	RAL-GZ 655-C,Согласовано Российским морским регистром судоходства (08030000),Согласовано GL (19375-11HH)	6	**303995**[1]	

[1] Специальные сроки поставки. Для уточнения информации, пожалуйста, обратитесь к представителю Hilti.

Монтажный профиль (нержавеющая сталь A4) MQ-21-R

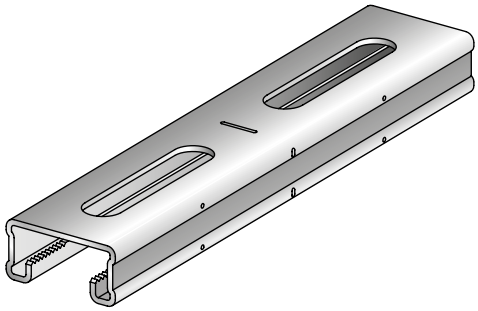

Области применения

- Рекомендуется для установки в промышленной среде или в зонах с сильным образованием водяного конденсата
- Опоры для труб
- Воздуховоды

Преимущества

- С-образный профиль с зубцами на внутренних гранях
- Эстетический внешний вид
- Предварительно нанесенные маркировочные риски упрощают сборку, обрезку и установку

Технические данные

Состав материала	Нержавеющ. сталь, 1.4571/1.4404 (A4) – EN 10088, AISI 316Ti / AISI 316L

Наименование	Высота	Длина	Толщина материала	Вес на метр длины	Согласования	Упаковка	Номер артикула
MQ-21-R 3m	21 мм	3 м	2 мм	1470 г	RAL-GZ 655-C,Согласовано Российским морским регистром судоходства (08030000),Согласовано GL (19375-11HH)	3	**303988**[1]
MQ-21-R 6m	21 мм	6 м	2 мм	1470 г	RAL-GZ 655-C,Согласовано Российским морским регистром судоходства (08030000),Согласовано GL (19375-11HH)	6	**303989**[1]

[1] Специальные сроки поставки. Для уточнения информации, пожалуйста, обратитесь к представителю Hilti.

Монтажный профиль (нержавеющая сталь A4) MQ-41-R

Наименование	Высота	Длина	Толщина материала	Вес на метр длины	Согласования	Упаковка	Номер артикула	
MQ-41-R 3m	41 мм	3 м	2 мм	2120 г	RAL-GZ 655-C,Согласовано Российским морским регистром судоходства (08030000),Согласовано GL (19375-11HH)	3	**303992**[1]	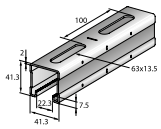

[1] Специальные сроки поставки. Для уточнения информации, пожалуйста, обратитесь к представителю Hilti.

Монтажный профиль (нержавеющая сталь A4) MQ-52-R

Наименование	Высота	Длина	Толщина материала	Вес на метр длины	Согласования	Упаковка	Номер артикула	
MQ-52-R 3m	52 мм	3 м	2,5 мм	3000 г	RAL-GZ 655-C	3	**303996**[1]	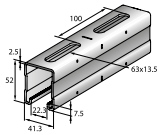
MQ-52-R 6m	52 мм	6 м	2,5 мм	3000 г	RAL-GZ 655-C	6	**303997**[1]	

[1] Специальные сроки поставки. Для уточнения информации, пожалуйста, обратитесь к представителю Hilti.

Монтажный профиль (нержавеющая сталь A2) MQ-21 D-RA2

Области применения

- Рекомендуется для установки в промышленной среде или в зонах с сильным образованием водяного конденсата
- Трубопроводы
- Воздуховоды

Преимущества

- С-образный профиль с зубцами на внутренних гранях
- Эстетический внешний вид
- Предварительно нанесенные маркировочные риски упрощают сборку, обрезку и установку

Технические данные

Состав материала	Нержавеющая сталь, 1.4301 (A2) - EN 10088

Наименование	Высота	Длина	Толщина материала	Вес на метр длины	Согласования	Упаковка	Номер артикула	
MQ-21 D-RA2 3m	41 мм	3 м	2 мм	2920 г	RAL-GZ 655-C,Согласовано Российским морским регистром судоходства (08030000),Согласовано GL (19375-11HH)	3	**304000**[1]	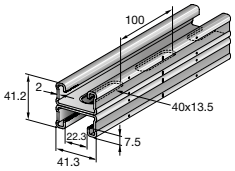
MQ-21 D-RA2 6m	41 мм	6 м	2 мм	2920 г	RAL-GZ 655-C,Согласовано Российским морским регистром судоходства (08030000),Согласовано GL (19375-11HH)	6	**304001**[1]	

[1] Специальные сроки поставки. Для уточнения информации, пожалуйста, обратитесь к представителю Hilti.

Монтажный профиль (нержавеющая сталь A4) MQ-21 D-R

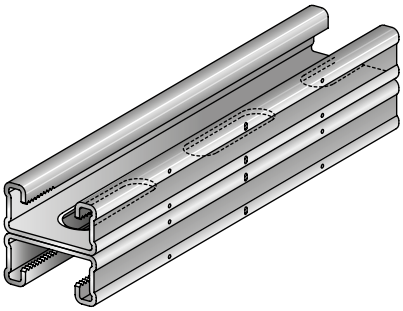

Области применения

- Рекомендуется для установки в промышленной среде или в зонах с сильным образованием водяного конденсата
- Трубопроводы
- Воздуховоды

Преимущества

- С-образный профиль с зубцами на внутренних гранях
- Эстетический внешний вид
- Предварительно нанесенные маркировочные риски упрощают сборку, обрезку и установку

Технические данные

Состав материала	Нержавеющ. сталь, 1.4571/1.4404 (A4) – EN 10088, AISI 316Ti / AISI 316L

Наименование	Высота	Длина	Толщина материала	Вес на метр длины	Согласования	Упаковка	Номер артикула	
MQ-21 D-R 3m	41 мм	3 м	2 мм	2960 г	RAL-GZ 655-C,Согласовано Российским морским регистром судоходства (08030000),Согласовано GL (19375-11HH)	3	**303998**[1]	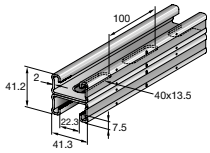
MQ-21 D-R 6m	41 мм	6 м	2 мм	2960 г	RAL-GZ 655-C,Согласовано Российским морским регистром судоходства (08030000),Согласовано GL (19375-11HH)	6	**303999**[1]	

[1] Специальные сроки поставки. Для уточнения информации, пожалуйста, обратитесь к представителю Hilti.

Монтажный профиль (нержавеющая сталь A4) MQ-41 D-R

Наименование	Высота	Длина	Толщина материала	Вес на метр длины	Согласования	Упаковка	Номер артикула	
MQ-41D-R 3m	83 мм	3 м	2 мм	4270 г	Испытание на огнестойкость IBMB 3022-9626,RAL-GZ 655-C	3	**304002**[1]	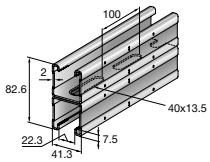
MQ-41D-R 6m	83 мм	6 м	2 мм	4275 г	Испытание на огнестойкость IBMB 3022-9626,RAL-GZ 655-C	6	**304003**[1]	

[1] Специальные сроки поставки. Для уточнения информации, пожалуйста, обратитесь к представителю Hilti.

Технические данные MQ профилей (Высококачественная нержавеющая сталь)

Achsendefinition										
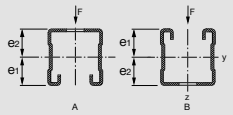							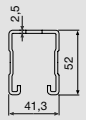			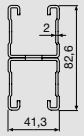
			MQ-21-RA2	**MQ-21-R**	**MQ-41-RA2**	**MQ-41-R**	**MQ-52-R**	**MQ-21D-RA2**	**MQ-21D-R**	**MQ-41D-R**
Определение осей	t	[мм]	2,0	2,0	2,0	2,0	2,5	2,0	2,0	2,0
Толщина стенки	A	[мм²]	165,3	165,3	245,1	245,1	352,1	330,6	330,6	490,3
Площадь сечения		[кг/м]	1,45	1,47	2,09	2,12	3,00	2,92	2,96	4,27
Масса профиля		[м]	3/6	3/6	3/6	3/6	3/6	3/6	3/6	3/6
Длина профиля										
Материал	δ_{perm}	[Н/мм²]	149,4	155,8	149,4	155,8	155,8	149,4	155,8	155,8
Допустимое напряжение		[Н/мм²]	200000	200000	200000	200000	200000	200000	200000	200000
Модуль упругости										
Edelstahl A2 (1.4301)			•		•			•		
Edelstahl A4 (1.4571/1.4404)				•		•	•		•	•
Поперечное сечение: Ось Y										
Линия центров тяжести A [1)]	e_1	[мм]	10,84	10,84	21,13	21,13	26,67	20,60	20,60	41,30
Линия центров тяжести B	e_2	[мм]	9,76	9,76	20,17	20,17	25,33	20,60	20,60	41,30
Момент инерции	I_y	[см⁴]	0,92	0,92	5,37	5,37	11,41	4,98	4,98	30,69
Момент сопротивления сечения A	W_{y1}	[см³]	0,85	0,85	2,54	2,54	4,28	2,42	2,42	7,43
Момент сопротивления сечения B	W_{y2}	[см³]	0,94	0,94	2,66	2,66	4,50	2,42	2,42	7,43
Радиус инерции	i_y	[см]	0,74	0,74	1,48	1,48	1,80	1,23	1,23	2,50
Допустимый момент [2)]	M_y	[Нм]	121	132	363	396	666	346	377	1158
Ось Z										
Момент инерции	I_z	[см⁴]	4,39	4,39	7,33	7,33	10,79	8,78	8,78	14,67
Момент сопротивления сечения	W_z	[см³]	2,13	2,13	3,55	3,55	5,23	4,25	4,25	7,10
Радиус инерции	i_z	[см]	1,63	1,63	1,73	1,73	1,75	1,63	1,63	1,73

• Допустимое напряжение $\sigma_D / y_{G/Q}$ где $K\sigma_D / y_{G/Q}$ = 1,4. σ_D результат наивысшего предела текучести (в точке) после холодного прессования в соотв. с DAST-RILI 016, 1992 г.: $K\sigma_D = f_{yk} / y_M$ где y_M = 1,1.

Диаграмма выбора профиля:

- Однопролетная балка с одиночной нагрузкой приложенной в центре пролета, L/2 Все значения рассчитаны для допустимого напряжения стали Крек.
- При действии нескольких нагрузок на однопролетную балку они могут быть суммированы и рассматриваться как одна нагрузка, действующая посередине пролета. Этот метод является безопасным.
- Допустимые напряжения стали и макс. отклонение L/200 не превышены при данных максимальных пролетах между профилями, L [мм].
- С учетом веса профиля.

Технические данные MQ профилей
(Максимальный пролет L [см] / прогиб под сосредоточенной нагрузкой f [мм])

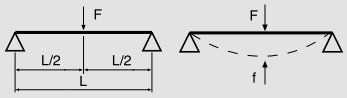

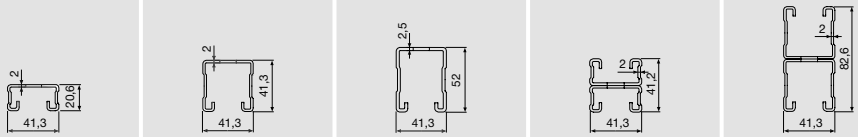

	Максимальный пролёт L [см] / прогиб f [мм], макс. L/200									
	MQ-21-RA2 MQ-21-R		MQ-41-RA2 MQ-41-R		MQ-52-R		MQ-21D-RA2 MQ-21D-R		MQ-41D-R	
Нагрузка F [кН]	**L**	**f**	**L**	**f**	**L**	**f**	**L**	**f**	**L**	**f**
0,25	130	6	299	15	410	21	282	14	600	30
0,50	93	5	221	11	313	16	211	11	485	24
0,75	67	3	183	9	262	13	175	9	414	21
1,00	50	1	150	7	229	11	142	6	367	18
1,25	40	<1	120	4	206	10	114	4	332	17
1,50	34	<1	101	3	175	8	95	3	296	14
1,75	29	<1	86	2	150	6	82	2	257	11
2,00	25	<1	76	2	132	4	72	2	226	8
2,25	22	<1	67	1	118	3	64	1	202	7
2,50	20	<1	61	1	106	3	58	1	182	5
2,75	18	<1	55	<1	96	2	52	<1	166	5
3,00	17	<1	50	<1	88	2	48	<1	153	4
3,50	14	<1	43	<1	76	1	41	<1	131	3
4,00	12	<1	38	<1	66	1	36	<1	115	2
4,50	11	<1	34	<1	59	<1	32	<1	102	2
5,00	10	<1	30	<1	53	<1	29	<1	92	1
6,00	8	<1	25	<1	44	<1	24	<1	77	<1
7,00	7	<1	21	<1	38	<1	20	<1	66	<1
8,00	6	<1	19	<1	33	<1	18	<1	58	<1

Пример:
- На профиль с интервалом L=100 см действует сила 1,0 кН (~ 100 кг), профиль с одним пролетом.

Решение:
- Выберите строчку для нагрузки F = 1,0 кН.
- Можно использовать профили от MQ-41-RA2 до MQ-41D-R допустимый пролет (значения в таблице) равен или превышает требуемый пролет (L = 100 см).

Технические данные MQ профилей
(макс. пролет/прогиб от равномерно-распределенной нагрузки)

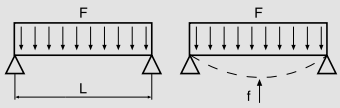

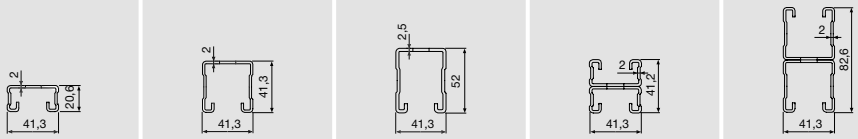

	Максимальный пролёт L [см] / прогиб f [мм], макс. L/200									
	MQ-21-RA2 MQ-21-R		MQ-41-RA2 MQ-41-R		MQ-52-R		MQ-21D-RA2 MQ-21D-R		MQ-41D-R	
Нагрузка F [кН]	**L**	**f**	**L**	**f**	**L**	**f**	**L**	**f**	**L**	**f**
0,25	161	8	357	18	474	24	332	17	600	23
0,50	117	6	272	14	378	19	258	13	566	28
0,75	96	5	227	11	322	16	217	11	496	25
1,00	84	4	199	10	284	14	190	10	446	22
1,25	75	4	179	9	257	13	172	9	407	20
1,50	67	3	164	8	236	12	157	8	377	19
1,75	57	2	152	8	220	11	146	7	352	18
2,00	50	2	143	7	206	10	137	7	332	17
2,25	44	1	133	7	195	10	126	6	315	16
2,50	40	1	120	5	185	9	114	5	300	15
2,75	36	<1	109	4	177	9	104	4	287	14
3,00	33	<1	100	4	169	8	95	3	275	14
3,50	28	<1	86	3	150	7	82	3	256	13
4,00	25	<1	75	2	132	5	72	2	226	10
4,50	22	<1	67	2	117	4	64	2	202	8
5,00	19	<1	60	1	106	3	57	1	182	7
6,00	16	<1	50	<1	88	2	48	<1	153	5
7,00	13	<1	43	<1	76	2	41	<1	131	3
8,00	11	<1	37	<1	66	1	36	<1	115	3

Технические данные MQ профилей (макс. нагрузка/прогиб от сосредоточенной нагрузки)

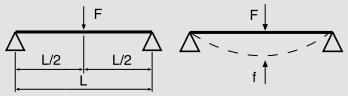

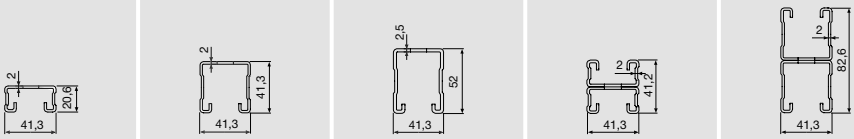

	Максимальная нагрузка F [кН] / прогиб f [мм], макс. L/200									
	MQ-21-RA2 MQ-21-R		MQ-41-RA2 MQ-41-R		MQ-52-R		MQ-21D-RA2 MQ-21D-R		MQ-41D-R	
Пролет L [см]	**F**	**f**	**F**	**f**	**F**	**f**	**F**	**f**	**F**	**f**
25	2,01	0,4	6,03	0,2	10,59	0,2	5,73	0,2	18,36	<0,1
50	1,01	1,4	3,03	0,7	5,32	0,6	2,88	0,8	9,23	0,4
75	0,67	3,2	2,02	1,7	3,54	1,4	1,91	1,7	6,15	0,9
100	0,43	5,0	1,51	2,9	2,65	2,4	1,43	3,0	4,61	1,6
125	0,27	6,3	1,20	4,6	2,11	3,8	1,14	4,7	3,68	2,5
150	0,18	7,5	1,00	6,7	1,76	5,5	0,94	6,8	3,06	3,5
175	0,13	8,8	0,82	8,8	1,50	7,5	0,75	8,8	2,61	4,8
200	0,09	10,0	0,62	10,0	1,30	9,8	0,56	10,0	2,27	6,3
225	0,07	11,3	0,48	11,3	1,04	11,3	0,43	11,3	2,01	8,0
250	0,05	12,5	0,38	12,5	0,83	12,5	0,34	12,5	1,80	9,9
275	0,03	13,8	0,31	13,8	0,67	13,8	0,27	13,8	1,63	12,0
300	0,02	15,0	0,25	15,0	0,55	15,0	0,21	15,0	1,48	14,3
325	-	-	0,20	16,3	0,46	16,3	0,17	16,3	1,31	16,3
350	-	-	0,17	17,5	0,38	17,5	0,13	17,5	1,11	17,5
375	-	-	0,13	18,8	0,32	18,8	0,10	18,8	0,95	18,8
400	-	-	0,11	20,0	0,27	20,0	0,08	20,0	0,82	20,0
425	-	-	0,09	21,3	0,22	21,3	0,06	21,3	0,70	21,3
450	-	-	0,07	22,5	0,19	22,5	0,04	22,5	0,61	22,5
475	-	-	0,05	23,8	0,16	23,8	0,02	23,8	0,53	23,8
500	-	-	0,04	25,0	0,13	25,0	-	-	0,46	25,0
525	-	-	0,03	26,3	0,10	26,3	-	-	0,40	26,3
550	-	-	0,01	27,5	0,08	27,5	-	-	0,34	27,5
575	-	-	-	-	0,06	28,8	-	-	0,30	28,8
600	-	-	-	-	0,04	30,0	-	-	0,25	30,0

Технические данные MQ профилей (макс. нагрузка/прогиб от равномерно-распределенной нагрузки)

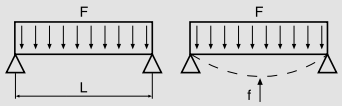

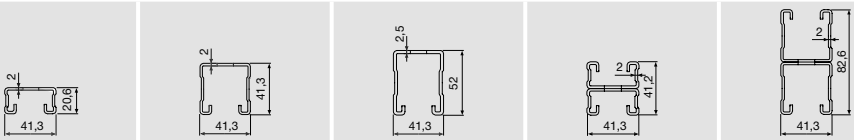

	Максимальная нагрузка F [кН] / прогиб f [мм], макс. L/200									
	MQ-21-RA2 MQ-21-R		MQ-41-RA2 MQ-41-R		MQ-52-R		MQ-21D-RA2 MQ-21D-R		MQ-41D-R	
Пролет L [см]	**F**	**f**	**F**	**f**	**F**	**f**	**F**	**f**	**F**	**f**
25	4,04	0,4	12,15	0,2	21,32	0,2	11,55	0,2	37,04	0,1
50	2,02	1,8	6,07	0,9	10,65	0,8	5,76	0,9	18,51	0,5
75	1,24	3,8	4,04	2,1	7,09	1,7	3,83	2,1	12,32	1,1
100	0,69	5,0	3,02	3,7	5,30	3,0	2,86	3,8	9,22	2,0
125	0,43	6,3	2,41	5,8	4,23	4,8	2,28	5,9	7,36	3,1
150	0,29	7,5	1,80	7,5	3,51	6,8	1,66	7,5	6,11	4,4
175	0,20	8,8	1,31	8,8	2,81	8,8	1,20	8,8	5,22	6,0
200	0,15	10,0	0,99	10,0	2,13	10,0	0,90	10,0	4,55	7,9
225	0,11	11,3	0,77	11,3	1,66	11,3	0,69	11,3	4,02	9,9
250	0,08	12,5	0,61	12,5	1,33	12,5	0,54	12,5	3,60	12,3
275	0,05	13,8	0,49	13,8	1,08	13,8	0,43	13,8	3,00	13,8
300	0,04	15,0	0,40	15,0	0,89	15,0	0,34	15,0	2,49	15,0
325	-	-	0,32	16,3	0,73	16,3	0,27	16,3	2,10	16,3
350	-	-	0,26	17,5	0,61	17,5	0,21	17,5	1,78	17,5
375	-	-	0,22	18,8	0,51	18,8	0,16	18,8	1,52	18,8
400	-	-	0,17	20,0	0,43	20,0	0,12	20,0	1,31	20,0
425	-	-	0,14	21,3	0,36	21,3	0,09	21,3	1,13	21,3
450	-	-	0,11	22,5	0,30	22,5	0,06	22,5	0,98	22,5
475	-	-	0,08	23,8	0,25	23,8	0,03	23,8	0,85	23,8
500	-	-	0,06	25,0	0,20	25,0	-	-	0,73	25,0
525	-	-	0,04	26,3	0,16	26,3	-	-	0,64	26,3
550	-	-	0,02	27,5	0,13	27,5	-	-	0,55	27,5
575	-	-	-	-	0,10	28,8	-	-	0,47	28,8
600	-	-	-	-	0,07	30,0	-	-	0,40	30,0

Допустимая продольная сжимающая нагрузка для профилей MQ

• В соответсвии с DIN 18 800 и DASt-Rili 016 для С-образных профилей (нагрузка на всю площадь сечения)

			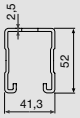		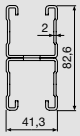
Длина продольного изгиба Sk [см]	**MQ-21-RA2 MQ-21-R [KN]**	**MQ-41-RA2 MQ-41-R [KN]**	**MQ-52-R [KN]**	**MQ-21D-RA2 MQ-21D-R [KN]**	**MQ-41D-R [KN]**
25	23,05	36,37	54,52	48,72	75,92
50	18,81	34,18	52,26	44,66	72,67
75	13,22	31,38	48,86	39,58	67,86
100	8,78	27,89	44,80	33,14	62,09
125	6,05	23,77	39,91	26,34	55,15
150	4,37	19,60	34,46	20,56	47,46
175	3,30	15,95	29,09	16,16	39,94
200	-	13,02	24,35	12,92	33,35
225	-	10,73	20,41	10,51	27,91
250	-	8,96	17,23	8,70	23,54
275	-	7,58	14,67	7,31	20,03
300	-	6,48	12,62	6,23	17,22
325	-	5,60	10,95	-	14,94
350	-	4,89	9,58	-	13,07
375	-	-	8,45	-	11,52
400	-	-	7,50	-	10,23

Определение длины изгиба:
Длина стержня l (см)
Коэффициент устойчивости β
Sk (см) длина продольного изгиба = l • β

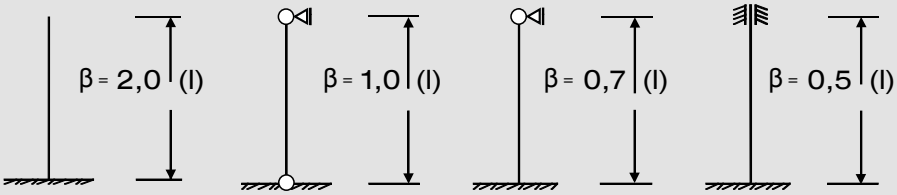

Схема 1 Схема 2 Схема 3 Схема 4

• $\gamma_{G/Q}$ = 1,4 → F_D* = Допустимое значение допустимой сжимающей нагрузки 1,4 *(Расчётное значение)

• Таблица подходит для определения допустимых нагрузок только при центральном сжатии профилей. Таблица не учитывает Моменты возникающие от нагрузки приложенной с эксцентриситетом/ Наклоны профиля/ Боковое кручение при изгибе. При расчёте профилей данные факторы необходимо оценивать дополнительно.

Консоль (нержавеющая сталь A4) MQK-21-R

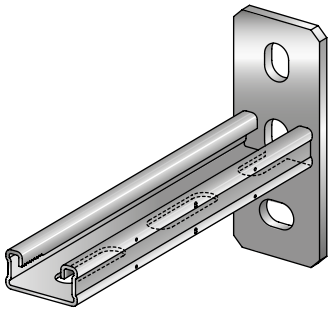

Области применения

- Установка на перекрытия, стены и полы отдельно или вместе с монтажными системами
- Рекомендуется для установки в промышленной среде или в зонах с сильным образованием водяного конденсата
- Установка кабельных лотков, воздуховодов и опор для труб

Преимущества

- С-образный профиль с зубцами на внутренних гранях
- Простота сборки и высокая нагрузка на срез
- Маркировочные риски

Технические данные

Состав материала	Нержавеющ. сталь, 1.4571/1.4404 (A4) – EN 10088, AISI 316Ti / AISI 316L

Наименование	Профиль	Длина - L	Толщина материала	Вес	Упаковка	Номер артикула	
MQK-21/300-R	MQ-21-R	300 мм	Профиль: 2 мм, Основание: 6 мм	670 г	10	**284388**[1)]	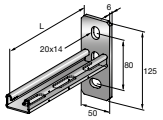
MQK-21/450-R	MQ-21-R	450 мм	Профиль: 2 мм, Основание: 6 мм	890 г	10	**304004**[1)]	

[1)] Специальные сроки поставки. Для уточнения информации, пожалуйста, обратитесь к представителю Hilti.

Консоль (нержавеющая сталь A4) MQK-41-R

Наименование	Профиль	Длина - L	Толщина материала	Вес	Упаковка	Номер артикула	
MQK-41/300-R	MQ-41-R	300 мм	Профиль: 2 мм, Основание: 8 мм	950 г	10	**304005**[1)]	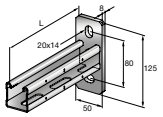
MQK-41/450-R	MQ-41-R	450 мм	Профиль: 2 мм, Основание: 8 мм	1260 г	10	**304006**[1)]	
MQK-41/600-R	MQ-41-R	600 мм	Профиль: 2 мм, Основание: 8 мм	1570 г	8	**304007**[1)]	

[1)] Специальные сроки поставки. Для уточнения информации, пожалуйста, обратитесь к представителю Hilti.

Двойная консоль (нержавеющая сталь A4) MQK-21 D-R

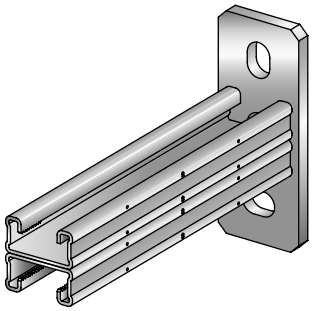

Области применения

- Установка на перекрытия, стены и полы отдельно или вместе с монтажными системами
- Рекомендуется для установки в промышленной среде или в зонах с сильным образованием водяного конденсата
- Установка кабельных лотков, воздуховодов и опор для труб

Преимущества

- С-образный профиль с зубцами на внутренних гранях
- Простота сборки и высокая нагрузка на срез
- Маркировочные риски

Технические данные

Состав материала	Нержавеющ. сталь, 1.4571/1.4404 (A4) – EN 10088, AISI 316Ti / AISI 316L

Наименование	Профиль	Длина - L	Толщина материала	Вес	Упаковка	Номер артикула	
MQK-21 D/450-R	MQ-21-D-R	450 мм	Профиль: 2 мм, Основание: 8 мм	1720 г	10	**304008**[1]	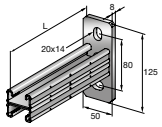

[1] Специальные сроки поставки. Для уточнения информации, пожалуйста, обратитесь к представителю Hilti.

Двойная консоль (нержавеющая сталь A4) MQK-41 D-R

Наименование	Профиль	Длина - L	Толщина материала	Вес	Упаковка	Номер артикула	
MQK-41 D/750-R	MQ-41-D-R	750 мм	Профиль: 2 мм, Основание: 10 мм	2730 г	4	**304009**[1]	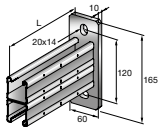

[1] Специальные сроки поставки. Для уточнения информации, пожалуйста, обратитесь к представителю Hilti.

Укосина для консолей (нержавеющая сталь A4) MQK-S-R

Области применения

- Рекомендуется для сборки настенных консолей
- Увеличение несущей способности консолей

Преимущества

- Сборка настенных консолей
- Простое создание отдельных опор
- Соединение с профилями с помощью фиксирующей монтажной гайки MQN

Технические данные

Состав материала	Нержавеющ. сталь, 1.4571/1.4404 (A4) – EN 10088, AISI 316Ti / AISI 316L

Наименование	Высота - H	Длина - L	A	Толщина материала	Вес	Упаковка	Номер артикула	
MQK-SK-R	328 мм	324 мм	355 мм	3 мм	650 г	10	**304011**[1]	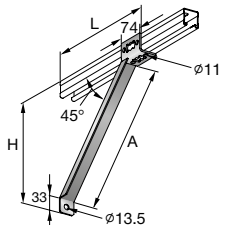
MQK-SL-R	528 мм	524 мм	635 мм	3 мм	1060 г	10	**304010**[1]	

[1] Специальные сроки поставки. Для уточнения информации, пожалуйста, обратитесь к представителю Hilti.

Технические данные для консолей MQK (Высококачественная нержавеющая сталь)

		Распределенная нагрузка	Сосредоточенная нагрузка	Вариант нагрузки 3	Вариант нагрузки 4	Вариант нагрузки 5
		$F_1 = q \cdot i$	F_1 ½ ½	F_1	F_2 F_2 ⅓ ⅓ ⅓	F_3 F_3 F_3 ¼ ¼ ¼ ¼
Консоль	**L (мм)**	**F1 [N]**	**F1 [N]**	**F1 [N]**	**F2 [N]**	**F3 [N]**
rostfrei A4 ohne Stütze		**HST-R M12 HUS-HR 10x105/15/35/45***	**HST-R M12 HUS-HR 10x105/15/35/45***	**HST-R M12 HUS-HR 10x105/15/35/45***	**HST-R M12 HUS-HR 10x105/15/35/45***	**HST-R M12 HUS-HR 10x105/15/35/45***
MQK-21/300 R	300	570	570	280	280	190
MQK-21/450 R	450	380	380	150	190	120
MQK-41/300 R	300	1700	1700	850	850	560
MQK-41/450 R	450	1130	1130	560	560	370
MQK-41/600 R	600	840	840	420	420	280
MQK-21 D/450 R	450	1050	1050	520	520	350
MQK-41 D/750 R	750	1600	1600	800	800	530

* Несущая способность консоли при применении анкеров **HST-R M12** либо **HUS-HR 10x105** с глубиной посадки мин. 67 мм.

- Данные для бетона класса B25 и выше.
- Собственный вес консоли учтён.
- Данные приведены при установке консоли на поверхность и не учитывает расстояния до кромки базового материала. Крепёж должен быть просчитан отдельно.
- Восприятие усилий базовым материалом следует проверить дополнительно.
- Следует соблюдать инструкции по применению анкеров. Анкеры приняты на основании данных на октябрь 2013 года.
- Величина максимального прогиба L/150 должна соблюдаться в точке приложения нагрузки.

Технические данные для консолей MQK с укосиной (Высококачественная нержавеющая сталь)

		Распределенная нагрузка	Сосредоточенная нагрузка	Вариант нагрузки 3	Вариант нагрузки 4	Вариант нагрузки 5
		$F_1 = q \cdot i$	F_1 ½ ½	F_1	F_2 F_2 ⅓ ⅓ ⅓	F_3 F_3 F_3 ¼ ¼ ¼ ¼
Консоль	**L (мм)**	**F1 [N]**	**F1 [N]**	**F1 [N]**	**F2 [N]**	**F3 [N]**
Нержавеющая консоль		**HST-R M12 HUS-HR 10x105/15/35/45***	**HST-R M12 HUS-HR 10x105/15/35/45***	**HST-R M12 HUS-HR 10x105/15/35/45***	**HST-R M12 HUS-HR 10x105/15/35/45***	**HST-R M12 HUS-HR 10x105/15/35/45***
MQK-21/450 R k	450	4520	1170	420	2020	1790
MQK-41/450 R k	450	6390	3520	2440	3190	2130
MQK-41/600 R l	600	5650	2630	2740	2570	1890
MQK-21 D/450 R k	450	6380	3350	2320	3190	2120
MQK-41 D/750 R l	750	4530	4530	2260	2260	1510

k = MQK-SK-R l = MQK-SL-R

* Несущая способность консоли при применении анкеров **HST-R M12** либо **HUS-HR 10x105** с глубиной посадки мин. 67 мм.

- Данные для бетона класса B25 и выше.
- Собственный вес консоли учтён.
- Данные приведены при установке консоли на поверхность и не учитывает расстояния до кромки базового материала. Крепёж должен быть просчитан отдельно.
- Восприятие усилий базовым материалом следует проверить дополнительно.
- Следует соблюдать инструкции по применению анкеров. Анкеры приняты на основании данных на октябрь 2013 года.
- Величина максимального прогиба L/150 должна соблюдаться в точке приложения нагрузки.

Монтажная гайка для профилей (нержавеющая сталь A4) MQN-R

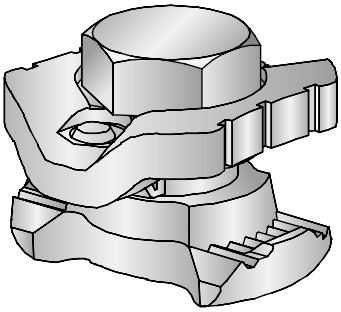

Области применения

- Крепление всех консолей, уголков и оснований MQ к любому профилю MQ
- Конструкции с П-образным каркасом и поперечной балкой
- Одна фиксирующая монтажная гайка для всех соединительных элементов и монтажных профилей

Преимущества

- Простая и компактная конструкция, быстрая установка
- Универсальность: один тип гайки для всех профилей MQ
- Простой демонтаж

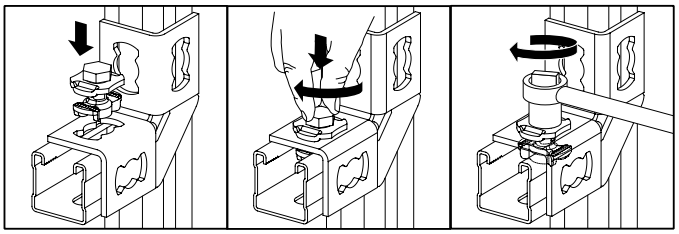

Технические данные

Состав материала	Винт: A4-70 - DIN ISO 3506-1, Гайка: 1.4581 (A4) - DIN EN 10283, Плита: 1.4401 (A4) - DIN 17 440
Согласования	Испытание на огнестойкость IBMB 3022-9626,Согласовано Российским морским регистром судоходства (08030000),Согласовано GL (19375-11HH)

Наименование	Для использования с	Резьба - M	Размер гаечного ключа	Момент затяжки	Вес	Упаковка	Номер артикула
MQN-R	MQ-21-D-R,MQ-21-R,MQ-41D-R,MQ-41-R,MQ-52-R	M10	17 мм	40 Нм	77 г	25	**304012**[1]

[1] Специальные сроки поставки. Для уточнения информации, пожалуйста, обратитесь к представителю Hilti.

Монтажная гайка для профилей (нержавеющая сталь A4)	Максимальная растягивающая нагрузка		Максимальная срезающая нагрузка		Момент затяжки
	профиль 1	профиль 2	профиль 1	профиль 2	
MQN-R M10	5000 Н	8000 Н	5000 Н	5000 Н	40 Нм

Профиль 1: MQ-21-R, MQ-41-R, MQ-21D-R, MQ-41D-R
Профиль 2: MQ-52-
Срезающая нагрузка применима для одиночного закрепления. Для двух точек крепления срезающая нагрузка: 9.0 кН
Указанные значения нагрузок являются характеристическими. Коэффициент безопасности 1.4

Монтажная гайка для труб (нержавеющая сталь A4) MQA-R

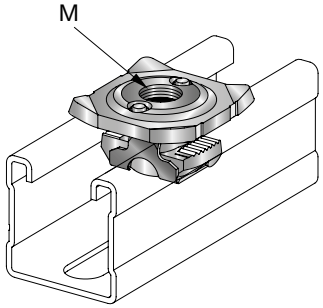

Области применения

- Различные подвесные конструкции с использованием резьбовых шпилек
- Монтаж труб
- Монтажная гайка для крепления труб

Преимущества

- Поставляется одним элементом
- Простота использования, экономия времени
- Один тип монтажной гайки для всех профилей MQ

Технические данные

Состав материала	Гайка: 1.4581 (A4) - DIN EN 10283, Плита: 1.4571/1.4404 (A4), Пластик: PB

Наименование	Резьба - M	Согласования	Момент затяжки	Вес	Упаковка	Номер артикула
MQA-M8-R	M8		9 Нм	75 г	25	**304021**[1]
MQA-M10-R	M10	Согласовано Российским морским регистром судоходства (08030000),Согласовано GL (19375-11HH)	18 Нм	73 г	25	**304022**[1]
MQA-M12-R	M12	Согласовано Российским морским регистром судоходства (08030000),Согласовано GL (19375-11HH)	31 Нм	71 г	25	**304023**[1]
MQA-M16-R	M16	Согласовано Российским морским регистром судоходства (08030000),Согласовано GL (19375-11HH)	40 Нм	84 г	25	**304024**[1]

[1] Специальные сроки поставки. Для уточнения информации, пожалуйста, обратитесь к представителю Hilti.

Монтажная гайка для труб (нержавеющая сталь A4)	Максимальная растягивающая нагрузка		Момент затяжки	Максимальный изгибающий момент при использовании резьбовой шпильки A4-70
	профиль 1	профиль 2		
MQA-R M8	3000 H	3000 H	9 Нм	12.1 Нм
MQA-R M10	5000 H	7000 H	18 Нм	24.1 Нм
MQA-R M12	5000 H	8000 H	31 Нм	42.1 Нм
MQA-R M16	5000 H	8000 H	40 Нм	100 Нм

Профиль 1: MQ-21-R, MQ-41-R, MQ-21D-R, MQ-41D-R
Профиль 2: MQ-52-
Расчет максимального изгибающего момента произведен в соответствии с DIBt, с использованием шпильки класса прочности A4-70
Указанные значения нагрузок являются характеристическими. Коэффициент безопасности 1.4

Потайная гайка (нержавеющая сталь A4) MQM-R

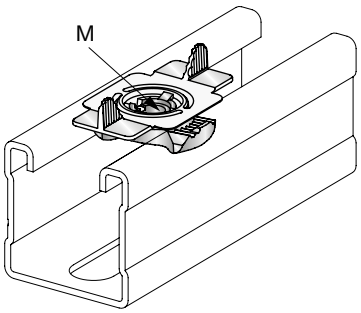

Области применения

- Простой элемент для крепления профилей
- Неразборной компонент для соединения профилей и резьбовых деталей

Преимущества

- Элемент для крепления непосредственно к профилям
- Монтажная гайка с пластиковым элементом
- Возможность крепления к профилю в одной плоскости

Технические данные

Состав материала	Гайка: 1.4581 (A4) - DIN EN 10283, Крылья: пластик PA

Наименование	Для использования с	Резьба - M	Момент затяжки	Вес	Упаковка	Номер артикула
MQM-M6-R	Система MQ	M6	10 Нм	29 г	25	**304014**[1]
MQM-M8-R	Система MQ	M8	20 Нм	27 г	25	**304015**[1]

Наименование	Для использования с	Резьба - M	Момент затяжки	Вес	Упаковка	Номер артикула
MQM-M10-R	Система MQ	M10	40 Нм	25 г	25	**304016**[1]
MQM-M12-R	Система MQ	M12	40 Нм	23 г	25	**304017**[1]

[1] Специальные сроки поставки. Для уточнения информации, пожалуйста, обратитесь к представителю Hilti.

Потайная гайка (нержавеющая сталь A4)	Максимальная растягивающая нагрузка		Максимальная срезающая нагрузка		Момент затяжки
	профиль 1	профиль 2	профиль 1	профиль 2	
MQM-R M6	3000 Н	3000 Н	1500 Н	1500 Н	10 Нм
MQM-R M8	5000 Н	5000 Н	3500 Н	3500 Н	20 Нм
MQM-R M10	5000 Н	8000 Н	5000 Н	5000 Н	40 Нм
MQM-R M12	5000 Н	8000 Н	5000 Н	5000 Н	40 Нм

Профиль 1: MQ-21-R, MQ-41-R, MQ-21D-R, MQ-41D-R
Профиль 2: MQ-52-
Значения нагрузок действительны только при использовании болтов класса A4-70
Указанные значения нагрузок являются характеристическими. Коэффициент безопасности 1.4

Уголок монтажный (нержавеющая сталь A4) MQW 90°-R

Области применения

- Сборка конструкций
- Соединение профилей

Преимущества

- Быстрая установка
- Универсальность: всего несколько элементов для всех задач
- Использование всего нескольких элементов для различных задач

Технические данные

Состав материала	Нержавеющ. сталь, 1.4571/1.4404 (A4) – EN 10088, AISI 316Ti / AISI 316L
Толщина материала	4 мм

Наименование	Уголок	Вес	Согласования	Упаковка	Номер артикула	
MQW-2-R	90°	110 г		10	**304051**[1]	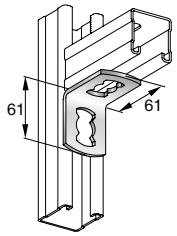
MQW-3-R	90°	160 г	Согласовано Российским морским регистром судоходства (08030000),Согласовано GL (19375-11HH)	10	**304052**[1]	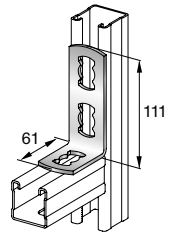
MQW-4-R	90°	220 г	Согласовано Российским морским регистром судоходства (08030000),Согласовано GL (19375-11HH)	10	**304054**[1]	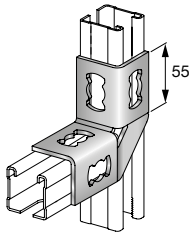
MQW-8/90-R	90°	420 г		10	**304055**[1]	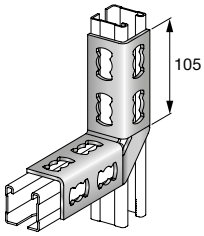

[1] Специальные сроки поставки. Для уточнения информации, пожалуйста, обратитесь к представителю Hilti.

Приложение нагрузки	Наименование	F1	F2
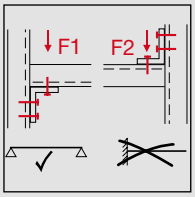	MQW-3-R	6.8 кН	2.5 кН
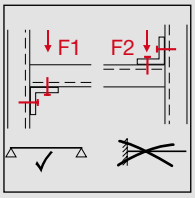	MQW-2-R	3 кН	2.4 кН
	MQW-4-R	5 кН	3.7 кН
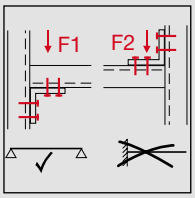	MQW-8/90-R	9 кН	5 кН

Указанные значения нагрузок являются характеристическими. Коэффициент безопасности 1.4

Угловая консоль (нержавеющая сталь A4) MQW-S-R

Области применения

- Каркасы и опорные конструкции
- Крепление профилей к стенам, полам и перекрытиям
- Крепление профилей на базовом материале

Преимущества

- Быстрая установка
- Трехмерный элемент, что обеспечивает высокую надежность
- Универсальность: всего несколько элементов для всех задач

Технические данные

Состав материала	Нержавеющ. сталь, 1.4571/1.4404 (A4) – EN 10088, AISI 316Ti / AISI 316L
Толщина материала	4 мм

Наименование	Уголок	Вес	Согласования	Упаковка	Номер артикула	
MQW-S/1-R	90°	460 г		10	**304058**[1]	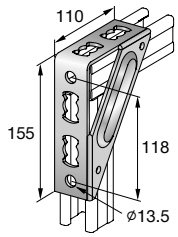
MQW-S/2-R	90°	1180 г	Испытание на огнестойкость IBMB 3022-9626,Согласовано Российским морским регистром судоходства (08030000),Согласовано GL (19375-11HH)	10	**304059**[1]	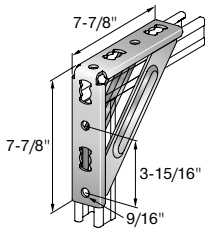

[1] Специальные сроки поставки. Для уточнения информации, пожалуйста, обратитесь к представителю Hilti.

Приложение нагрузки	Наименование	F1	F2	F3	F4	M1	M2
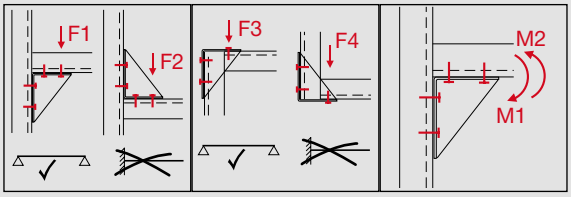	MQW-S/1-R	8 кН	5 кН	2 кН	3 кН	190 Нм	190 Нм
	MQW-S/2-R	9 кН	6 кН	4 кН	6 кН	560 Нм	560 Нм

Указанные значения нагрузок являются характеристическими. Коэффициент безопасности 1.4

Уголок монтажный (нержавеющая сталь A4) MQW 45°/135°-R

Области применения
- Сборка конструкций
- Соединение профилей

Преимущества
- Быстрая установка
- Универсальность: всего несколько элементов для всех задач
- Использование всего нескольких элементов для различных задач

Технические данные

Состав материала	Нержавеющ. сталь, 1.4571/1.4404 (A4) – EN 10088, AISI 316Ti / AISI 316L
Толщина материала	4 мм

Наименование	Уголок	Вес	Согласования	Упаковка	Номер артикула	
MQW-3/45-R	45°	155 г	Согласовано Российским морским регистром судоходства (08030000),Согласовано GL (19375-11HH)	20	**304053**[1]	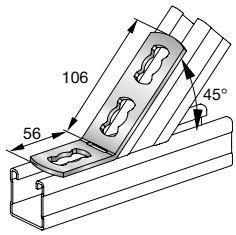
MQW-8/45-R	45°	410 г		10	**304056**[1]	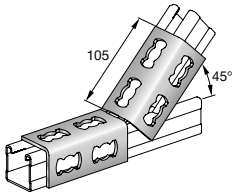

[1] Специальные сроки поставки. Для уточнения информации, пожалуйста, обратитесь к представителю Hilti.

Приложение нагрузки	Наименование	F1	F2
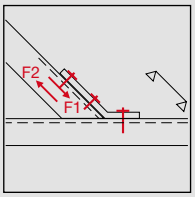	MQW-3/45-R	7 кН	2.5 кН
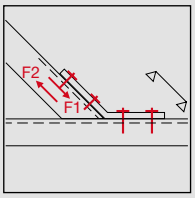	MQW-8/45-R	9 кН	5 кН

Указанные значения нагрузок являются характеристическими. Коэффициент безопасности 1.4

Опорный элемент (нержавеющая сталь A4) MQP-R

Области применения
- Крепление профилей к любому базовому материалу

Преимущества
- Высокая универсальность применения
- Надежность и простота использования
- Звукоизоляция с использованием изолирующей пластины MVI-P для MQP-21-72

Технические данные

Состав материала	Нержавеющ. сталь, 1.4571/1.4404 (A4) – EN 10088, AISI 316Ti / AISI 316L

Наименование	Вес	Для использования с	Упаковка	Номер артикула	
MQP-21-72-R	1150 г	MQ-21-D-R,MQ-21-R,MQ-41D-R,MQ-41-R,MQ-52-R	12	**304047**[1]	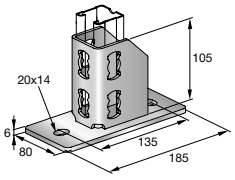

[1] Специальные сроки поставки. Для уточнения информации, пожалуйста, обратитесь к представителю Hilti.

Наименование	Вес	Для использования с	Упаковка	Номер артикула	
MQP-82-R	1880 г	MQ-41D-R	8	**304048**[1]	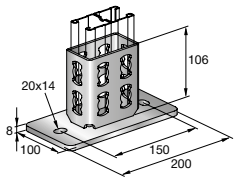

[1] Специальные сроки поставки. Для уточнения информации, пожалуйста, обратитесь к представителю Hilti.

Приложение нагрузки	Наименование	F1
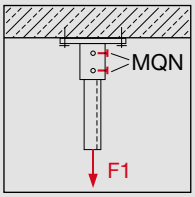	MQP-21-72-R	9 кН
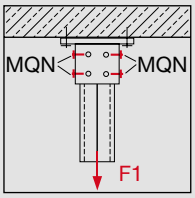	MQP-82-R	12.6 кН

Указанные значения нагрузок являются характеристическими. Коэффициент безопасности 1.4

Опорный элемент (нержавеющая сталь A4) MQV-R

Области применения

- Крепление профилей к любому базовому материалу

Преимущества

- Высокая универсальность применения
- Надежность и простота использования
- Возможность предварительной установки фиксирующей монтажной гайки MQN-R

Технические данные

Состав материала	Нержавеющ. сталь, 1.4571/1.4404 (A4) – EN 10088, AISI 316Ti / AISI 316L
Толщина материала	4 мм

Наименование	Момент затяжки	Вес	Для использования с	Упаковка	Номер артикула	
MQV-2/2 D-14-R	40 Нм	440 г	MQ-21-D-R,MQ-21-R,MQ-41D-R,MQ-41-R	10	**304033**[1]	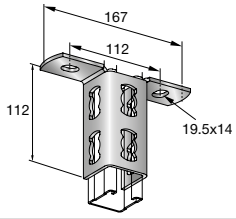

[1] Специальные сроки поставки. Для уточнения информации, пожалуйста, обратитесь к представителю Hilti.

Приложение нагрузки	Наименование	F1	F2
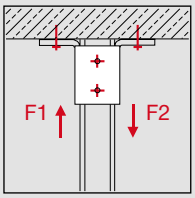	MQV-2/2 D-14-R	9 кН	5 кН

Указанные значения нагрузок являются характеристическими. Коэффициент безопасности 1.4

Монтажная струбцина (нержавеющая сталь A4) MQT-R

Области применения

- Крепление профилей к стальным балкам
- Крепление профилей к стальным балкам без сверления или сварки

Преимущества

- Сверление или сварка не требуется
- Крепление профилей к полкам балок толщиной до 23 мм

Технические данные

Состав материала	Скоба и винт: 1.4401 (A4) – DIN 17440, Гайка: A4-70 - DIN EN ISO 3506-2
Толщина материала	6 мм
Дополнительная информация о продуктах	Монтажные струбцины должны всегда использоваться попарно

Наименование	Резьба - M	Размер гаечного ключа	Момент затяжки	Вес	Для использования с	Упаковка	Номер артикула	
MQT-21-41-R	M10	17 мм	10 Нм	427 г	MQ-21-D-R,MQ-21-R,MQ-41-R	10	**304067**[1]	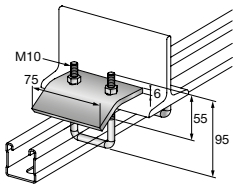
MQT-52-82-R	M10	17 мм	20 Нм	471 г	MQ-41D-R,MQ-52-R	10	**304068**[1]	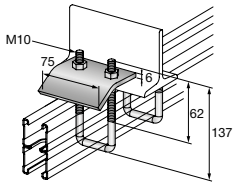

[1] Специальные сроки поставки. Для уточнения информации, пожалуйста, обратитесь к представителю Hilti.

Приложение нагрузки	Наименование	F1	F2	F3
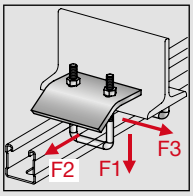	MQT-21-41-R	6 кН	0.54 кН	0.54 кН
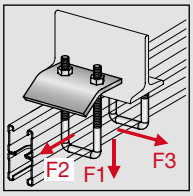	MQT-52-82-R	8 кН	0.9 кН	0.9 кН

Значения нагрузок действительны при парном использовании
Значения нагрузок действительны при нагрузке, направленной в одном направлении
Указанные значения нагрузок являются характеристическими. Коэффициент безопасности 1.4

Монтажная струбцина (нержавеющая сталь A4) MQT-C-R

Области применения

- Крепление профилей к стальным балкам без сверления или сварки

Преимущества

- Совместимость со всеми стандартными балками однотаврового сечения
- Быстрая установка
- Простая регулировка

Технические данные

Состав материала	Хомут: 1.4571/1.4404 (A4), Винт: A4-70 - DIN ISO 3506-1
Толщина материала	10 мм
Дополнительная информация о продуктах	Монтажные струбцины должны всегда использоваться попарно

Наименование	Момент затяжки	Вес	Для использования с	Упаковка	Номер артикула	
MQT-C23-R	40 Нм	260 г	MQ-21-R,MQ-41-R	6	**304069**[1]	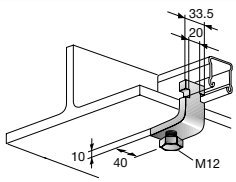

[1] Специальные сроки поставки. Для уточнения информации, пожалуйста, обратитесь к представителю Hilti.

Приложение нагрузки	Наименование	F1
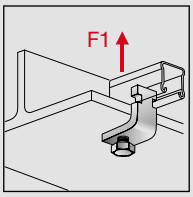	MQT-C23-R	2.5 кН

Все нагрузки применимы для одного зажима-крепежа для стальных балок
Указанные значения нагрузок являются характеристическими. Коэффициент безопасности 1.4

Соединитель (нержавеющая сталь A4) MQV-2D-R

Области применения

- Для сложных конструкций из профилей
- Создание конструкций с использованием одноплоскостных элементов

Преимущества

- Универсальность: всего несколько элементов для различных задач
- Простота установки

Технические данные

Состав материала	Нержавеющ. сталь, 1.4571/1.4404 (A4) – EN 10088, AISI 316Ti / AISI 316L
Толщина материала	4 мм

Наименование	Вес	Для использования с	Упаковка	Номер артикула	
MQV-2/2 D-R	440 г	MQ-21-D-R,MQ-41-R	10	**304032**[1]	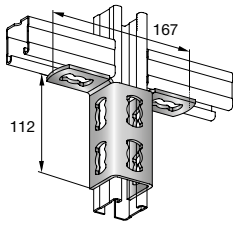
MQV-3/2 D-R	602 г	MQ-21-D-R,MQ-41-R	10	**304034**[1]	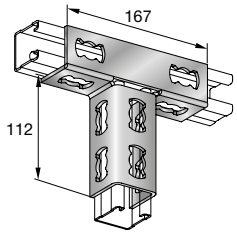

[1] Специальные сроки поставки. Для уточнения информации, пожалуйста, обратитесь к представителю Hilti.

Приложение нагрузки	Наименование	F1	F2
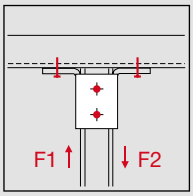	MQV-2/2 D-R	9 кН	5 кН
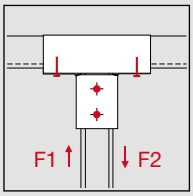	MQV-3/2 D-R	9 кН	7 кН

Указанные значения нагрузок являются характеристическими. Коэффициент безопасности 1.4

Соединитель (нержавеющая сталь A4) MQV-3D-R

Области применения

- Для сложных конструкций из профилей

Преимущества

- Универсальность: всего несколько элементов для различных задач
- Простота установки

Технические данные

Состав материала	Нержавеющ. сталь, 1.4571/1.4404 (A4) – EN 10088, AISI 316Ti / AISI 316L
Толщина материала	4 мм

Наименование	Вес	Упаковка	Номер артикула	
MQV-3/3 D-R	451 г	10	**304035**[1]	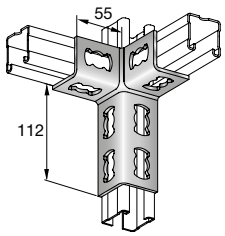

[1] Специальные сроки поставки. Для уточнения информации, пожалуйста, обратитесь к представителю Hilti.

Приложение нагрузки	Наименование	F1	F2
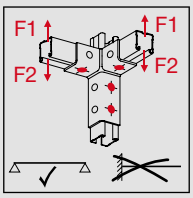	MQV-3/3 D-R	1.2 кН	2.5 кН
Указанные значения нагрузок являются характеристическими. Коэффициент безопасности 1.4			

Соединитель (нержавеющая сталь A4) MQV-12-R

Области применения

- Соединение вместе двух профилей
- Соединение двух профилей по длине

Преимущества

- Простое увеличение длины профилей
- Возможность предварительной установки фиксирующей монтажной гайки MQN-R

Технические данные

Состав материала	Нержавеющ. сталь, 1.4571/1.4404 (A4) – EN 10088, AISI 316Ti / AISI 316L
Толщина материала	4 мм

Наименование	Вес	Упаковка	Номер артикула	
MQV-12-R	555 г	10	**304037**[1]	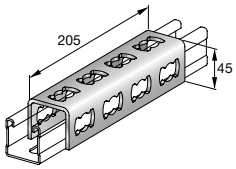

[1] Специальные сроки поставки. Для уточнения информации, пожалуйста, обратитесь к представителю Hilti.

Приложение нагрузки	Наименование	F1	M1
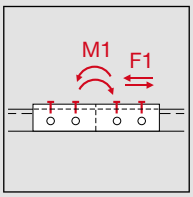	MQV-12-R	5.4 кН	290 Нм
Указанные значения нагрузок являются характеристическими. Коэффициент безопасности 1.4			

Зажим для Т-образного соединения (нержавеющая сталь A4) MQB-R

Области применения

- Поперечное соединение профилей

Преимущества

- Различные размеры зажима
- Универсальность: всего несколько элементов для всех задач
- Простота установки

Технические данные

Состав материала	Нержавеющ. сталь, 1.4571/1.4404 (A4) – EN 10088, AISI 316Ti / AISI 316L
Толщина материала	4 мм

Наименование	Вес	Для использования с	Согласования	Упаковка	Номер артикула	
MQB-21-R	210 г	MQ-21-R	Согласовано Российским морским регистром судоходства (08030000),Согласовано GL (19375-11HH)	10	**304060**[1]	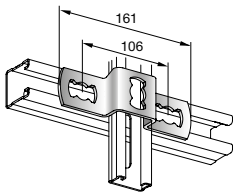
MQB-41-R	240 г	MQ-21-D-R,MQ-41-R		10	**304061**[1]	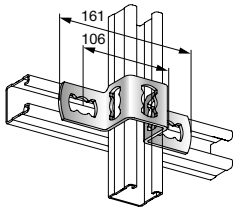

[1] Специальные сроки поставки. Для уточнения информации, пожалуйста, обратитесь к представителю Hilti.

Наименование	Вес	Для использования с	Согласования	Упаковка	Номер артикула	
MQB-52-R	340 г	MQ-52-R		10	**304062**[1]	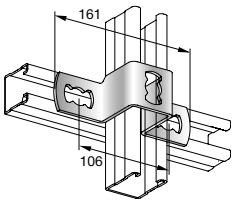
MQB-82-R	340 г	MQ-21-D-R,MQ-41D-R,MQ-41-R		10	**304063**[1]	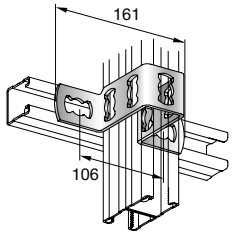

[1] Специальные сроки поставки. Для уточнения информации, пожалуйста, обратитесь к представителю Hilti.

Приложение нагрузки	Наименование	F1	F2
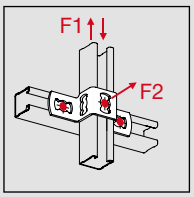	MQB-21-R	1.79 кН	2.5 кН
	MQB-41-R	1.79 кН	2.5 кН
	MQB-52-R	1.79 кН	2.5 кН
	MQB-82-R	1.36 кН	2.5 кН
Указанные значения нагрузок являются характеристическими. Коэффициент безопасности 1.4			

3D-система (нержавеющая сталь A4) MQ3D-R

Области применения

- Распорка с предварительно установленным углом

Преимущества

- Изменяемый угол 0°-90°

Технические данные

Состав материала	Нержавеющ. сталь, 1.4571/1.4404 (A4) – EN 10088, AISI 316Ti / AISI 316L
Толщина материала	3 мм

Наименование	Уголок	Размер гаечного ключа	Вес	Упаковка	Номер артикула	
MQ3D-A-R	45°	17 мм	73 г	20	**304085**[1]	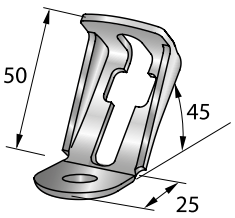

[1] Специальные сроки поставки. Для уточнения информации, пожалуйста, обратитесь к представителю Hilti.

Приложение нагрузки	Наименование	F1	F2
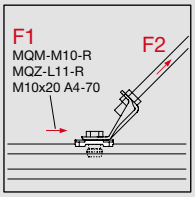	MQ3D-A-R	1.77 кН	2.5 кН
Указанные значения нагрузок являются характеристическими. Коэффициент безопасности 1.4			

Шайба монтажная (нержавеющая сталь A4) MQZ-L-R

Области применения

- Для крепления уголков, соединителей или консолей на стенах, перекрытиях или полах
- Для использования гаек-барашков или пружинных гаек с уголками, соединителями и консолями
- Для крепления компонентов с метрической резьбой к профилям MQ

Преимущества

- Совмещение элементов в рамках программы
- Отличная совместимость с системой профилей MQ
- Подходит для монтажных профилей и консолей MQ

Технические данные

Состав материала	Нержавеющ. сталь, 1.4571/1.4404 (A4) – EN 10088, AISI 316Ti / AISI 316L

2

Наименование	Диаметр отверстия - D	Согласования	Вес	Упаковка	Номер артикула
MQZ-L9-R	9.5 мм		92 г	20	**304071**[1]
MQZ-L11-R	11.5 мм	Согласовано Российским морским регистром судоходства (08030000),Согласовано GL (19375-11HH)	88 г	20	**304072**[1]
MQZ-L13-R	13.5 мм	Согласовано Российским морским регистром судоходства (08030000),Согласовано GL (19375-11HH)	84 г	20	**304073**[1]
MQZ-L17-R	17.5 мм		80 г	20	**304074**[1]

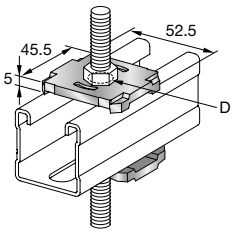

[1] Специальные сроки поставки. Для уточнения информации, пожалуйста, обратитесь к представителю Hilti.

Опорная пластина (нержавеющая сталь A4) MQG-2-R

Области применения

- Усиленной шайба-пластина для профилей MQ
- Монтаж трубопроводов
- Для универсального использования с метрическими резьбовыми соединениями и трубами

Преимущества

- Для профилей MQ всех типов
- Для профилей всех типов
- Используется как усиленная шайба-пластина для профилей

Технические данные

Состав материала	Нержавеющ. сталь, 1.4571/1.4404 (A4) – EN 10088, AISI 316Ti / AISI 316L

Наименование	Резьба - M	Толщина материала	Момент затяжки	Вес	Упаковка	Номер артикула
MQG-2-M16-R	M16	4 мм	40 Нм	180 г	20	**304028**[1]

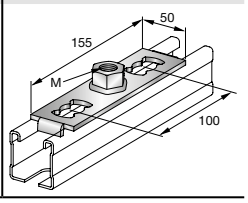

[1] Специальные сроки поставки. Для уточнения информации, пожалуйста, обратитесь к представителю Hilti.

Опорная пластина (нержавеющая сталь A4)	Максимальная растягивающая нагрузка профиль 1	Максимальная срезающая нагрузка профиль 1	Момент затяжки	Максимальный изгибающий момент при использовании резьбовой шпильки A4-70
MQG-2-R M16	6000 Н	9000 Н	40 Нм	100 Нм

Расчет максимального изгибающего момента произведен в соответствии с DIBt, с использованием шпильки класса прочности A4-70
Указанные значения нагрузок являются характеристическими. Коэффициент безопасности 1.4

Шайба монтажная (нержавеющая сталь A4) MQZ-U-R

Преимущества

- Совмещение элементов в рамках программы

Технические данные

Состав материала	Нержавеющ. сталь, 1.4571/1.4404 (A4) – EN 10088, AISI 316Ti / AISI 316L

Наименование	Вес	Упаковка	Номер артикула	
MQZ-U-R	30 г	40	**304084**[1]	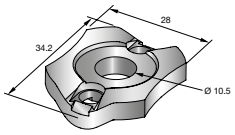

[1] Специальные сроки поставки. Для уточнения информации, пожалуйста, обратитесь к представителю Hilti.

Резиновая изоляция MQZ-RI

Области применения

- Звукоизоляция для профилей MQ, используемых при монтаже воздуховодов
- Изолирующий слой между резьбовыми шпильками M8 и M10 и вентиляционным коробом
- Идеальная звукоизоляция для профилей MQ шириной 41 мм

Преимущества

- Возможность установки внутрь профиля, предотвращая прямой контакт между трубой и профилем
- Большая площадь контакта между изоляционным компонентом профиля и воздуховодом обеспечивает хорошее рассеивание или полное устранение вибрации и шумов, возникающих в воздуховоде
- Используется для предотвращения контакта между резьбовой шпилькой и коробом, благодаря сквозному отверстию 8/M10 в изолирующем профиле

Технические данные

Состав материала	Этилен-пропиленовый каучук
Сопротивляемость старению	Испытания согласно DIN 53508 и 53509
Диапазон температурных сопротивлений	-40 – 110° C
Сопротивляемость	УФ-свет, разбавленные кислоты и щелочи, спиртовые растворы, водяные растворы и растворы на водяной основе
Прочность изоляционного материала	Твердость по Шору 45°±5°, шкала A
Уменьшение шума	18 дБ (A)

Наименование	Длина - L	Согласования	Вес	Для использования с	Упаковка	Номер артикула	
MQZ-RI 10cm	0.1 м	Звукоизоляция соответствует DIN 4109	55 г	Профили MQ и резьбовые шпильки M8-M10	100	**2047317**	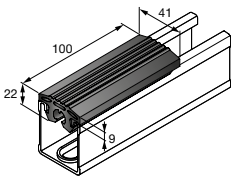
MQZ-RI 20m	20 м	Звукоизоляция соответствует DIN 4109	11054 г	Профили MQ и резьбовые шпильки M8-M10	1	**2047316**	

Декоративная заглушка для профилей MQZ-E

Области применения

- Изоляция острых кромок во время работы с профилями

Преимущества

- Изоляция острых кромок во время работы с профилями
- Аккуратный внешний вид
- Дополнительная защита при работе с монтажными профилями с ост и обрезанными кромками

Технические данные

Состав материала	Полипропилен (ПП)

Наименование	Согласования	Вес	Для использования с	Упаковка	Номер артикула	
MQZ-E31	Согласовано Российским морским регистром судоходства (08030000),Согласовано GL (19375-11HH)	4 г	MQ-31,MQ-52-72 D,MQ-72	50	**369686**	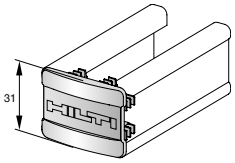
MQZ-E21	Согласовано Российским морским регистром судоходства (08030000),Согласовано GL (19375-11HH),Сертификат о сейсмоустойчивости (LS-S-06-904)	3 г	MQ-21,MQ-21D,MQ-52,MQ-52-72 D	50	**370598**	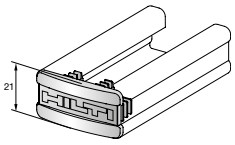
MQZ-E41	Согласовано Российским морским регистром судоходства (08030000),Согласовано GL (19375-11HH),Сертификат о сейсмоустойчивости (LS-S-06-904)	5 г	MQ-41,MQ-41/3,MQ-41D,MQ-52-72 D,MQ-72	50	**369685**	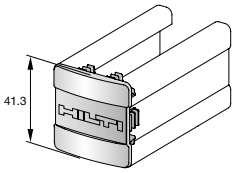

Сантехнический трубный хомут MPN-R

Области применения

- Крепление водопроводных и канализационных труб в жилых помещениях
- Монтаж труб систем отопления

Преимущества

- Короткая соединительная гайка для более близкой установки к стене или перекрытию
- Присоединительная голова с двойной резьбой на размерах более 1”
- Винт с цилиндрической головой и комбинированным шлицем

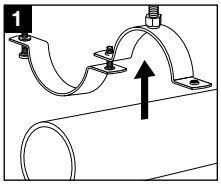

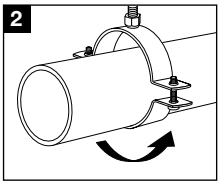

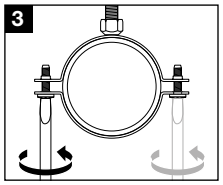

Технические данные

Состав материала	Нержавеющ. сталь, 1.4401 (A4) - EN 10088, AISI 316

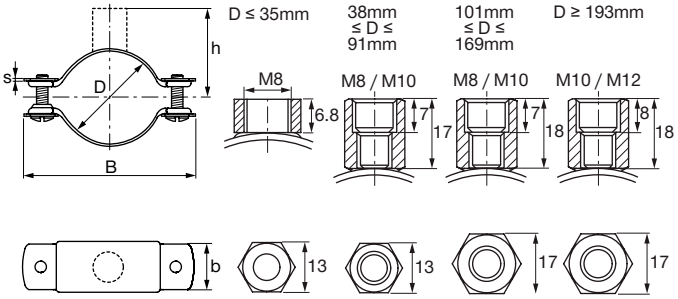

Наименование	Диапазон установки хомутов - D	Ширина - B	Ширина и толщина поперечного сечения (b x s)	Расстояния от центра трубы до верха - h	Максимальная нагрузка - F	Зажимной винт	Момент затяжки	Упаковка	Номер артикула
MPN-R 12-14 M8	12 - 14 мм	47 мм	20 x 1.2 мм	14 мм	1200 Н	M6	2 Нм	25	**432735**
MPN-R 15-18 M8	15 - 18 мм	51 мм	20 x 1.2 мм	16 мм	1200 Н	M6	2 Нм	25	**432736**
MPN-R 18-23 M8	18 - 23 мм	55 мм	20 x 1.2 мм	19 мм	1200 Н	M6	2 Нм	25	**432737**
MPN-R 26-31 M8	26 - 31 мм	64 мм	20 x 1.2 мм	23 мм	1200 Н	M6	2 Нм	25	**432738**
MPN-R 32-35 M8	32 - 35 мм	68 мм	20 x 1.2 мм	25 мм	1200 Н	M6	2 Нм	25	**432739**
MPN-R 38-43 M8/M10	38 - 43 мм	76 мм	20 x 1.2 мм	39 мм	1200 Н	M6	2 Нм	25	**432740**
MPN-R 44-46 M8/M10	44 - 46 мм	80 мм	20 x 1.2 мм	40 мм	1200 Н	M6	2 Нм	25	**432741**
MPN-R 47-51 M8/M10	47 - 51 мм	85 мм	20 x 1.2 мм	43 мм	1200 Н	M6	2 Нм	25	**432742**
MPN-R 50-56 M8/M10	50 - 56 мм	94 мм	20 x 1.5 мм	45 мм	1400 Н	M6	2 Нм	25	**432743**
MPN-R 57-61 M8/M10	57 - 61 мм	99 мм	20 x 1.5 мм	48 мм	1400 Н	M6	2 Нм	25	**432744**
MPN-R 63-67 M8/M10	63 - 67 мм	105 мм	20 x 1.5 мм	51 мм	1400 Н	M6	2 Нм	10	**432745**
MPN-R 70-73 M8/M10	70 - 73 мм	112 мм	20 x 1.5 мм	54 мм	1400 Н	M6	2 Нм	10	**432746**
MPN-R 74-77 M8/M10	74 - 77 мм	116 мм	20 x 1.5 мм	56 мм	1400 Н	M6	2 Нм	10	**432747**
MPN-R 78-80 M8/M10	78 - 80 мм	119 мм	20 x 1.5 мм	57 мм	1400 Н	M6	2 Нм	10	**432748**
MPN-R 83-91 M8/M10	83 - 91 мм	129 мм	20 x 1.5 мм	64 мм	1400 Н	M6	2 Нм	10	**432749**
MPN-R 101-106 M8/M10	101 - 106 мм	150 мм	25 x 2 мм	71 мм	2500 Н	M8	3 Нм	10	**432750**
MPN-R 108-114 M8/M10	108 - 114 мм	158 мм	25 x 2 мм	75 мм	2500 Н	M8	3 Нм	10	**432751**
MPN-R 118-125 M8/M10	118 - 125 мм	169 мм	25 x 2 мм	81 мм	2500 Н	M8	3 Нм	10	**432752**
MPN-R 131-135 M8/M10	131 - 135 мм	179 мм	25 x 2 мм	86 мм	2500 Н	M8	3 Нм	10	**432753**
MPN-R 136-139 M8/M10	136 - 139 мм	183 мм	25 x 2 мм	88 мм	2500 Н	M8	3 Нм	10	**432754**
MPN-R 140-144 M8/M10	140 - 144 мм	188 мм	25 x 2 мм	90 мм	2500 Н	M8	3 Нм	10	**432755**
MPN-R 159-163 M8/M10	159 - 163 мм	207 мм	25 x 2 мм	100 мм	2500 Н	M8	3 Нм	10	**432756**
MPN-R 165-169 M8/M10	165 - 169 мм	213 мм	25 x 2 мм	103 мм	2500 Н	M8	3 Нм	10	**432757**
MPN-R 193-200 M10/M12	193 - 200 мм	244 мм	25 x 2 мм	118 мм	2500 Н	M8	3 Нм	5	**432758**
MPN-R 216-220 M10/M12	216 - 220 мм	264 мм	25 x 2 мм	128 мм	2500 Н	M8	3 Нм	5	**432759**

Диапазон установки хомутов - D	Ширина и толщина поперечного сечения (b x s)	Соединительная резьба	Зажимной винт	Момент затяжки	Максимальная нагрузка - F
12 - 35 мм	20 x 1.2 мм	M8	M6	2 Нм	1200 Н
38 - 51 мм	20 x 1.2 мм	M8, M10	M6	2 Нм	1200 Н
50 - 91 мм	20 x 1.5 мм	M8, M10	M6	2 Нм	1400 Н
101 - 169 мм	25 x 2 мм	M8, M10	M8	3 Нм	2500 Н
193 - 220 мм	25 x 2 мм	M10, M12	M8	3 Нм	2500 Н

Хомут для труб (нержавеющая сталь A4) MP-MRI

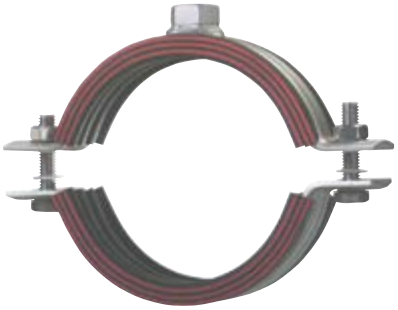

Области применения

- Установка труб для высоких нагрузок
- Отопление и промышленность
- Пищевая промышленность (кроме производства)

Преимущества

- Хомут для труб с пассивной противопожарной защитой в соответствии с DIN 4102, часть 2
- Надежная соединительная голова, обваренная по кругу
- Хомуты из профилированной стальной полосы для дополнительной жесткости

Технические данные

Состав материала	Нержавеющ. сталь, 1.4571/1.4404 (A4) – EN 10088, AISI 316Ti / AISI 316L
Диапазон температурных сопротивлений	-50 – 120° C
Прочность изоляционного материала	Твердость по Шору 50°±5°, шкала A
Уменьшение шума	18 дБ (A)
Изоляционный материал	Этилен-пропиленовый каучук

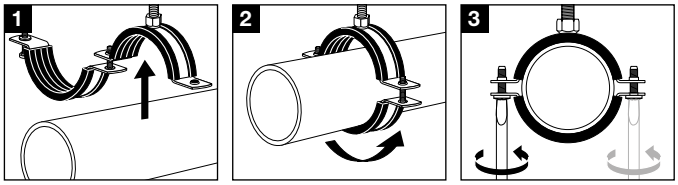

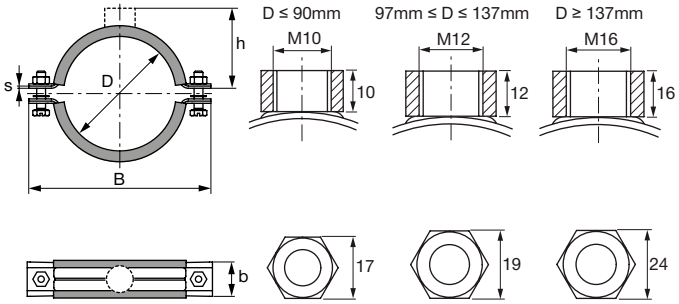

Наименование	Диапазон установки хомутов - D	Номинальный размер трубы (брит.)	Ширина - B	Ширина и толщина поперечного сечения (b x s)	Расстояния от центра трубы до верха - h	Максимальная нагрузка - F	Упаковка	Номер артикула
MP-MRI 68/72 M10	68 - 72 мм		129 мм	24.5 x 2 мм	50 мм	3000 H	10	**372044**[1]
MP-MRI 2 1/2” M10	70 - 77 мм	2-1/2 дюйм	136 мм	24.5 x 2 мм	48 мм	3000 H	10	**372045**[1]
MP-MRI 78/84 M10	78 - 84 мм		145 мм	24.5 x 2 мм	54 мм	3000 H	10	**372046**[1]
MP-MRI 3” M10	82 - 90 мм	3 дюйм	150 мм	24.5 x 2 мм	53 мм	3000 H	10	**372047**[1]
MP-MRI 101,6 M12	97 - 103 мм		173 мм	30.5 x 2.5 мм	65 мм	4000 H	5	**372048**[1]
MP-MRI 4” M12	108 - 114 мм	4 дюйм	184 мм	30.5 x 2.5 мм	70 мм	4000 H	5	**372049**[1]
MP-MRI 117 M12	114 - 119 мм		189 мм	30.5 x 2.5 мм	74 мм	4000 H	5	**372050**[1]
MP-MRI 125 M12	122 - 127 мм		197 мм	30.5 x 2.5 мм	78 мм	4000 H	5	**372051**[1]
MP-MRI 133 M12	132 - 137 мм		207 мм	30.5 x 2.5 мм	83 мм	4000 H	10	**372052**[1]
MP-MRI 5” M16	137 - 142 мм	5 дюйм	212 мм	30.5 x 2.5 мм	89 мм	4000 H	10	**372053**[1]
MP-MRI 159 M16	156 - 162 мм		232 мм	30.5 x 2.5 мм	97 мм	4000 H	10	**372054**[1]
MP-MRI 6” M16	162 - 168 мм	6 дюйм	239 мм	30.5 x 2.5 мм	101 мм	4000 H	10	**372055**[1]
MP-MRI 177,8 M16	175 - 180 мм		253 мм	30.5 x 3 мм	110 мм	5000 H	10	**372056**[1]
MP-MRI 193,7 M16	190 - 200 мм		271 мм	30.5 x 3 мм	115 мм	5000 H	10	**372057**[1]
MP-MRI 212 M16	210 - 219 мм		291 мм	30.5 x 3 мм	126 мм	5000 H	10	**372058**[1]
MP-MRI 219,1 M16	217 - 224 мм		296 мм	30.5 x 3 мм	130 мм	5000 H	10	**372059**[1]

[1] Специальные сроки поставки. Для уточнения информации, пожалуйста, обратитесь к представителю Hilti.

Диапазон установки хомутов - D	Ширина и толщина поперечного сечения (b x s)	Соединительная резьба	Зажимной винт	Момент затяжки	Максимальная нагрузка - F	Максимальная нагрузка при пожаре			
						F (30 мин.)	F (60 мин.)	F (90 мин.)	F (120 мин.)
68 - 90 мм	24.5 x 2 мм	M10	M8	3 Нм	3000 H	3600 H	1900 H	1300 H	1000 H
97 - 137 мм	30.5 x 2.5 мм	M12	M8	3 Нм	4000 H	3600 H	1900 H	1300 H	1000 H
137 - 168 мм	30.5 x 2.5 мм	M16	M8	3 Нм	4000 H	3600 H	1900 H	1300 H	1000 H
175 - 224 мм	30.5x3 мм	M16	M8	3 Нм	5000 H	3600 H	1900 H	1300 H	1000 H

Хомут для труб (нержавеющая сталь A4) MP-MR

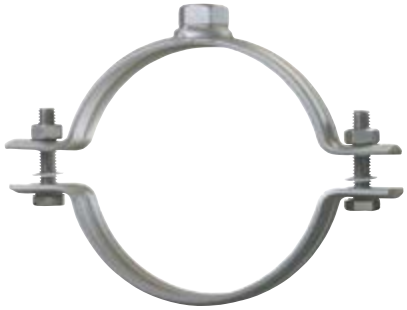

Области применения

- Отопление и промышленность
- Пищевая промышленность (кроме производства)
- Водоочистка

Преимущества

- Надежная соединительная голова, обваренная по кругу
- Хомуты из профилированной стальной полосы для дополнительной жесткости
- Материал в соответствии с диаметром трубы. Нагрузки до 5000 Н

Технические данные

Состав материала	Нержавеющ. сталь, 1.4571/1.4404 (A4) – EN 10088, AISI 316Ti / AISI 316L
Согласования	Испытание на огнестойкость IBMB 3366-7056,RAL-GZ 655-B

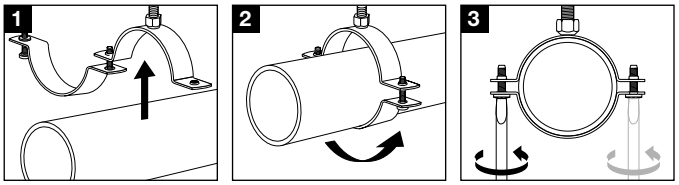

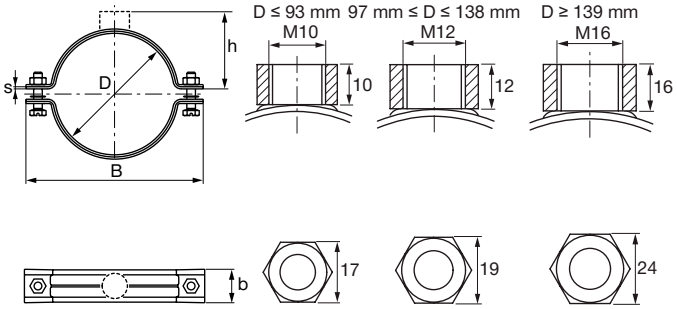

Наименование	Диапазон установки хомутов - D	Номинальный размер трубы (брит.)	Ширина - B	Ширина и толщина поперечного сечения (b x s)	Расстояния от центра трубы до верха - h	Максимальная нагрузка - F	Зажимной винт	Упаковка	Номер артикула
MP-MR 66/70 M10	66 - 70 мм		118 мм	24.5 x 2 мм	44 мм	3000 Н	M8	10	**374197**[1]
MP-MR 2 1/2” M10	75 - 80 мм	2-1/2 дюйм	129 мм	24.5 x 2 мм	50 мм	3000 Н	M8	10	**374198**[1]
MP-MR 3” M10	87 - 93 мм	3 дюйм	145 мм	24.5 x 2 мм	54 мм	3000 Н	M8	10	**374200**[1]
MP-MR 101.6 M12	97 - 104 мм		160 мм	30.5 x 2.5 мм	60 мм	4000 Н	M8	5	**374201**[1]
MP-MR 4” M12	109 - 114 мм	4 дюйм	173 мм	30.5 x 2.5 мм	65 мм	4000 Н	M8	5	**374202**[1]
MP-MR 117 M12	116 - 123 мм		180 мм	30.5 x 2.5 мм	70 мм	4000 Н	M8	5	**374203**[1]
MP-MR 125 M12	125 - 131 мм		189 мм	30.5 x 2.5 мм	74 мм	4000 Н	M8	5	**374204**[1]
MP-MR 133 M12	133 - 138 мм		197 мм	30.5 x 2.5 мм	78 мм	4000 Н	M8	10	**374205**[1]
MP-MR 5” M16	139 - 145 мм	5 дюйм	203 мм	30.5 x 2.5 мм	82 мм	4000 Н	M8	10	**374206**[1]
MP-MR 159 M16	156 - 162 мм		226 мм	30.5 x 2.5 мм	94 мм	4000 Н	M8	10	**374207**[1]
MP-MR 6” M16	162 - 168 мм	6 дюйм	232 мм	30.5 x 2.5 мм	97 мм	4000 Н	M8	10	**374208**[1]
MP-MR 177.8 M16	175 - 180 мм		243 мм	30.5 x 3 мм	107 мм	5000 Н	M8	10	**374209**[1]
MP-MR 193.7 M16	190 - 200 мм		262 мм	30.5 x 3 мм	112 мм	5000 Н	M8	10	**374210**[1]
MP-MR 212 M16	210 - 219 мм		282 мм	30.5 x 3 мм	123 мм	5000 Н	M8	10	**374211**[1]
MP-MR 219.1 M16	217 - 224 мм		287 мм	30.5 x 3 мм	127 мм	5000 Н	M8	10	**374212**[1]

[1] Специальные сроки поставки. Для уточнения информации, пожалуйста, обратитесь к представителю Hilti.

Диапазон установки хомутов - D	Ширина и толщина поперечного сечения (b x s)	Соединительная резьба	Зажимной винт	Момент затяжки	Максимальная нагрузка - F	Максимальная нагрузка при пожаре			
						F (30 мин.)	F (60 мин.)	F (90 мин.)	F (120 мин.)
66 - 93 мм	24.5 x 2 мм	M10	M8	3 Нм	3000 Н	3600 Н	1900 Н	1300 Н	1000 Н
97 - 138 мм	30.5 x 2.5 мм	M12	M8	3 Нм	4000 Н	3600 Н	1900 Н	1300 Н	1000 Н
139 - 168 мм	30.5 x 2.5 мм	M16	M8	3 Нм	4000 Н	3600 Н	1900 Н	1300 Н	1000 Н
175 - 224 мм	30.5x3 мм	M16	M8	3 Нм	5000 Н	3600 Н	1900 Н	1300 Н	1000 Н

Хомут для труб (нержавеющая сталь A4) MP-MRXI

Области применения

- Для высоких нагрузок до 508 мм
- Пищевая промышленность (кроме производства)
- Водоочистка

Преимущества

- Надежная соединительная голова, обваренная по кругу
- Высокая несущая способность до 13000 Н
- Прочные полукольца (обручи) для надежного крепления

Технические данные

Состав материала	Нержавеющ. сталь, 1.4571/1.4404 (A4) – EN 10088, AISI 316Ti / AISI 316L
Диапазон температурных сопротивлений	-50 – 120° C
Прочность изоляционного материала	Твердость по Шору 50°±5°, шкала A
Уменьшение шума	16 дБ (A)
Изоляционный материал	Этилен-пропиленовый каучук

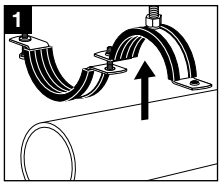

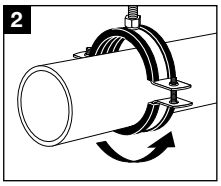

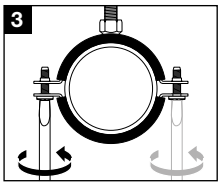

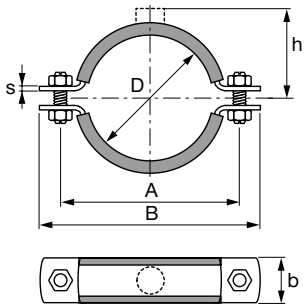

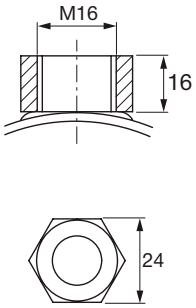

Наименование	Диапазон установки хомутов - D	Ширина - B	Ширина и толщина поперечного сечения (b x s)	Расстояния от центра трубы до верха - h	Максимальная нагрузка - F	Расстояние между отверстиями - A	Упаковка	Номер артикула
MP-MRXI 244.5 M16	244 - 253 мм	355 мм	50 x 4 мм	148 мм	10000 Н	317 мм	10	**374213**[1]
MP-MRXI 273 M16	267 - 274 мм	372 мм	50 x 4 мм	156 мм	10000 Н	334 мм	10	**374214**[1]
MP-MRXI 280 M16	275 - 282 мм	384 мм	50 x 4 мм	162 мм	10000 Н	346 мм	10	**374215**[1]
MP-MRXI 324 M16	314 - 324 мм	441 мм	50 x 4 мм	183 мм	10000 Н	391 мм	1	**374216**[1]
MP-MRXI 326 M16	324 - 330 мм	445 мм	50 x 4 мм	185 мм	10000 Н	395 мм	1	**374217**[1]
MP-MRXI 355 M16	348 - 356 мм	471 мм	50 x 4 мм	198 мм	10000 Н	421 мм	1	**374218**[1]
MP-MRXI 406 M16	400 - 409 мм	524 мм	50 x 4 мм	224 мм	11000 Н	474 мм	1	**374219**[1]
MP-MRXI 457 M16	454 - 462 мм	585 мм	70 x 6 мм	252 мм	17000 Н	532 мм	1	**374220**[1]
MP-MRXI 508 M16	500 - 508 мм	631 мм	70 x 6 мм	275 мм	17000 Н	578 мм	1	**374221**[1]

[1] Специальные сроки поставки. Для уточнения информации, пожалуйста, обратитесь к представителю Hilti.

Диапазон установки хомутов - D	Ширина и толщина поперечного сечения (b x s)	Соединительная резьба	Зажимной винт	Момент затяжки	Максимальная нагрузка - F	Максимальная нагрузка при пожаре			
						F (30 мин.)	F (60 мин.)	F (90 мин.)	F (120 мин.)
244 - 356 мм	50 x 4 мм	M16	M16	20 Нм	10000 Н	3600 Н	1900 Н	1300 Н	1000 Н
400 - 409 мм	50 x 4 мм	M16	M16	20 Нм	11000 Н	3600 Н	1900 Н	1300 Н	1000 Н
454 - 508 мм	70 x 6 мм	M16	M16	20 Нм	17000 Н	3600 Н	1900 Н	1300 Н	1000 Н
Огнестойкость хомутов для труб испытана в соответствии с IBMB.									

Роликовая опора (нержавеющая сталь A4) MRG-R

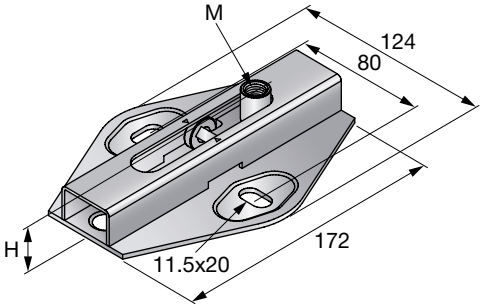

Преимущества

- Подходит для опорного и подвесного монтажа без предварительных изменений конструкции
- Внимание: данные по нагрузкам принимаются с учетом несущей способности хомутов Hilti
- Устойчивость к температуре до 300° C благодаря отсутствию пластиковых компонентов

Технические данные

Состав материала	Нержавеющ. сталь, 1.4571/1.4404 (A4) – EN 10088, AISI 316Ti / AISI 316L
Диапазон температурных сопротивлений	-40 – 300° C
Коэффициент трения скольжения	0.15

Наименование	Резьба - M	Высота - H	Максимальная нагрузка - F	Макс. объем двигателя	Упаковка	Номер артикула
MRG 2.0 M10/12-R	M10, M12	42 мм	1.5 кН	80 мм	5	**304086**[1]

[1] Специальные сроки поставки. Для уточнения информации, пожалуйста, обратитесь к представителю Hilti.

Двойная роликовая опора (нержавеющая сталь A4) MRG-D-R

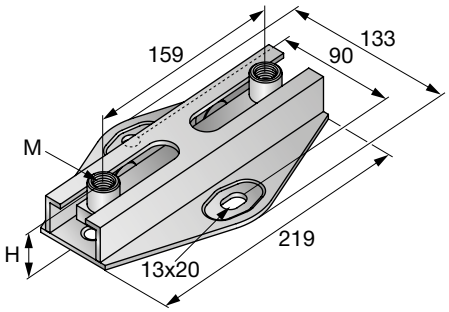

Преимущества

- Подходит для опорного и подвесного монтажа
- Внимание: данные по нагрузкам принимаются с учетом несущей способности хомутов Hilti
- Устойчивость к температуре до 300° C благодаря отсутствию пластиковых компонентов

Технические данные

Состав материала	Нержавеющ. сталь, 1.4571/1.4404 (A4) – EN 10088, AISI 316Ti / AISI 316L
Диапазон температурных сопротивлений	-40 – 300° C

Наименование	Резьба - M	Высота - H	Максимальная нагрузка - F	Макс. объем двигателя	Упаковка	Номер артикула
MRG-D6-R	M12, M16	44 мм	6 кН	116 мм	1	**304087**[1]

[1] Специальные сроки поставки. Для уточнения информации, пожалуйста, обратитесь к представителю Hilti.

Адаптер (нержавеющая сталь A4) MQZ-A-R, MGA-R

Технические данные

Состав материала	Нержавеющ. сталь, 1.4401 (A4) - EN 10088, AISI 316

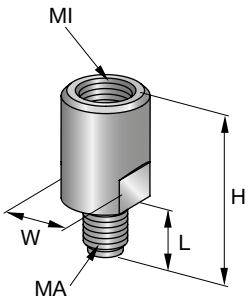

Наименование	Внутренняя резьба - MI	Наружная резьба - MA	Длина резьбы - L	Высота - H	Размер гаечного ключа - W	Для использования с	Вес	Упаковка	Номер артикула
MGA M12/M10-R	M12	M10	10 мм	32 мм	18 мм	-	43.12 г	25	**284389**[1]
MQZ-A M16-R	M16	M12	16 мм	48 мм	19 мм	MQA-M12-R	70.38 г	25	**304079**[1]

[1] Специальные сроки поставки. Для уточнения информации, пожалуйста, обратитесь к представителю Hilti.

Опорная пластина фиксирующей опоры (метрическая, нержавеющая сталь A4) MFP-GP-R

Технические данные	
Состав материала	Нержавеющ. сталь, 1.4571/1.4404 (A4) – EN 10088, AISI 316Ti / AISI 316L

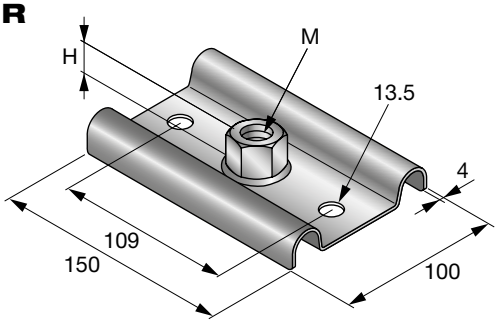

Наименование	Резьба - M	Высота - H	Максимальная растягивающая нагрузка - F	Упаковка	Номер артикула
MFP-GP-R M16	M16	16 мм	12.5 кН	25	**376258**[1]

[1] Специальные сроки поставки. Для уточнения информации, пожалуйста, обратитесь к представителю Hilti.

Опорная пластина для малых нагрузок (нержавеющая сталь A4) MGL 2-R

Технические данные	
Состав материала	Нержавеющ. сталь, 1.4571/1.4404 (A4) – EN 10088, AISI 316Ti / AISI 316L

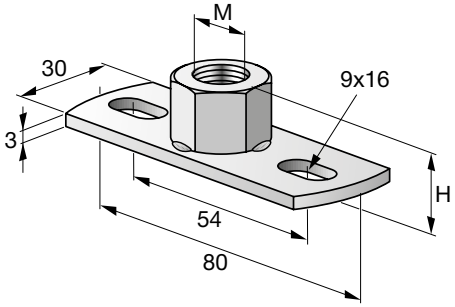

Наименование	Резьба - M	Высота - H	Максимальная растягивающая нагрузка - F	Упаковка	Номер артикула
MGL 2-R-M8	M8	11 мм	1.9 кН	10	**246927**[1]
MGL 2-R-M10	M10	13 мм	2.2 кН	10	**246928**[1]
MGL 2-R-M16	M16	19 мм	3 кН	10	**246929**[1]

[1] Специальные сроки поставки. Для уточнения информации, пожалуйста, обратитесь к представителю Hilti.

Опорная пластина для стандартных нагрузок (метрическая, нержавеющая сталь A4) MGS 2-R

Технические данные	
Состав материала	Нержавеющ. сталь, 1.4571/1.4404 (A4) – EN 10088, AISI 316Ti / AISI 316L

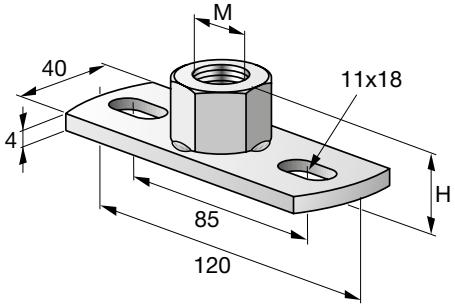

Наименование	Резьба - M	Высота - H	Максимальная растягивающая нагрузка - F	Упаковка	Номер артикула
MGS 2-R-M10	M10	14 мм	2.5 кН	10	**246931**[1]
MGS 2-R-M12	M12	16 мм	3 кН	10	**247762**[1]
MGS 2-R-M16	M16	20 мм	3.5 кН	10	**246932**[1]

[1] Специальные сроки поставки. Для уточнения информации, пожалуйста, обратитесь к представителю Hilti.

Резьбовая шпилька (нержавеющая сталь A4) AM

Технические данные	
Состав материала	Нержавеющ. сталь A4-70 DIN EN ISO 3506-1

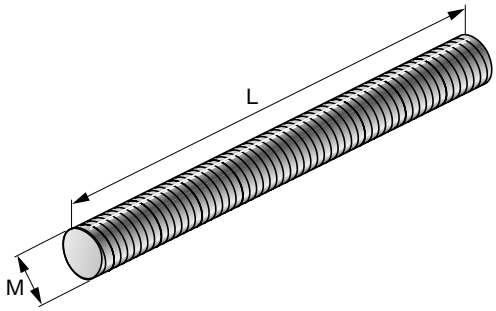

Наименование	Резьба - M	Длина - L	Упаковка	Номер артикула
AM6x1000 A4-70	M6	1000 мм	10	**58949**[1]
AM6x2000 A4-70	M6	2000 мм	10	**414777**[1]
AM8x1000 A4-70	M8	1000 мм	10	**58666**[1]
AM8x2000 A4-70	M8	2000 мм	10	**414778**[1]
AM8x3000 A4-70	M8	3000 мм	10	**58706**[1]
AM10x1000 A4-70	M10	1000 мм	10	**58670**[1]
AM10x2000 A4-70	M10	2000 мм	10	**414779**[1]
AM10x3000 A4-70	M10	3000 мм	10	**58707**[1]
AM12x1000 A4-70	M12	1000 мм	5	**58671**[1]
AM12x2000 A4-70	M12	2000 мм	5	**414780**[1]
AM12x3000 A4-70	M12	3000 мм	5	**58709**[1]
AM16x1000 A4-70	M16	1000 мм	5	**58683**[1]
AM16x3000 A4-70	M16	3000 мм	5	**58712**[1]
AM20x1000 A4-70	M20	1000 мм	5	**58688**[1]
AM20x2000 A4-70	M20	2000 мм	5	**414782**[1]
AM20x3000 A4-70	M20	3000 мм	5	**58715**[1]
AM24x1000 A4-70	M24	1000 мм	5	**58689**[1]
AM24x2000 A4-70	M24	2000 мм	5	**414783**[1]

[1] Специальные сроки поставки. Для уточнения информации, пожалуйста, обратитесь к представителю Hilti.

Болт с шестигранной головой (нержавеющая сталь A4)

Технические данные	
Состав материала	Нержавеющ. сталь A4-70 DIN EN ISO 3506-1

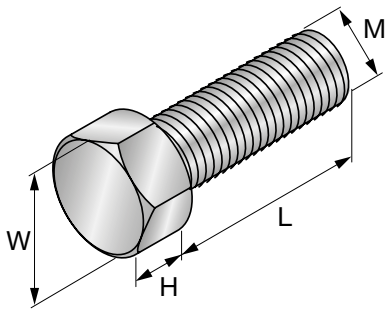

Наименование	Резьба - M	Длина резьбы - L	Высота - H	Размер гаечного ключа - W	Упаковка	Номер артикула
M8x20 A4-70	M8	20 мм	5 мм	13 мм	50	**87640**[1]
M8x25 A4-70	M8	25 мм	5 мм	13 мм	50	**87637**[1]
M10x20 A4-70	M10	20 мм	6 мм	17 мм	50	**26839**[1]
M10X25 - A4 нержавеющ.	M10	25 мм	6 мм	17 мм	50	**87632**[1]
M12x20 A4-70	M12	20 мм	8 мм	19 мм	50	**387988**[1]
M12x25 A4-70	M12	25 мм	8 мм	19 мм	50	**87634**[1]

[1] Специальные сроки поставки. Для уточнения информации, пожалуйста, обратитесь к представителю Hilti.

Шестигранная гайка DIN 934 (нержавеющая сталь A2)

Технические данные	
Состав материала	Нержавеющ. сталь A4-70

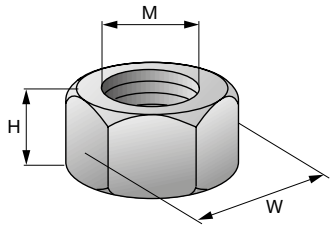

Наименование	Резьба - M	Высота - H	Размер гаечного ключа - W	Упаковка	Номер артикула
M6 - A4 нержавеющ.	M6	5 мм	10 мм	50	**52459**[1]
M8 A4-70	M8	7 мм	13 мм	50	**52460**[1]
M10 A4-70	M10	8 мм	17 мм	50	**52461**[1]
M12 A4-70	M12	10 мм	19 мм	50	**52462**[1]
M16 A4-70	M16	13 мм	24 мм	25	**52463**[1]
M20 A4-70	M20	16 мм	30 мм	25	**387992**[1]
M24 A4-70	M24	19 мм	36 мм	25	**387993**[1]

[1] Специальные сроки поставки. Для уточнения информации, пожалуйста, обратитесь к представителю Hilti.

Оцинкованная шайба DIN 125 (нержавеющая сталь A4)

Технические данные	
Состав материала	Нержавеющ. сталь A4/140 HV

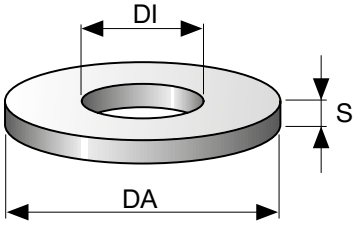

Наименование	Внутренний диаметр DI	Наружный диаметр - DA	Толщина поперечного сечения - s	Упаковка	Номер артикула
A 6,4/12 A4	6,4 мм	12 мм	1.6 мм	50	**58922**[1]
A 10,5/20 A4	10,5 мм	20 мм	2 мм	50	**58042**[1]
A 13/24 A4	13 мм	24 мм	2.5 мм	50	**58041**[1]
A 17/30 A4	17 мм	30 мм	3 мм	25	**387989**[1]
A 21/37 A4	21 мм	37 мм	3 мм	25	**387990**[1]
A 25/44 A4	25 мм	44 мм	4 мм	25	**387991**[1]

[1] Специальные сроки поставки. Для уточнения информации, пожалуйста, обратитесь к представителю Hilti.

Шайба DIN 125 (нержавеющая сталь A4)

Технические данные	
Состав материала	Нержавеющ. сталь A4/140 HV

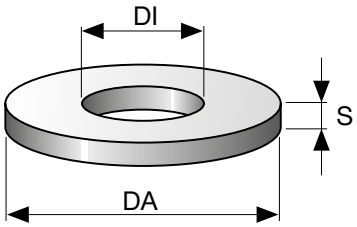

Наименование	Внутренний диаметр DI	Наружный диаметр - DA	Толщина поперечного сечения - s	Упаковка	Номер артикула
A 8,4/40 A4	8,4 мм	40 мм	3 мм	50	**41141**[1]
A 10,5/40 A4	10,5 мм	40 мм	3 мм	50	**41142**[1]
A 13/40 A4	13 мм	40 мм	3 мм	50	**41143**[1]
A 17/40 A4	17 мм	40 мм	3 мм	25	**41144**[1]

[1] Специальные сроки поставки. Для уточнения информации, пожалуйста, обратитесь к представителю Hilti.

Сейсмический шарнир для профилей MQS-AC

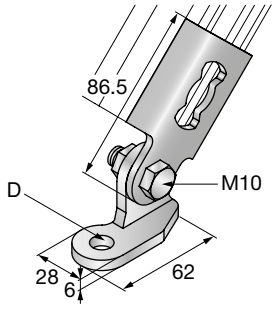

Области применения

- Монтаж сейсмостойких конструкций для трубопроводов, кабельных лотков и воздуховодов
- Сборка креплений для сейсмических нагрузок с использованием монтажных профилей MQ

Преимущества

- Быстрота и легкость установки
- Максимальная гибкость при установке благодаря регулируемому углу
- Полная предварительная сборка

Технические данные	
Материал	S275JR - EN 10025, Болт: сталь, класс 8.8; гайка: сталь, класс 8
Покрытие	Электролитическое цинкование

Обозначение заказа	Диаметр - D	Номер артикула
MQS-AC-10	11.5 мм	**2083725**
MQS-AC-12	13.6 мм	**2083726**

Сейсмический шарнир для профилей MQS-ACD

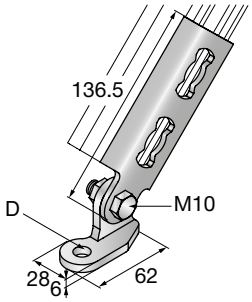

Области применения

- Монтаж сейсмостойких конструкций для трубопроводов, кабельных лотков и воздуховодов
- Сборка креплений для сейсмических нагрузок с использованием монтажных профилей MQ

Преимущества

- Быстрота и легкость установки
- Максимальная гибкость при установке благодаря регулируемому углу
- Полная предварительная сборка

Технические данные	
Материал	S275JR - EN 10025, Болт: сталь, класс 8.8; гайка: сталь, класс 8
Покрытие	Электролитическое цинкование

Обозначение заказа	Диаметр - D	Номер артикула
MQS-ACD-10	11.5 мм	**2083727**
MQS-ACD-12	13.6 мм	**2083728**

Сейсмический шарнир для шпилек MQS-AB

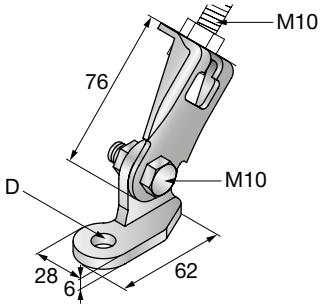

Области применения

- Монтаж сейсмостойких конструкций для трубопроводов, кабельных лотков и воздуховодов
- Сборка креплений для сейсмических нагрузок с использованием резьбовых шпилек
- Крепления для сейсмических нагрузок для труб больших диаметров – крепление к «ушам» трубного хомута

Преимущества

- Быстрота и легкость установки
- Максимальная гибкость при установке благодаря регулируемому углу
- Полная предварительная сборка

Технические данные	
Материал	DD11 - DIN EN 10111, S235JR - DIN EN 10025, Основание: S275JR - DIN EN 10025, Болт: сталь, класс 8.8; гайка: сталь, класс 8
Покрытие	Электролитическое цинкование

Обозначение заказа	Диаметр - D	Номер артикула
MQS-AB-8	9.4 мм	**2083730**
MQS-AB-10	11.5 мм	**2083731**
MQS-AB-12	13.6 мм	**2083732**
MQS-AB-16	16.3 мм	**2083733**

Сейсмический уголок в комплекте MQS-W

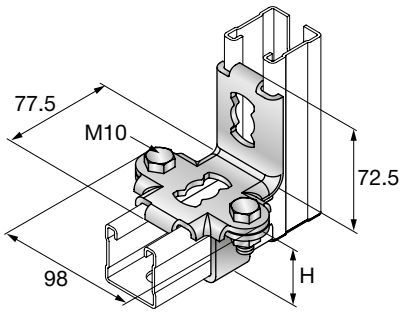

Области применения

- Монтаж сейсмостойких конструкций для трубопроводов, кабельных лотков и воздуховодов
- Крепление шарниров для сейсмических нагрузок MQS-AC или MQS-AB к монтажным профилям MQ

Преимущества

- Быстрота и легкость установки
- Очень высокая несущая способность для оптимального распределения сейсмических нагрузок благодаря усиленному элементу
- Отверстия позволяют поворачивать сейсмическую оттяжку в необходимом направлении – поперечные, продольные или 4-сторонние растяжки

Технические данные	
Материал	S275JR - EN 10025, Болт: сталь, класс 8.8; гайка: сталь, класс 8
Покрытие	Электролитическое цинкование
Толщина стенки	4 мм

Обозначение заказа	Высота - H	Номер артикула
MQS-W-41 набор	41 мм	**2083735**
MQS-W-72 набор	72 мм	**2083736**
MQS-W-41D набор	82 мм	**2083737**

Сейсмический шарнир для шпилек MQS-H

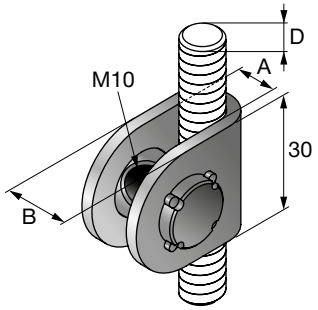

Области применения

- Монтаж сейсмостойких конструкций для трубопроводов, кабельных лотков и воздуховодов
- Установка креплений для сейсмических нагрузок непосредственно на резьбовые шпильки

Преимущества

- Быстрота и легкость установки
- Максимальная гибкость при установке благодаря регулируемому углу
- Полная предварительная сборка

Технические данные	
Материал	Соединитель: S275JR - DIN EN 10025
Покрытие	Электролитическое цинкование
Толщина стенки	3 мм
Соединительная резьба	M10

Обозначение заказа	Резьба - M	Диаметр - D	A	B	Номер артикула
MQS-H-8	M10	8 мм	8 мм	16 мм	**2083738**
MQS-H-10	M10	10 мм	10 мм	16 мм	**2083739**
MQS-H-12	M10	12 мм	12 мм	18 мм	**2083740**

Сейсмический шарнир для шпилек MQS-CH

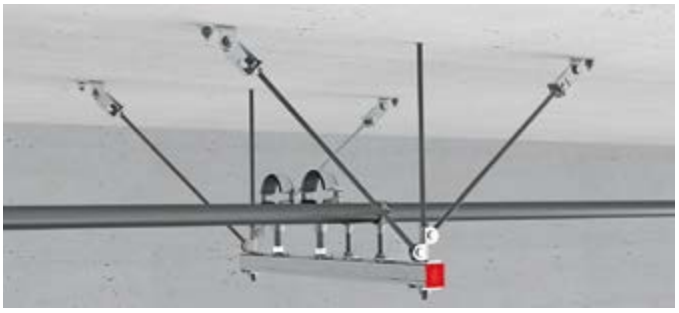

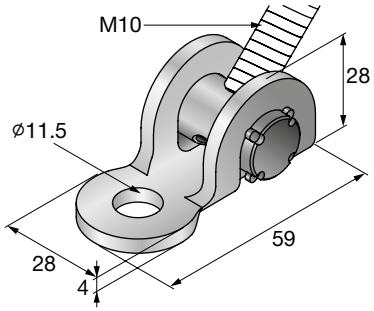

Области применения

- Монтаж сейсмостойких конструкций для трубопроводов, кабельных лотков и воздуховодов
- Монтаж креплений для сейсмических нагрузок к базовому материалу с использованием резьбовых шпилек

Преимущества

- Быстрота и легкость установки
- Максимальная гибкость при установке благодаря регулируемому углу
- Полная предварительная сборка

Технические данные	
Материал	Соединитель: S275JR - DIN EN 10025
Покрытие	Электролитическое цинкование
Толщина стенки	4 мм
Соединительная резьба	M10

Обозначение заказа	Резьба - M	Номер артикула
MQS-CH	M10	**2083741**

Оттяжка посредством шпильки MQ3D-AS

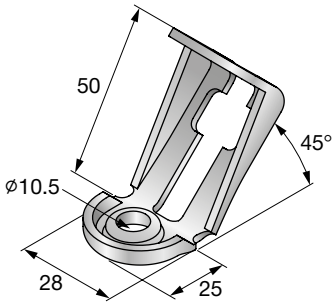

Области применения

- Монтаж сейсмостойких конструкций для трубопроводов, кабельных лотков и воздуховодов
- Сборка креплений для сейсмических нагрузок с использованием резьбовых шпилек

Преимущества

- Быстрота и легкость установки
- Высокая несущая способность для оптимального распределения сейсмических нагрузок
- Резьбовая шпилька может быть легко установлена в соединитель и закреплена закручиванием внутренней гайки

Технические данные	
Материал	DD11 - DIN EN 10111
Покрытие	Электролитическое цинкование
Толщина стенки	3,0 мм

Обозначение заказа	Номер артикула
MQ3D-AS	**2083742**

Распорка для стержня MQS-RS

Области применения

- Для распорки резьбовых шпилек в сейсмоопасных зонах

Преимущества

- Предварительная сборка

Технические данные	
Материал	Углеродистая сталь
Покрытие	Электролитическое цинкование – только для внутреннего применения
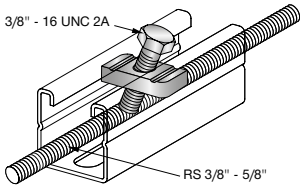
Обозначение заказа	Номер артикула	
MQS-RS	**311943**